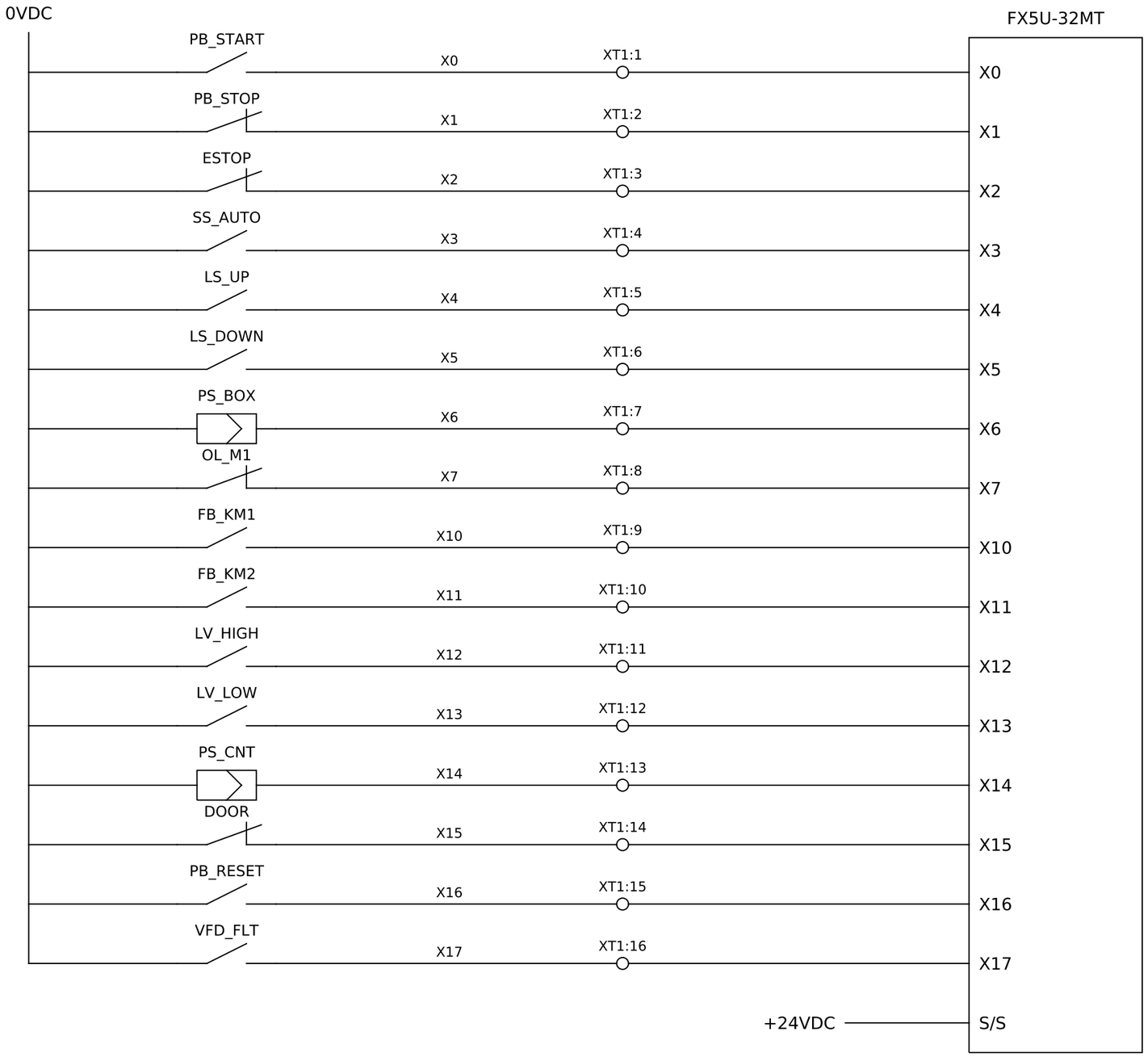

X0	PB_START	Nút nhấn khởi đông
X1	PB_STOP	Nút nhấn dừng
X2	ESTOP	Dừng khẩn cấp
X3	SS_AUTO	Công tắc chọn Auto/Man
X4	LS_UP	Công tắc hành trình trên
X5	LS_DOWN	Công tắc hành trình dưới
X6	PS_BOX	Cảm biến phát hiên hôp
X7	OL_M1	Rơ le nhiêt bơm 1 trip
X10	FB_KM1	Phản hồi contactor KM1
X11	FB_KM2	Phản hồi contactor KM2
X12	LV_HIGH	Phao mức cao
X13	LV_LOW	Phao mức thấp
X14	PS_CNT	Cảm biến đếm sản phẩm
X15	DOOR	Cửa tủ điên
X16	PB_RESET	Nút reset lỗi
X17	VFD_FLT	Lỗi biến tần

Ghi chú: số trên dây = số dây (theo địa chỉ PLC); XTn:m = số domino; chân COM nối theo nhãn nguồn.

PROJECT CODE: DEMO01	PROJECT NAME: Dây chuyền đóng gói
DRAWING NAME: E300_ĐẦU VÀO SỐ (DI) X0-X17	DESIGNER: X.H
DRAWING CODE: DEMO01-E300	20261006 A3 1/5

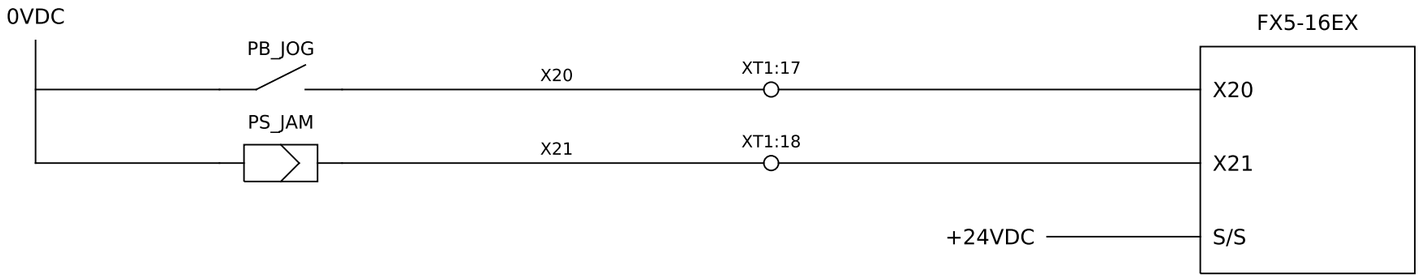

X20	PB_JOG	Nút chạy nhấp
X21	PS_JAM	Cảm biến kẹt hàng

Ghi chú: số trên dây = số dây (theo địa chỉ PLC); XTn:m = số domino; chân COM nối theo nhãn nguồn.

PROJECT CODE: DEMO01	PROJECT NAME: Dây chuyền đóng gói
DRAWING NAME: E301_ĐẦU VÀO SỐ (DI) X20-X21	DESIGNER: X.H
DRAWING CODE: DEMO01-E301	20261006 A3 2/5

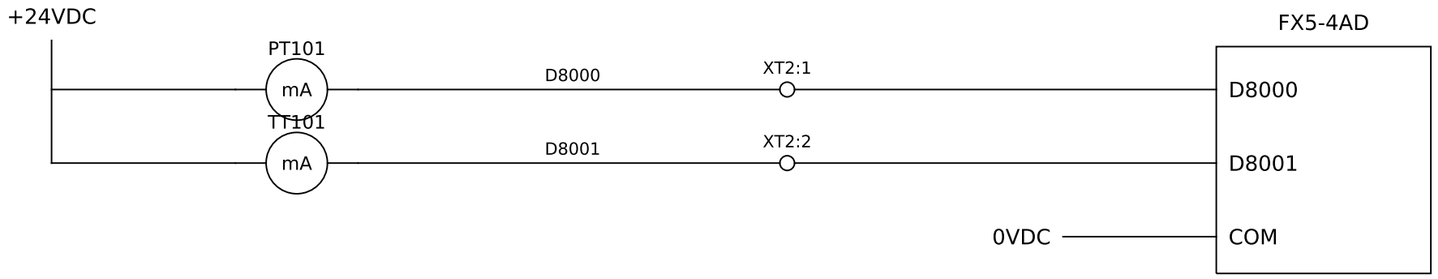

D8000	PT101	Áp suất đường ống 0-10bar
D8001	TT101	Nhiệt độ bồn

Ghi chú: số trên dây = số dây (theo địa chỉ PLC); XTn:m = số domino; chân COM nối theo nhãn nguồn.

PROJECT CODE: DEMO01	PROJECT NAME: Dây chuyền đóng gói
DRAWING NAME: E500_ĐẦU VÀO TƯƠNG TỰ (AI) D8000-D8001	DESIGNER: X.H
DRAWING CODE: DEMO01-E500	20261006 A3 3/5

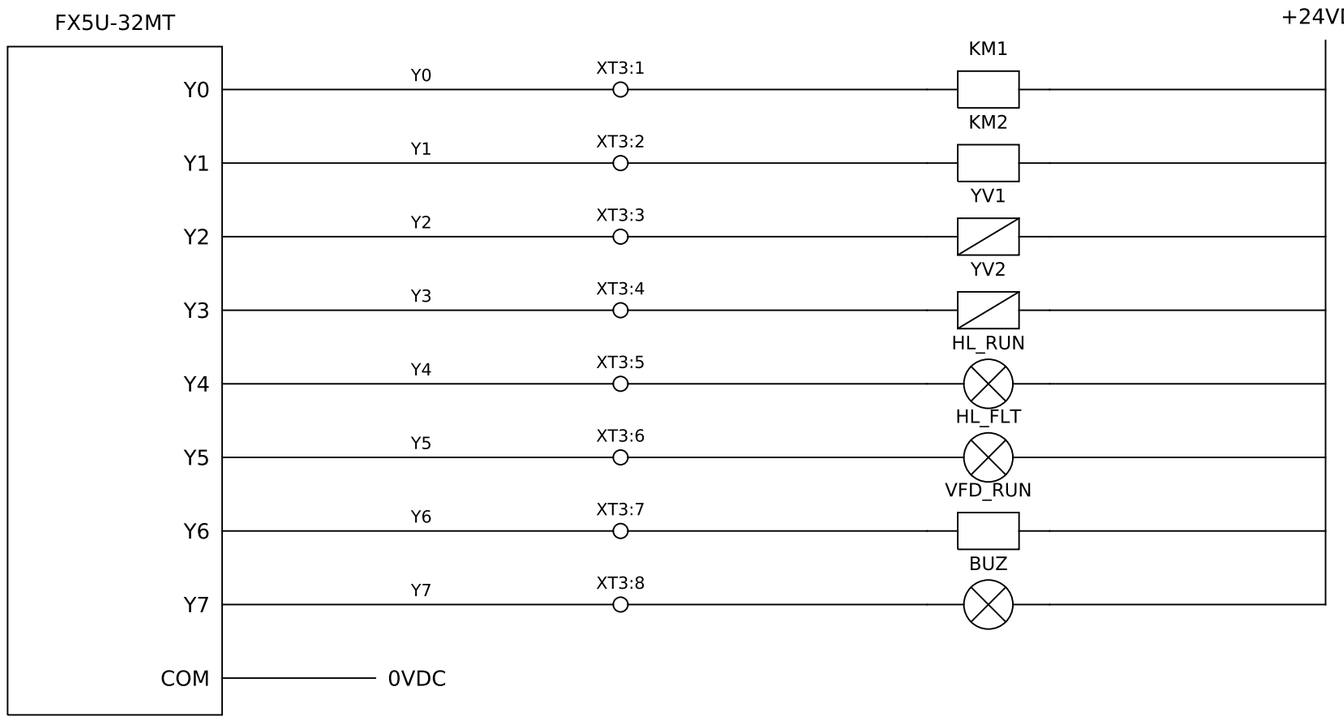

Y0	KM1	Contactor bơm 1
Y1	KM2	Contactor bơm 2
Y2	YV1	Van khí xi lanh nâng
Y3	YV2	Van khí xi lanh hạ
Y4	HL_RUN	Đèn báo chạy
Y5	HL_FLT	Đèn báo lỗi
Y6	VFD_RUN	Lênh chạy biến tần
Y7	BUZ	Còi báo

Ghi chú: số trên dây = số dây (theo địa chỉ PLC); XTn:m = số domino; chân COM nối theo nhãn nguồn.

PROJECT CODE: DEMO01	PROJECT NAME: Dây chuyền đóng gói
DRAWING NAME: E400_ĐẦU RA SỐ (DO) Y0-Y7	DESIGNER: X.H
DRAWING CODE: DEMO01-E400	20261006 A3 4/5

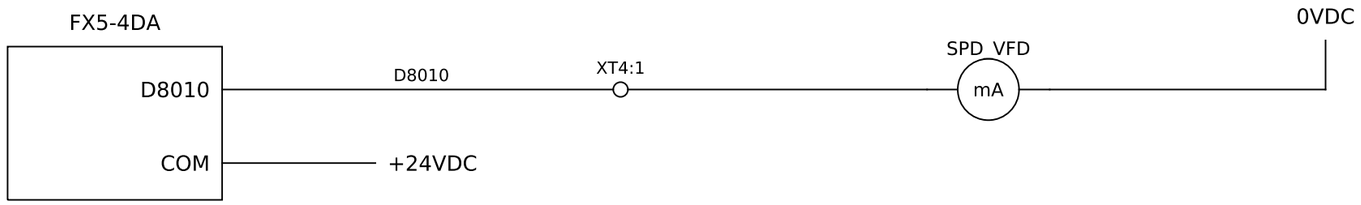

D8010	SPD_VFD	Tốc độ biến tần

Ghi chú: số trên dây = số dây (theo địa chỉ PLC); XTn:m = số domino; chân COM nối theo nhãn nguồn.

PROJECT CODE: DEMO01	PROJECT NAME: Dây chuyền đóng gói
DRAWING NAME: E600_ĐẦU RA TƯƠNG TỰ (AO) D8010-D8010	DESIGNER: X.H
DRAWING CODE: DEMO01-E600	20261006 A3 5/5