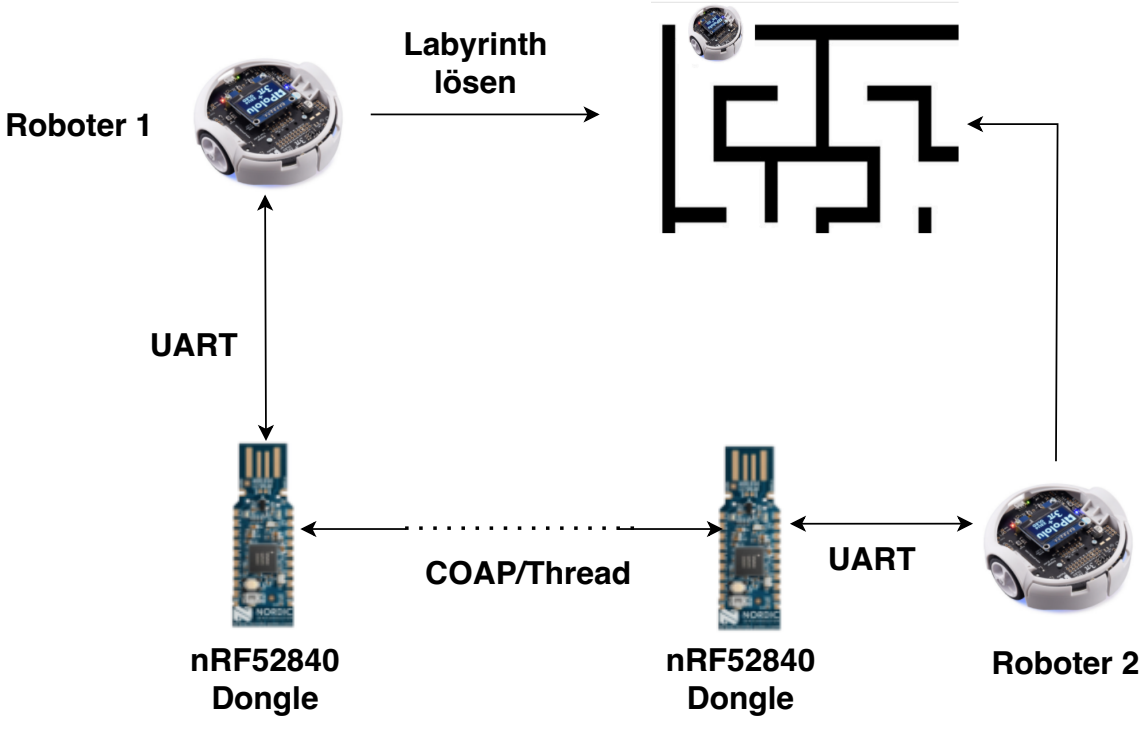
Roboter 1
Labyrinth
lösen
UART
COAP/Thread
UART
nRF52840
Dongle
nRF52840
Dongle
Roboter 2