(19)中华人民共和国国家知识产权局

(12)实用新型专利

(10)授权公告号 CN 215841912 U
(45)授权公告日 2022.02.18

(21)申请号 202122168051.3

(22)申请日 2021.09.09

(73)专利权人 新乡市新净过滤设备有限公司
地址 453000 河南省新乡市牧野区国家化学与物理电源产业园敬业路216号

(72)发明人 赵巍

(74)专利代理机构 新乡市平原智汇知识产权代理事务所(普通合伙) 41139
代理人 吴超

(51)Int.Cl.
B01D 29/33(2006.01)
B01D 29/64(2006.01)
B01D 29/94(2006.01)

权利要求书1页 说明书3页 附图2页

(54)实用新型名称

一种易于反清洗的金属烧结滤芯

(57)摘要

本实用新型公开了一种易于反清洗的金属烧结滤芯，包括清扫组件、烧结网组件、烧结网防护架和下端导出件，所述下端导出件的上表面设有烧结网组件，烧结网组件的内部中间通过轴承连接有清扫组件，所述下端导出件的连接盖上表面与烧结网组件的上端连接环之间设有烧结网防护架，通过加固杆可以对金属烧结网进行防护，通过阀门打开可以将金属烧结网内部清洗的杂质从导出管导出，使得导出更方便，通过连接转轴转动可以带动支撑架转动，通过支撑架可以带动清洗毛转动，该易于反清洗的金属烧结滤芯，结构简单，操作简便，不但使得拆装更方便，而且对金属烧结滤芯清洗更方便，并且清洗更快速，效果更好。

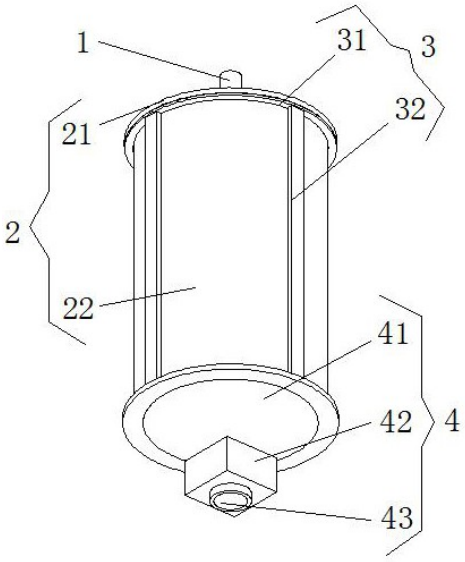

CN 215841912 U

1.一种易于反清洗的金属烧结滤芯，包括清扫组件(1)、烧结网组件(2)、烧结网防护架(3)和下端导出件(4)，其特征在于：所述下端导出件(4)的上表面设有烧结网组件(2)，烧结网组件(2)的内部中间通过轴承连接有清扫组件(1)，所述下端导出件(4)的连接盖(41)上表面与烧结网组件(2)的上端连接环(21)之间设有烧结网防护架(3)。

2.根据权利要求1所述的一种易于反清洗的金属烧结滤芯，其特征在于：所述烧结网组件(2)包括上端连接环(21)，上端连接环(21)的下表面边缘处设有金属烧结网(22)。

3.根据权利要求1所述的一种易于反清洗的金属烧结滤芯，其特征在于：所述烧结网防护架(3)包括通过螺栓与上端连接环(21)连接的上端支撑环(31)，上端支撑环(31)的下表面均匀设有加固杆(32)，加固杆(32)的下端与下端导出件(4)的连接盖(41)焊接。

4.根据权利要求1所述的一种易于反清洗的金属烧结滤芯，其特征在于：所述下端导出件(4)包括连接盖(41)，连接盖(41)的中间为锥形结构，且连接盖(41)的下端中心出口处设有导出管(43)，导出管(43)上设有阀门(42)，连接盖(41)的上表面设有与金属烧结网(22)下端对应的连接凹槽。

5.根据权利要求1所述的一种易于反清洗的金属烧结滤芯，其特征在于：所述清扫组件(1)包括通过轴承与上端连接环(21)连接的连接转轴(11)，连接转轴(11)的外侧均匀设有两个支撑架(13)，支撑架(13)的一侧均匀设有清洗毛(12)。

一种易于反清洗的金属烧结滤芯

技术领域

[0001] 本实用新型涉及金属烧结滤芯技术领域，具体为一种易于反清洗的金属烧结滤芯。

背景技术

[0002] 滤芯安装在过滤器内部，滤液从滤芯外侧进入，经过滤筒的过滤，杂质被拦截在滤芯的外侧，过滤一段时间后，随着杂质的增加，滤芯内外的压差增大到设定值时，过滤器提示滤芯需要清洗，此时滤芯清洗一般就是利用过滤后的洁净液反流对滤芯进行反冲洗，或通过过滤器预留的反冲洗口向过滤器内通入高压洁净液体或气体，无论是哪种反冲洗方式对滤芯进行反冲洗，都无法解决一日滤芯局部在反冲洗时被清洗干净，杂志残留较多的情况下，反冲液(气)就会在此形成“短路”’滤芯的其余部分就将无法被完全清洗干净，会严重影响滤芯的使用，而且清洗效果差，清洗速度慢，不能满足人们的需求。

实用新型内容

[0003] 本实用新型要解决的技术问题是克服现有的缺陷，提供一种易于反清洗的金属烧结滤芯，结构简单，操作简便，不但使得拆装更方便，而且对金属烧结滤芯清洗更方便，并且清洗更快速，效果更好，可以有效解决背景技术中的问题。

[0004] 为实现上述目的，本实用新型提供如下技术方案：一种易于反清洗的金属烧结滤芯，包括清扫组件、烧结网组件、烧结网防护架和下端导出件，所述下端导出件的上表面设有烧结网组件，烧结网组件的内部中间通过轴承连接有清扫组件，所述下端导出件的连接盖上表面与烧结网组件的上端连接环之间设有烧结网防护架。

[0005] 进一步的，所述烧结网组件包括上端连接环，上端连接环的下表面边缘处设有金属烧结网，通过金属烧结网可以进行过滤，使得过滤更方便。

[0006] 进一步的，所述烧结网防护架包括通过螺栓与上端连接环连接的上端支撑环，上端支撑环的下表面均匀设有加固杆，加固杆的下端与下端导出件的连接盖焊接，通过加固杆可以对金属烧结网进行防护。

[0007] 进一步的，所述下端导出件包括连接盖，连接盖的中间为锥形结构，且连接盖的下端中心出口处设有导出管，导出管上设有阀门，连接盖的上表面设有与金属烧结网下端对应的连接凹槽，通过阀门打开可以将金属烧结网内部清洗的杂质从导出管导出，使得导出更方便。

[0008] 进一步的，所述清扫组件包括通过轴承与上端连接环连接的连接转轴，连接转轴的外侧均匀设有两个支撑架，支撑架的一侧均匀设有清洗毛，通过连接转轴转动可以带动支撑架转动，通过支撑架可以带动清洗毛转动，通过清洗毛可以对金属烧结网内侧清扫，使得清洗效果更好。

[0009] 与现有技术相比，本实用新型的有益效果是：本易于反清洗的金属烧结滤芯，通过加固杆可以对金属烧结网进行防护，通过阀门打开可以将金属烧结网内部清洗的杂质从导

出管导出，使得导出更方便，通过连接转轴转动可以带动支撑架转动，通过支撑架可以带动清洗毛转动，通过清洗毛可以对金属烧结网内侧清扫，使得清洗效果更好，该易于反清洗的金属烧结滤芯，结构简单，操作简便，不但使得拆装更方便，而且对金属烧结滤芯清洗更方便，并且清洗更快速，效果更好。

附图说明

[0010] 图1为本实用新型结构示意图；

[0011] 图2为本实用新型侧面结构示意图。

[0012] 图中：1清扫组件、11连接转轴、12清洗毛、13支撑架、2烧结网组件、21上端连接环、22金属烧结网、3烧结网防护架、31上端支撑环、32加固杆、4下端导出件、41连接盖、42阀门、43导出管。

具体实施方式

[0013] 下面将结合本实用新型实施例中的附图，对本实用新型实施例中的技术方案进行清楚、完整地描述，显然，所描述的实施例仅仅是本实用新型一部分实施例，而不是全部的实施例。基于本实用新型中的实施例，本领域普通技术人员在没有做出创造性劳动前提下所获得的所有其他实施例，都属于本实用新型保护的范围。

[0014] 请参阅图1-2，本实用新型提供一种技术方案：一种易于反清洗的金属烧结滤芯，包括清扫组件1、烧结网组件2、烧结网防护架3和下端导出件4，下端导出件4的上表面设有烧结网组件2，烧结网组件2的内部中间通过轴承连接有清扫组件1，下端导出件4的连接盖41上表面与烧结网组件2的上端连接环21之间设有烧结网防护架3，烧结网组件2包括上端连接环21，上端连接环21的下表面边缘处设有金属烧结网22，通过金属烧结网22可以进行过滤，使得过滤更方便，烧结网防护架3包括通过螺栓与上端连接环21连接的上端支撑环31，上端支撑环31的下表面均匀设有加固杆32，加固杆32的下端与下端导出件4的连接盖41焊接，通过加固杆32可以对金属烧结网22进行防护，下端导出件4包括连接盖41，连接盖41的中间为锥形结构，且连接盖41的下端中心出口处设有导出管43，导出管43上设有阀门42，连接盖41的上表面设有与金属烧结网22下端对应的连接凹槽，通过阀门42打开可以将金属烧结网22内部清洗的杂质从导出管43导出，使得导出更方便，清扫组件1包括通过轴承与上端连接环21连接的连接转轴11，连接转轴11的外侧均匀设有两个支撑架13，支撑架13的一侧均匀设有清洗毛12，通过连接转轴11转动可以带动支撑架13转动，通过支撑架13可以带动清洗毛12转动，通过清洗毛12可以对金属烧结网22内侧清扫，使得清洗效果更好，该易于反清洗的金属烧结滤芯，结构简单，操作简便，不但使得拆装更方便，而且对金属烧结滤芯清洗更方便，并且清洗更快速，效果更好。

[0015] 在使用时：通过加固杆32可以对金属烧结网22进行防护，通过阀门42打开可以将金属烧结网22内部清洗的杂质从导出管43导出，使得导出更方便，通过连接转轴11转动可以带动支撑架13转动，通过支撑架13可以带动清洗毛12转动，通过清洗毛12可以对金属烧结网22内侧清扫，使得清洗效果更好，拆卸清洗时，将上端连接环21与上端支撑环31之间的螺栓取下，然后将金属烧结网22从烧结网防护架3的内部取出，以此来方便对金属烧结网22清洗。

[0016] 尽管已经示出和描述了本实用新型的实施例，对于本领域的普通技术人员而言，可以理解在不脱离本实用新型的原理和精神的情况下可以对这些实施例进行多种变化、修改、替换和变型，本实用新型的范围由所附权利要求及其等同物限定。

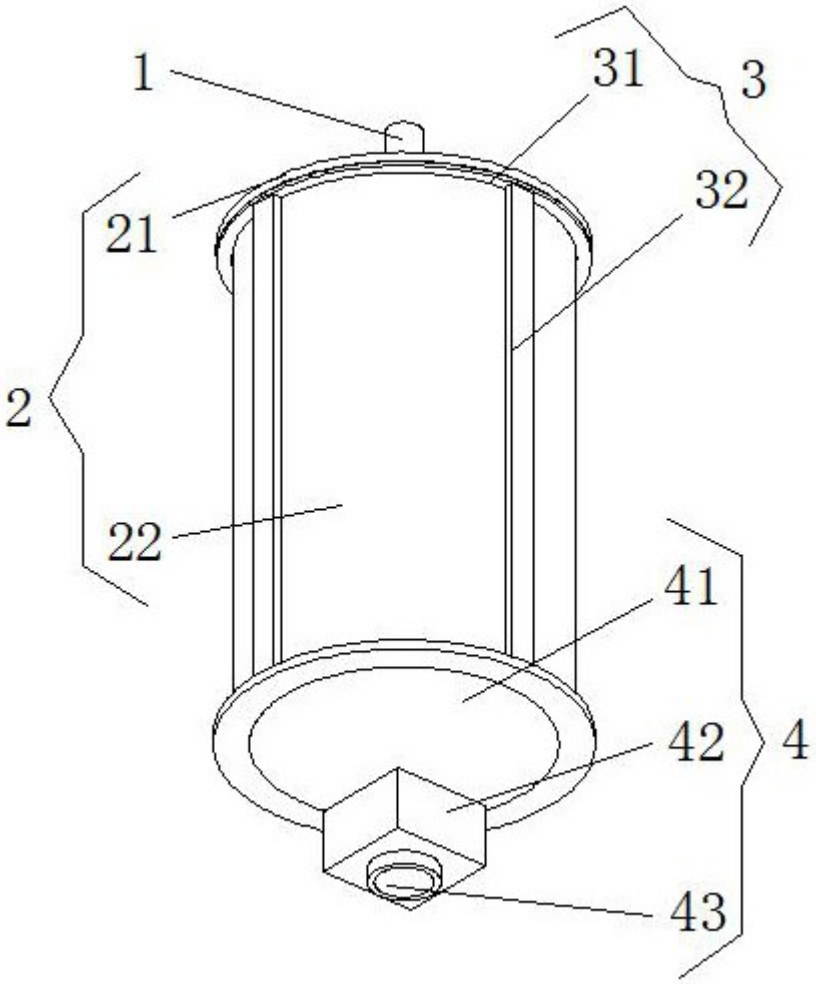

图1

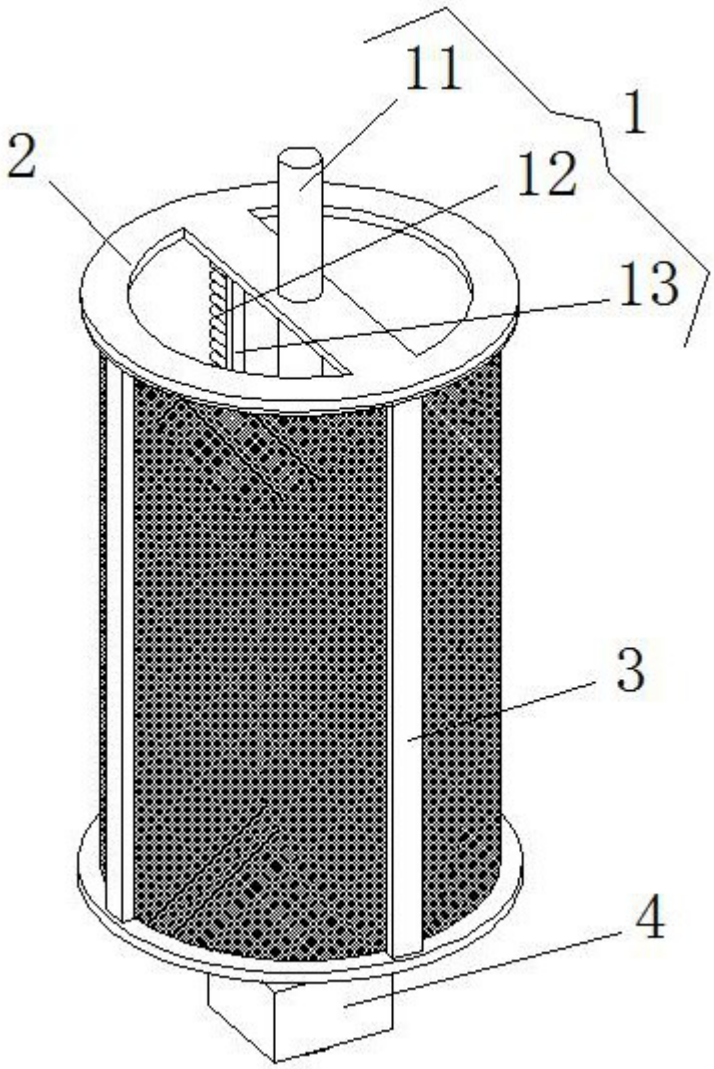

图2