(19)国家知识产权局

(12)实用新型专利

(10)授权公告号 CN 219745181 U
(45)授权公告日 2023.09.26

(21)申请号 202321297422.0

(22)申请日 2023.05.26

(73)专利权人 上汽红岩汽车有限公司
地址 401122 重庆市渝北区北部新区黄环北路1号

(72)发明人 吴明亮

(74)专利代理机构 重庆乾乙律师事务所 50235
专利代理师 李侠 龙俊钢

(51)Int.Cl.
B05B 5/00(2006.01)

权利要求书1页 说明书2页 附图2页

(54)实用新型名称

一种商用车驾驶室工具箱面板的喷漆结构

(57)摘要

本实用新型提供了一种商用车驾驶室工具箱面板的喷漆结构，其特征在于：包括工具箱面板、支架和屏蔽环；所述工具箱面板固定设置在支架的下部，所述屏蔽环与支架的中部连接，所述屏蔽环的形状与工具箱面板的外轮廓形状匹配，所述屏蔽环沿工具箱面板外轮廓环绕一周，屏蔽环与工具箱面板的外轮廓之间设置有间隙。采用本喷漆结构，能避免工具箱面板边缘喷漆肥边现象，提高工具箱面板表面喷漆质量。

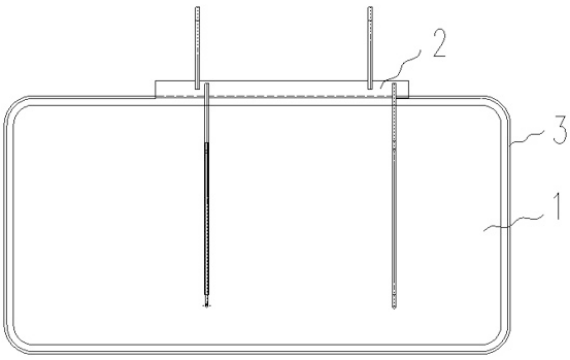

CN 219745181 U

1.一种商用车驾驶室工具箱面板的喷漆结构，其特征在于：包括工具箱面板(1)、支架(2)和屏蔽环(3)；所述工具箱面板(1)固定设置在支架(2)的下部，所述屏蔽环(3)与支架(2)的中部连接，所述屏蔽环(3)的形状与工具箱面板(1)的外轮廓形状匹配，所述屏蔽环(3)沿工具箱面板(1)外轮廓环绕一周，屏蔽环(3)与工具箱面板(1)的外轮廓之间设置有间隙。

2.如权利要求1所述的商用车驾驶室工具箱面板的喷漆结构，其特征在于：所述屏蔽环(3)与工具箱面板(1)的外轮廓之间的间隙四周相等，所述间隙为10mm。

3.如权利要求1或2所述的商用车驾驶室工具箱面板的喷漆结构，其特征在于：所述支架(2)的上端设置有挂钩(21)。

一种商用车驾驶室工具箱面板的喷漆结构

技术领域

[0001] 本实用新型涉及车辆制造技术领域，特别是一种商用车驾驶室工具箱面板的喷漆结构。

背景技术

[0002] 驾驶室工具箱面板为与驾驶室壳体颜色统一，通常将其悬挂在驾驶室壳体上，与驾驶室一起进行电镀机器人喷漆工序。现有技术中，喷漆后的工具面板常出现肥边问题，即工具面板的漆膜在边缘处厚度大于其他区域，严重时边缘漆膜厚度甚至超过60μm，当对工具面板进行后续烘干处理时，边缘处就会产生痱子等表面缺陷，严重影响产品质量。

实用新型内容

[0003] 针对背景技术的问题，本实用新型提供一种商用车驾驶室工具箱面板的喷漆结构，以解决现有技术中对驾驶室工具面板进行喷涂时边缘易出现漆面缺陷的问题。

[0004] 为实现本实用新型的目的，本实用新型提供了一种商用车驾驶室工具箱面板的喷漆结构，其创新点在于：包括工具箱面板、支架和屏蔽环；所述工具箱面板固定设置在支架的下部，所述屏蔽环与支架的中部连接，所述屏蔽环的形状与工具箱面板的外轮廓形状匹配，所述屏蔽环沿工具箱面板外轮廓环绕一周，屏蔽环与工具箱面板的外轮廓之间设置有间隙。

[0005] 作为优化，所述屏蔽环与工具箱面板的外轮廓之间的间隙四周相等，所述间隙为10mm。

[0006] 作为优化，所述支架的上端设置有挂钩。

[0007] 采用本实用新型的方法，具有以下的有益效果：喷涂的边缘肥边现象实际是由于尖端效应引起的，尖端效应会让工具箱面板的边缘电荷聚集，当采用电镀机器人进行水性漆喷涂时，就会让电荷多的边缘喷涂更多的水性漆从而产生肥边现象，本实用新型中，由于设置了屏蔽环，使屏蔽环与工具面板之间产生尖端放电现象，将工具面板边缘多余的电荷转移到屏蔽环上，使工具面板本体的电荷分布均匀，进而使喷涂的漆膜厚度也更均匀，从而避免工具面板边缘喷漆肥边的问题，大大提高了喷漆的表面质量。

附图说明

[0008] 本实用新型的附图说明如下。

[0009] 附图1 为本实用新型的结构示意图；

[0010] 附图2为附图1的左视图。

[0011] 图中：1、工具箱面板；2、支架；3、屏蔽环；21、挂钩。

具体实施方式

[0012] 下面结合实施例对本实用新型作进一步说明。

[0013] 如附图1和附图2所示的商用车驾驶室工具箱面板的喷漆结构包括工具箱面板1、支架2和屏蔽环3;所述工具箱面板1固定设置在支架2的下部,所述屏蔽环3与支架2的中部连接,所述屏蔽环3的形状与工具箱面板1的外轮廓形状匹配,所述屏蔽环3沿工具箱面板1外轮廓环绕一周,屏蔽环3与工具箱面板1的外轮廓之间设置有间隙。

[0014] 为了使工具箱面板边缘尖端放电更均匀,使边缘喷漆更均匀,所述屏蔽环3与工具箱面板1的外轮廓之间的间隙四周相等,所述间隙为10mm。

[0015] 为了便于将工具箱面板设置在驾驶室壳体框架上,便于统一喷涂,所述支架2的上端设置有挂钩21。

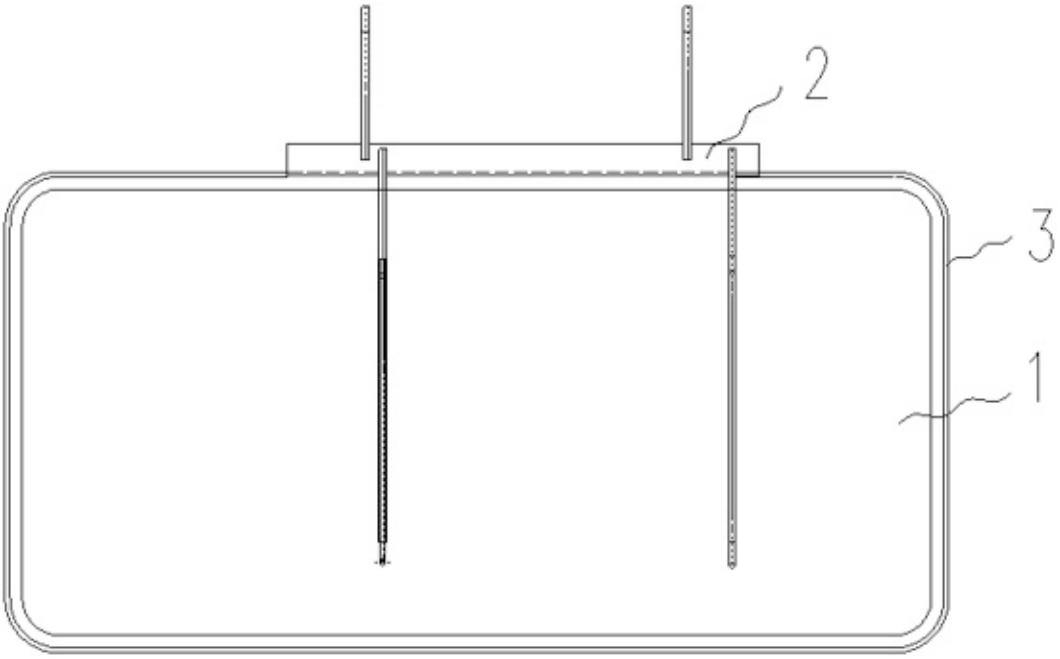

图 1

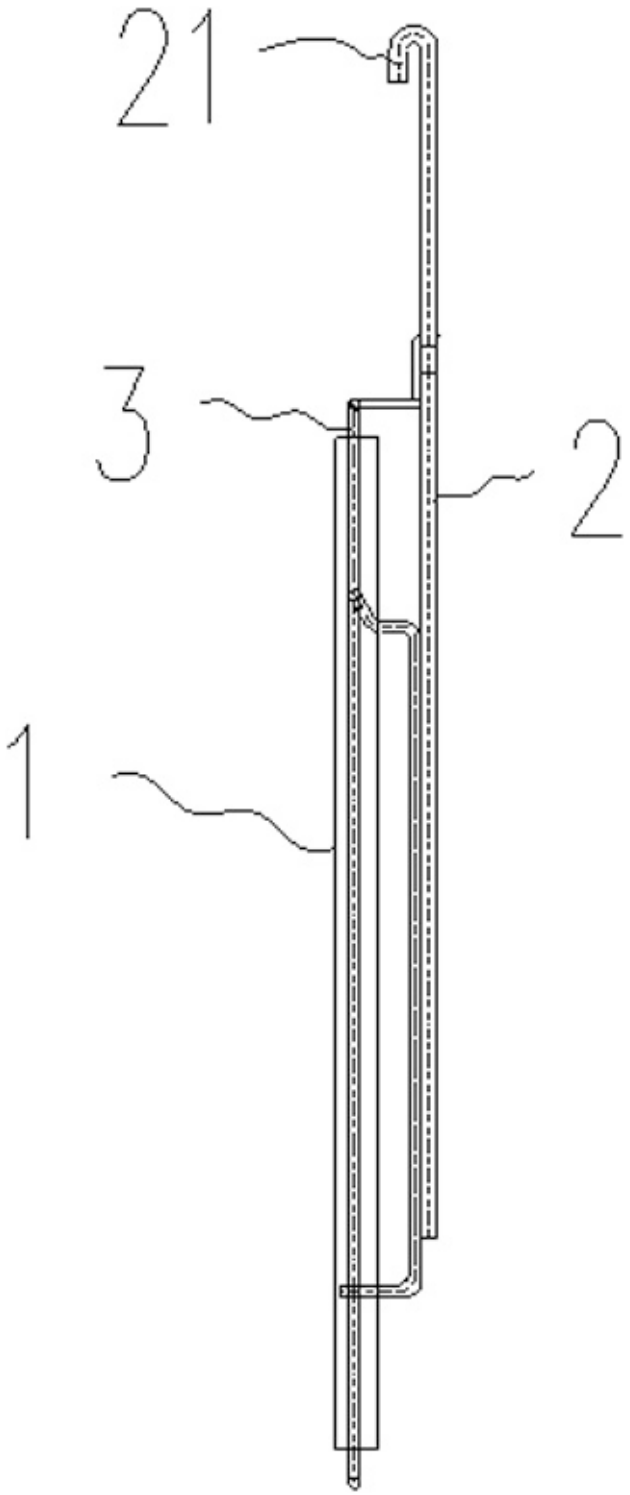

图 2