(19)中华人民共和国国家知识产权局

(12)实用新型专利

(10)授权公告号 CN 215822485 U
(45)授权公告日 2022.02.15

(21)申请号 202121863613.X

(22)申请日 2021.08.11

(73)专利权人 上海飞侨过滤设备有限公司
地址 201900 上海市宝山区工业园金勺路1412号3幢AB区

(72)发明人 郭桥妹

(74)专利代理机构 荆门市森皓专利代理事务所(普通合伙) 42253
代理人 王丽

(51)Int.Cl.
B01D 29/56(2006.01)
B01D 29/68(2006.01)

权利要求书2页 说明书6页 附图3页

(54)实用新型名称

一种压差反冲洗过滤器

(57)摘要

本实用新型公开了一种压差反冲洗过滤器，涉及过滤器技术领域，包括呈圆形排布的不锈钢楔形滤网，转轴，与所述转轴固定连接的反冲洗吸嘴，每圈所述不锈钢楔形滤网均设有所述反冲洗吸嘴，与所述反冲洗吸嘴连通的排污通道以及用于控制所述转轴转动的电机，还包括，与所述转轴固定连接的定位分度盘部件，用于感应所述定位部。它通过在对不锈钢楔形滤网冲洗过程中，反冲洗吸嘴对准不锈钢楔形滤网后停顿，对不锈钢楔形滤网清洗一定时间，可以有效地防止因不锈钢楔形滤网的某一位置清洗不干净，造成不锈钢楔形滤网的有效过滤面积减成小的现象：而且有效地减少清洗不锈钢楔形滤网时的用水量。

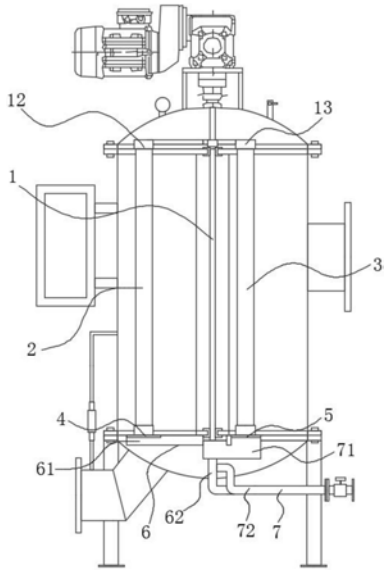

CN 215822485 U

1.一种压差反冲洗过滤器，包括呈圆形排布的不锈钢楔形滤网，转轴(1)，与所述转轴(1)固定连接的反冲洗吸嘴，每圈所述不锈钢楔形滤网均设有所述反冲洗吸嘴，与所述反冲洗吸嘴连通的排污通道以及用于控制所述转轴(1)转动的电机，其特征在于：还包括：

与所述转轴(1)固定连接的定位分度盘部件；

用于感应所述定位分度盘部件，控制所述电机启停，进而控制所述反冲洗吸嘴在所有的所述不锈钢楔形滤网的下端均停顿的反冲洗控制系统，且所述反冲洗吸嘴停顿时与所述不锈钢楔形滤网的下端口对准；

所述不锈钢楔形滤网包括两圈不锈钢楔形滤网，分别为内圈不锈钢滤网(3)和外圈不锈钢滤网(2)；

所述定位分度盘部件为定位分度盘(10)，所述定位分度盘(10)的边缘开有定位凹槽(11)，所述反冲洗控制系统通过感应所述定位凹槽(11)控制所述电机启停；

所述内圈不锈钢滤网(3)对应的内圈排污通道(7)和所述外圈不锈钢滤网(2)对应的外圈排污通道(6)互不相通，且所述内圈排污通道(7)设有内圈排污阀门，所述外圈排污通道(6)设有外圈排污阀门(8)；

所述定位分度盘(10)包括内圈反冲洗吸嘴(5)、内圈定位分度盘、外圈反冲洗吸嘴(4)和外圈定位分度盘，所述内圈定位分度盘的定位凹槽的中心与所述转轴(1)的连线所成夹角与相邻的两个所述内圈不锈钢滤网(3)的中心与所述转轴(1)的轴心的连线所成夹角相同；所述外圈定位分度盘的定位凹槽的中心与所述转轴(1)的连线所成夹角与相邻的两个所述内圈不锈钢滤网(3)的中心与所述转轴(1)的轴心的连线所成夹角相同；

所述反冲洗控制系统包括用于感应所述内圈定位分度盘的内圈控制系统和用于感应所述外圈定位分度盘的外圈控制系统。

2.根据权利要求1所述的一种压差反冲洗过滤器，其特征在于：当对所述内圈不锈钢滤网(3)冲洗时，所述压差反冲洗过滤器的内圈上盖板(13)与所述内圈不锈钢滤网(3)的上端开口间留有间隙。

3.根据权利要求1所述的一种压差反冲洗过滤器，其特征在于：当对所述外圈不锈钢滤网(2)冲洗时，所述压差反冲洗过滤器的外圈上盖板(12)与所述外圈不锈钢滤网(2)的上端开口间留有间隙。

4.根据权利要求1所述的一种压差反冲洗过滤器，其特征在于：所述反冲洗控制系统包括用于控制所述电机启停的控制器和用于感应所述定位凹槽并产生信号传输给所述控制器的感应器(9)。

5.根据权利要求1所述的一种压差反冲洗过滤器，其特征在于：所述转轴(1)的用于连接所述定位分度盘的位置设有凸台，所述定位分度盘(10)通过设置在所述凸台和所述定位分度盘(10)的销孔的定位销与所述转轴(1)固定连接。

6.根据权利要求5所述的一种压差反冲洗过滤器，其特征在于：所述内圈排污通道(7)包括所述转轴(1)固定连接的内圈反冲洗转臂(71)及与所述内圈反冲洗转臂(71)连通，并与所述转轴(1)可转动连接的内圈排污管道(72)，所述内圈排污阀门设置在所述内圈排污管道(72)。

7.根据权利要求6所述的一种压差反冲洗过滤器，其特征在于：所述外圈排污通道(6)包括与所述转轴(1)固定连接的外圈反冲洗转臂(61)及与所述外圈排污阀门(8)连通，并与

所述转轴(1)可转动连接的外圈排污管道(62),外圈排污阀门(8)设置在所述外圈排污管道(62)。

一种压差反冲洗过滤器

技术领域

[0001] 本实用新型涉及过滤器技术领域，具体是一种压差反冲洗过滤器。

背景技术

[0002] 压差反冲洗过滤器在近几年之内逐渐应用于矿产加工、选矿、水处理、造纸行业、石油化工、市政或农业灌溉等行业。

[0003] 压差反冲洗过滤器工作时，待过滤的液体从入口进入过滤器，然后自内而外通过不锈钢楔形滤网，长时间过滤后，部分杂质积累在滤网的内表面，造成一定的水压损失，当滤网内外的压差达到清洗设定的阈值或达到用户根据水质情况设定的清洗时间时，位于压差反冲洗过滤器底部的排污阀自动打开，滤网内和滤网外的压差导致滤网外部的液体反向冲洗滤网，附着在滤网上的杂质随即被冲下，并随着下行液体沿排污管道排出，以保证用户对用水水质的需求。

[0004] 现有技术中，一种压差反冲洗过滤器包括两圈排布的不锈钢楔形滤网，转轴，与转轴固定连接的反冲洗吸嘴，每圈不锈钢楔形滤网下端均设有反冲洗吸嘴，与反冲洗吸嘴连通的排污通道，设置在排污通道的排污阀门，带动转轴旋转的电机，当对不锈钢楔形滤网冲洗时，电机带动转轴旋转，转轴常动反洗吸嘴转动，从而实现对不锈钢楔形滤网的清洗。

[0005] 反冲洗吸嘴与不锈钢楔形滤网的下端口接触至分离的过程对每一根不锈钢楔形滤网冲洗。但是随着反冲洗吸嘴与不锈钢楔形滤网的接触位置不同，不锈钢楔形滤网留有的间隙不同，不锈钢楔形滤网的不同部位清洗程度不同造成的压差反冲洗过滤器清洗效果不同，对不锈钢楔形滤网的不同位置的清洗程度不同，会导致不锈钢楔形滤网的部分位置清洗不干净，长时间使用后会造成不锈钢楔形滤网阻塞。

[0006] 因此，如何解决对不锈钢楔形滤网清洗时，不锈钢楔形滤网的不同部位清洗程度不同造成清洗效果不好的问题，是本领域技术人员需要解决的技术问题。

实用新型内容

[0007] 本实用新型的目的就是为了弥补现有技术的不足，提供了压差反冲洗过滤器。

[0008] 为实现上述目的，本实用新型提供如下技术方案：一种压差反冲洗过滤器，包括呈圆形排布的不锈钢楔形滤网，转轴，与所述转轴固定连接的反冲洗吸嘴，每圈所述不锈钢楔形滤网均设有所述反冲洗吸嘴，与所述反冲洗吸嘴连通的排污通道以及用于控制所述转轴转动的电机，还包括：

[0009] 与所述转轴固定连接的定位分度盘部件；

[0010] 用于感应所述定位分度盘部件，控制所述电机启停，进而控制所述反冲洗吸嘴在所有的所述不锈钢楔形滤网的下端均停顿的反冲洗控制系统，且所述反冲洗吸嘴停顿时与所述不锈钢楔形滤网的下端口对准；

[0011] 所述不锈钢楔形滤网包括两圈不锈钢楔形滤网，分别为内圈不锈钢滤网和外圈不锈钢滤网；

[0012] 所述定位分度盘部件为定位分度盘,所述定位分度盘的边缘开有定位凹槽,所述反冲洗控制系统通过感应所述定位凹槽控制所述电机启停;

[0013] 所述内圈不锈钢滤网(对应的内圈排污通道和所述外圈不锈钢滤网对应的外圈排污通道互不相通,且所述内圈排污通道)设有内圈排污阀门,所述外圈排污通道设有外圈排污阀门;

[0014] 所述定位分度盘包括内圈反冲洗吸嘴、内圈定位分度盘、外圈反冲洗吸嘴和外圈定位分度盘,所述内圈定位分度盘的定位凹槽的中心与所述转轴的连线所成夹角与相邻的两个所述内圈不锈钢滤网的中心与所述转轴的轴心的连线所成夹角相同;所述外圈定位分度盘的定位凹槽的中心与所述转轴的连线所成夹角与相邻的两个所述内圈不锈钢滤网的中心与所述转轴的轴心的连线所成夹角相同;

[0015] 所述反冲洗控制系统包括用于感应所述内圈定位分度盘的内圈控制系统和用于感应所述外圈定位分度盘的外圈控制系统。

[0016] 进一步的,当对所述内圈不锈钢滤网冲洗时,所述压差反冲洗过滤器的内圈上盖板与所述内圈不锈钢滤网的上端开口间留有间隙。

[0017] 进一步的,当对所述外圈不锈钢滤网冲洗时,所述压差反冲洗过滤器的外圈上盖板与所述外圈不锈钢滤网的上端开口间留有间隙。

[0018] 进一步的,所述反冲洗控制系统包括用于控制所述电机启停的控制器和用于感应所述定位凹槽并产生信号传输给所述控制器的感应器。

[0019] 进一步的,所述转轴的用于连接所述定位分度盘的位置设有凸台,所述定位分度盘通过设置在所述凸台和所述定位分度盘的销孔的定位销与所述转轴固定连接。

[0020] 进一步的,所述内圈排污通道包括所述转轴固定连接的内圈反冲洗转臂及与所述内圈反冲洗转臂连通,并与所述转轴可转动连接的内圈排污管道,所述内圈排污阀门设置在所述内圈排污管道)。

[0021] 进一步的,所述外圈排污通道包括与所述转轴固定连接的外圈反冲洗转臂及与所述外圈排污阀门连通,并与所述转轴可转动连接的外圈排污管道,外圈排污阀门设置在所述外圈排污管道。

[0022] 与现有技术相比,该压差反冲洗过滤器具备如下有益效果:

[0023] 本实用新型在对不锈钢楔形滤网冲洗过程中,反冲洗吸嘴对准不锈钢楔形滤网后停顿,对不锈钢楔形滤网清洗一定时间,可以有效地防止因不锈钢楔形滤网的某一位置清洗不干净,造成不锈钢楔形滤网的有效过滤面积减成小的现象:而且有效地减少清洗不锈钢楔形滤网时的用水量。

附图说明

[0024] 图1为本实用新型压差反冲洗过滤器的结构示意图;

[0025] 图2为本实用新型压差反冲洗过滤器的感应器的位置示意图;

[0026] 图3为本实用新型压差反冲洗过滤器的定位部件的结构示意图;

[0027] 图4为本实用新型压差反冲洗过滤器的定位部件的主视图;

[0028] 图5为本实用新型压差反冲洗过滤器的外圈上盖板的一种安装位置示意图;

[0029] 图6为本实用新型压差反冲洗过滤器的外圈上盖板的另一种安装位置示意。

[0030] 图中：1转轴、2外圈不锈钢滤网、3内圈不锈钢滤网、4外圈反冲洗吸嘴、5内圈反冲洗吸嘴、6外圈排污通道、61外圈反冲洗转臂、62外圈排污管道、7内圈排污通道、71内圈反冲洗转臂、72内圈排污管道、8外圈排污阀门、9感应器、10定位分度盘、11定位凹槽、12外圈上盖板、13内圈上盖板。

具体实施方式

[0031] 以下结合附图对本实用新型的原理和特征进行描述，所举实例只用于解释本实用新型，并非用于限定本实用新型的范围。

[0032] 本实施例提供了一种压差反冲洗过滤器，该压差反冲洗过滤器用于在过滤器中实现对滤网的清理，通过实现反冲洗时对不锈钢楔形滤网的对准式反冲，达到最佳的清洗效果。

[0033] 参见图1～图6，本发明提供的压差反冲洗过滤器，包括不锈钢楔形滤网、转轴1、反冲洗吸嘴、排污通道、电机、定位部件和反冲洗控制系统，其中，不锈钢楔形滤网呈多圈排布，每圈不锈钢楔形滤网的下端均设有与转轴1固定连接的反冲洗吸嘴，排污通道与反冲洗吸嘴连通，电机用于驱动转轴1旋转，定位部件与转轴1固定连接，反冲洗控制系统通过感应定位部件，控制电机启停，由电机控制转轴 1的启停，进而控制反冲洗吸嘴的启停。

[0034] 设置定位部件时应保证反冲洗吸嘴可以在所有不锈钢楔形滤网的下端均有停顿，并且应保证反冲洗吸嘴停顿时，位于不锈钢楔形滤网的下端口对准，对不锈钢楔形滤网冲洗时，使不锈钢楔形滤网的各个部位承受相同的压力，可以对不锈钢楔形滤网进行有效冲洗，以获取最佳的清洗效果，反冲洗吸嘴的停顿时间可以根据需要设定。

[0035] 定位部件可以为多个固定连接的条形板，相邻的两个条形板所夹角度可以根据需要设定，反冲洗控制系统通过感应条形板控制电机的启停，定位部件也可以为定位分度盘10，在定位分度盘10开设定位凹槽11或定位凸起，反冲洗控制系统通过感应定位凹槽11或定位凸起控制电机的启停，此处优先选用定位部件为定位分度盘10，在定位分度盘10开设定位凹槽11，反冲洗控制系统通过感应定位凹槽11 控制电机的启停，如此设置，结构简单，方便将定位分度盘10安装在转轴1。

[0036] 定位分度盘10可以通过定位销与转轴1固定连接，在转轴1 的用于安装定位分度盘10的位置设置凸台，在凸台上设置销孔，在定位分度盘10也设置销孔，使定位销放置在销孔中固定定位分度盘 10，如此设置，方便安装和拆卸定位分度盘10。

[0037] 当然，定位分度盘10也可以与转轴1焊接在一起等，本文不再赘述。

[0038] 反冲洗控制系统包括控制器和感应器9，开关用于控制电机的启停，感应器9感到定位凹槽11后，摔制开关断开，并且感应器9在感应到定位凹槽11后开始计时，达到设定时间后，控制开关闭合，电机工作，控制器也可以同时控制排污阀门的打开和关闭时间。

[0039] 不锈钢楔形滤网可以呈一圈、两圈或三圈等圆周排布，由于设置两圈不锈钢楔形滤网时，结构简单，安装较为方便，下面以不锈钢楔形滤网呈内圈不锈钢滤网3和外圈不锈钢滤网2两排排布为例，进行介绍，内圈不锈钢滤网3对应的为内圈反冲洗吸嘴5，外圈不锈钢滤网2对应的为外圈反冲洗吸嘴4。

[0040] 在一种具体实施方式中，相邻的内圈不锈钢滤网3的中心与转轴1的轴心的连线所成的夹角为相邻的外圈不锈钢滤网2的中心与转轴 1的轴心的连线所成的夹角的整倍数，

或使两者夹角相同。

[0041] 内圈反冲洗吸嘴5的内圈排污通道7和外圈反冲洗吸嘴4的外圈排污通道6相通，在内圈排污通道7和外圈排污通道6分别设有一个排污阀门，设置在内圈排污通道7的排污门控制内圈排污通道7，设置在外圈排污通道6的排污阀门控制外圈排污通道6。

[0042] 在转轴1上设有一个定位分度盘10和一个反冲洗控制系统，相邻的两个定位凹槽11的中心与转轴1的中心的连线所成的夹角与相邻的两个外圈不锈钢滤网2的中心与转轴1的轴心的连线所成的夹角相同。

[0043] 当安装定位分度盘10时，沿转轴1的轴线方向看，定位凹槽11 的中心、外圈不锈钢滤网2的中心和外圈反冲洗吸嘴4的中心位于同一条直线上，使反冲系统感应到定位凹槽11，控制电机停止工作时，外圈反冲洗吸嘴4与外圈不锈钢滤网2的下端口对齐。

[0044] 当清洗不锈钢楔形滤网时，打开排污阀门，通过电机驱动转轴1 旋转，带动内圈反冲洗吸嘴5外圈反冲洗吸嘴4和定位分度盘10转动，当反冲洗控制系统感应到定位凹槽11后，电机停止相应的时间，此时，内圈反冲洗吸嘴5与内圈不锈钢滤网3的下端口对准，外圈反冲洗吸嘴4与外圈不锈钢滤网2的下端口对准，内圈不锈钢滤网3的外侧与内圈排污通道7的排污口之间的压差驱使滤除清液反向冲洗内圈不锈钢滤网3的内表面，将杂质通过内圈排污通道7排出，完成对内圈不锈钢滤网3的清洗，外圈不锈钢滤网2的外侧与外圈排污通道6的排污口之间的压差驱使滤除清液反向清外圈不锈钢滤网2的内表面不锈钢楔形滤网，将杂质通过外圈排污通道6排出，完成对外圈不锈钢滤网2的清洗。

[0045] 如此设置，结构简单，方便反冲洗控系统实现对压差反冲洗过滤器每圈不锈钢楔形滤网的对准式反向冲洗，以达到最佳的清洗效果。

[0046] 在本具体实施方式中，内圈反冲洗转臂71与转轴1固定连接，外圈反冲洗转臂61也与转轴1固定连接，内圈反冲洗转臂71和外圈反冲洗转臂61连通，并均与排污管道连通，排污管道与转轴1可转动连接。

[0047] 内圈反冲洗转臂71和排污管道形成内圈排污通道7，外圈反冲洗转臂61和排污管道形成外圈排污通道6，在内圈排污通道7和外圈排污通道6的位于压差反冲洗过滤器的外部的管段设置排污门。

[0048] 当然，也可以使相邻的定位凹槽11所成夹角与相间的内圈不锈钢滤网3所成夹角相同，需要变换定位分度盘10的位置时，通过人工旋转定位分度盘10，使定位分度盘10的定位凹槽11与反冲洗吸嘴的相对位置变动来保证反冲洗吸嘴在所有的不锈钢楔形滤网的下端均能停顿，或在外圈不锈钢滤网2的下端设置两个外圈反冲洗吸嘴 4或在内圈不锈钢滤网3的下端设置两个内圈反冲洗吸嘴5等，本文不再赘述。

[0049] 在另一种具体实施方式中，内圈排污通道7和外圈排污通道6 互不相通，在内圈排污通道7设有内圈排污阀门，在外圈排污通道6 设有外圈排污阀门8。

[0050] 设有内圈定位分度盘、内圈控制系统、外圈定位分度盘和外圈控制系统，内圈定位分度盘和内圈控制系统用于控制内圈不锈钢滤网3 的清洗，外圈定位分度盘和外圈控制系统用于控制外圈不锈钢滤网2 的清洗，内圈位圆盘的定位凹槽的中心与转轴1的轴心的连线所成夹角与相邻的两个内圈不锈钢滤网3的中心与转轴1的轴心的连线所成夹角相同，外圈定位分度盘的定位凹槽的中心与转轴1的轴心的连线所成夹角与相邻的两个外圈不锈钢滤网2的中心与转轴1的轴心的连线所成夹角相同。

[0051] 安装时，沿转轴1的轴线方向看，内圈定位分度盘的定位凹槽、内圈不锈钢滤网3与内圈反冲洗吸嘴5对齐，外圈定位分度盘的定位凹槽、外圈不锈钢滤网2与外圈反冲洗吸嘴4对齐，以保证反冲洗控制系统感应到定位凹槽11，控制电机停止工作时，反冲洗吸嘴正位于不锈钢楔形滤网的下端。

[0052] 当清洗内圈不锈钢滤网3时，打开内四排污阀门，通过电机驱动转轴1旋转，带动内圈反冲洗吸嘴5和内圈定位分度盘转动，当内圈控制系统感应到内圈定位分度盘的定位凹槽后，控制电机停止工作，此时，内圈反冲洗吸嘴5停止在内圈不锈钢滤网3的下端，内圈不锈钢滤网3的外部和内部的压差驱使滤除清液反向冲洗内圈不锈钢滤网3的内表面滤饼，将杂质通过内圈排污通道7排出，当达到设定时间后，电机运转，带动转轴1旋转，对下一支内圈不锈钢滤网3清洗，当内圈控制系统再次感应到内圈定位分度盘的定位凹槽时，内圈反冲洗吸嘴5正对下一支待清洗内圈不锈钢滤网的下端口，对此内圈不锈钢滤网3清洗，这样逐一完成对内圈不锈钢滤网3的清洗，外圈不锈钢滤网2的清洗过程与内圈不锈钢滤网3的清洗过程相同，本文不再赘述。

[0053] 如此设置，当对不锈钢楔形滤网清洗时，可以将内圈不锈钢滤网 3和外圈不锈钢滤网2分开清洗，可以根据需要设置内圈不锈钢滤网 3和外圈不锈钢滤网2的排布个数，减小了压差反冲洗过滤器的体积。

[0054] 清洗时，可以先清洗内圈不锈钢滤网3，内圈不锈钢滤网3清洗完成后，清洗外圈不锈钢滤网2，也可以先清洗外圈不锈钢滤网2，外圈不锈钢滤网2清洗完成后，清洗内圈不锈钢滤网3。

[0055] 在本具体实施方式中，外圈排污通道6包括外圈反冲洗转臂61 和外圈排污管道62，外圈反冲洗转臂61的一端与外圈反冲洗吸嘴4 固定连接，另一端与转轴1固定连接，并与外圈排污管道62可转动连接，外圈排污管道62与转轴1可转动连接，外圈排污管道62的连接外圈反冲洗转臂61的一端的相对端设置在压差反冲洗过滤器的外部，外圈排污阀门8设置在外圈排污管道62的位于压差反冲洗过滤器的外部的管段。

[0056] 外圈排污管道62和外圈反冲洗转臂61形成外圈排污通道6，通过外圈反冲洗转臂61带动外圈反冲洗吸嘴4绕转轴1旋转，完成对外圈不锈钢滤网2的清洗。

[0057] 内圈排污通道7包括内圈反冲洗转臂71、内圈排污管道72及连接部和旋转部，将内圈反冲洗转臂71设置在外圈反冲洗转臂61的下部。

[0058] 为了方便安装加工，使连接部和旋转部的横截面的形状均为圆形，旋转部设有通孔，此通孔的孔径大于外圈排污管道62的外径，内圈反冲洗转臂71一端与内圈反冲洗吸嘴5连接，另一端的边缘设有孔径大于外圈排污管道62的孔径，穿过外圈反冲洗转臂61与设置在外圈反冲洗转臂61的旋转部固定连接。

[0059] 连接部设有三级阶梯孔，依次为用于安装旋转部的第一级阶梯孔，用于形成空腔的第二级阶梯孔和用于与外圈排污管道62固定连接的第三级阶梯孔，第一级阶梯孔的孔径可以稍微大于旋转部的孔径，以使旋转部可以相对连接部转动，第二级阶梯孔的孔径小于第一级阶梯孔的孔径，大于第三级阶梯孔的孔径，第三级阶梯孔的孔径可以稍微小于外圈排污管道62的孔径，以使连接部与外圈排污管道62 过盈配合，从而与外圈排污管道62固定连接。

[0060] 内圈排污管道72可以设置在第二级阶梯孔的侧壁与第二级阶梯孔连通，也可以设

置在连接部的底壁从而与第二级阶梯孔连通，内圈排污管道72的位于压差反冲洗过滤器外部的管段设有内圈排污阀门。

[0061] 内圈反冲洗转臂71、旋转部、连接部和内圈排污管道72一起形成内圈排污通道7，通过内圈反冲洗转臂71带动内圈反冲洗吸嘴5 绕转轴1旋转，完成对内圈不锈钢滤网3的逐个清洗。

[0062] 内圈反冲洗转臂71可以与旋转部为一体结构，内圈排污管道72 可以与连接部为一体结构，内圈反冲洗转臂71和外圈反冲洗转臂61 所成夹角可以任意设置，内圈反冲洗转臂71也可以设置在外圈反冲洗转臂61的上面，也可以将内圈反冲洗转臂71和外圈反冲洗转臂 61设置为一体结构等。

[0063] 内圈反冲洗转臂71也可以不与外圈反冲洗转臂61固定连接，可以在内圈反冲洗转臂71的与外圈反冲洗转臂61的与转轴1连接一端设置与外圈反冲洗转臂61的外部相应的凹槽，将外圈反冲洗转臂61 设置在凹糟内，内圈反冲洗转臂71通过设置在转轴1的外六角螺母与转轴1固定连接等，本文不再赘述。

[0064] 当对内圈不锈钢滤网3清洗时，压差反冲洗过滤器的内圈上盖板 13遮挡住内圈不锈钢滤网3的大部分上端开口，使内圈上盖板13与内圈不锈钢滤网3的上端开口间留有小部分间隙，如此设置，可以使内圈不锈钢滤网3在横向冲洗的同时，进行纵向冲洗，以防内圈不锈钢滤网3的上端冲洗不干净。

[0065] 当对外圈不锈钢滤网2清洗时，压差反冲洗过滤器的外圈上盖板 12遮挡住外圈不锈钢滤网2的大部分上端开口，使外圈上盖板12与外圈不锈钢滤网2的上端开口间留有小部分间隙，如此设置，可以使外圈不锈钢滤网2在纵向反冲洗的同时，进行横向反冲洗，以防止外圈不锈钢滤网2的上端冲洗不干净。

[0066] 外圈上盖板12和内圈上盖板13均与转轴1固定连接，使外圈上盖板12与外圈反冲洗吸嘴4同步转动，使内圈上盖板13与内圈反冲洗吸嘴5同步转动。

[0067] 可以使外圈上盖板12的距离转轴1的最远的一端的长度小于外圈不锈钢滤网2的距离转轴1的最远的一端的长度，如此设置，当外圈反冲洗吸嘴4旋转到外圈不锈钢滤网2的下端开口时，外圈上盖板 12旋转到外圈不锈钢滤网2的上端开口，并且可以使外圈上盖板12 遮挡住外圈不锈钢滤网2的大部分上端开口，留有小部分间隙。

[0068] 也可以使外圈上盖板12的距离转轴1的最远的一端的长度不变，沿外圈上盖板12的旋转方向，外圈上盖板12相对于外圈反冲洗吸嘴 4错后一定的角度，这样也可以使外圈上盖板12遮挡住外圈不锈钢滤网2的大部分上端口，留有小部分间隙，上述所说的角度是指外圈上盖板12的中心与转轴1的轴心的连线以及外圈反冲洗吸嘴4的轴心与转轴1的轴心的连线所成角度。

[0069] 内圈上盖板13的设置方式与外圈上盖板12的设置方式相同，本文不再赘述。

[0070] 以上所述仅为本实用新型的较佳实施例，并不用以限制本实用新型，凡在本实用新型的精神和原则之内，所作的任何修改、等同替换、改进等，均应包含在本实用新型的保护范围之内。

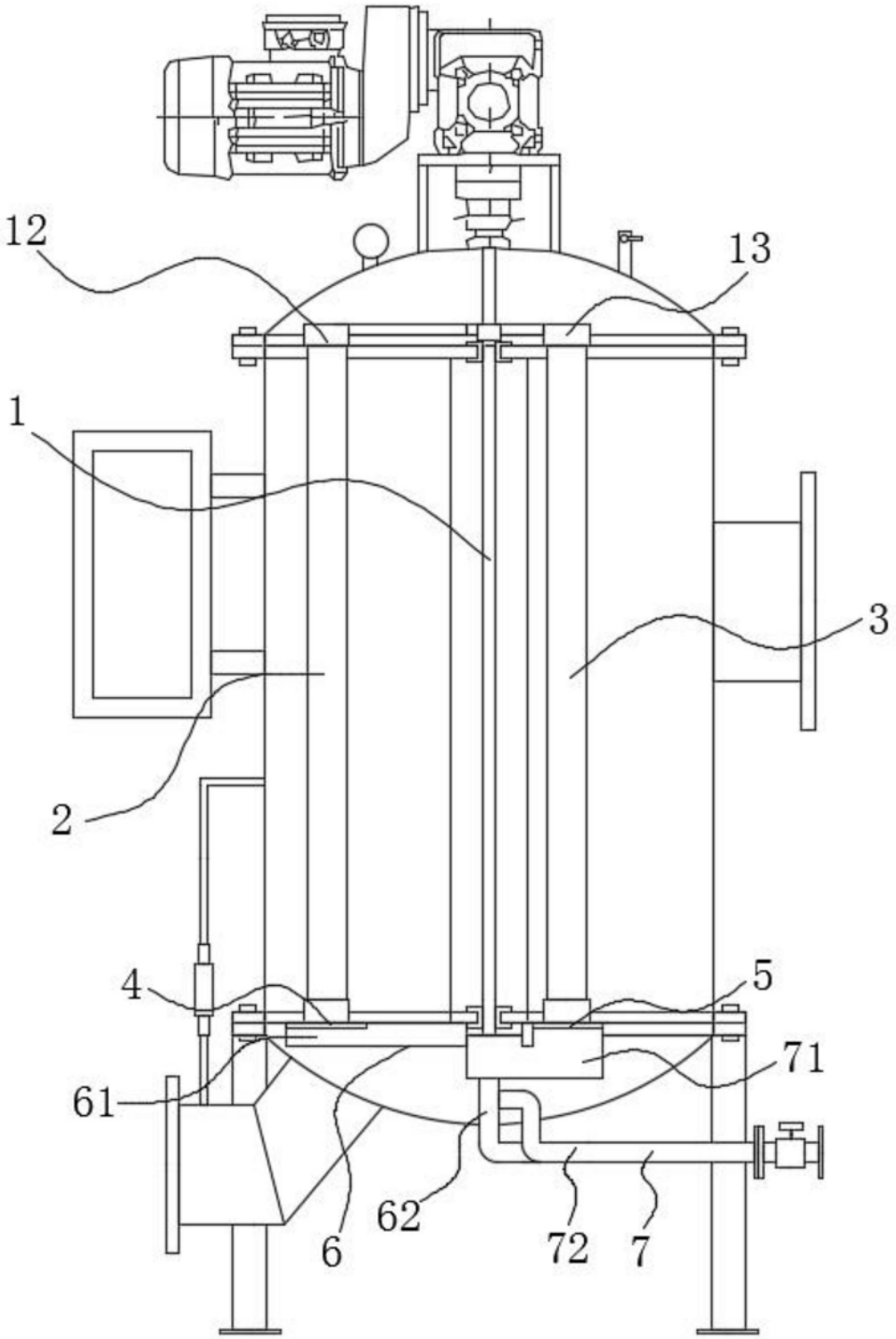

图1

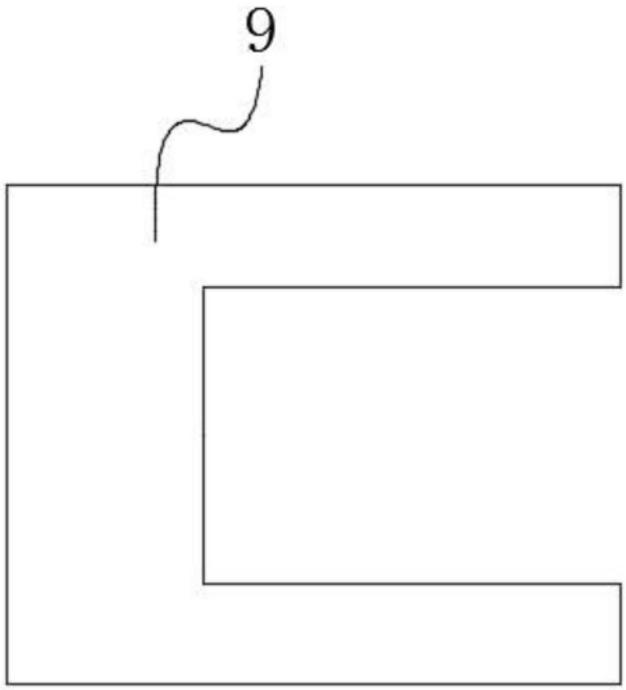

图2

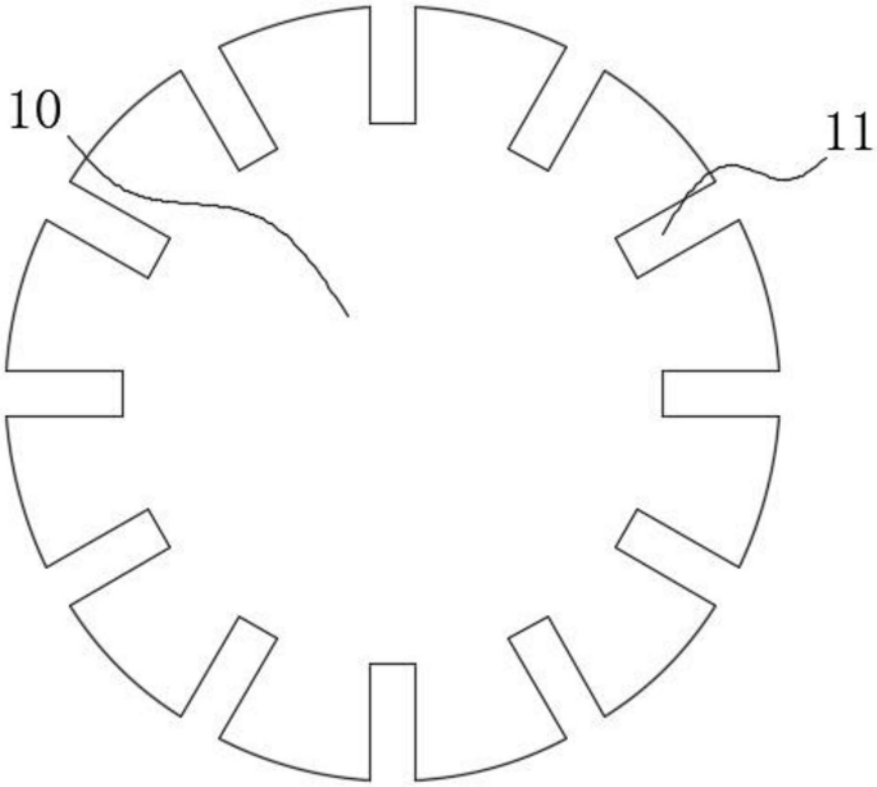

图3

图4

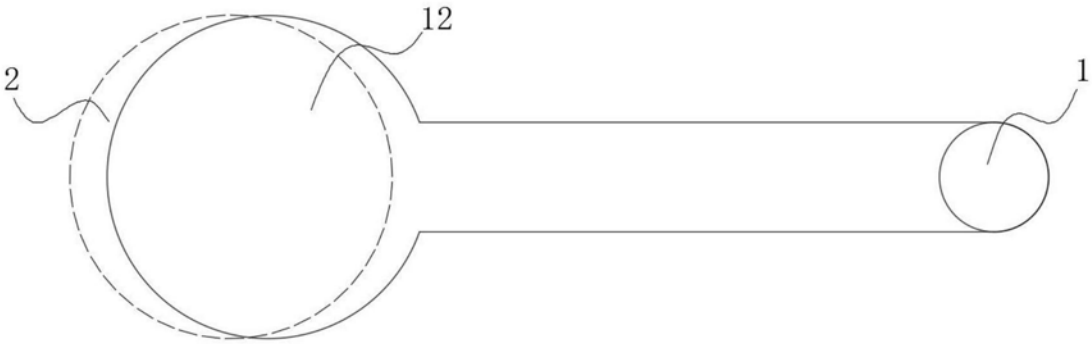

图5

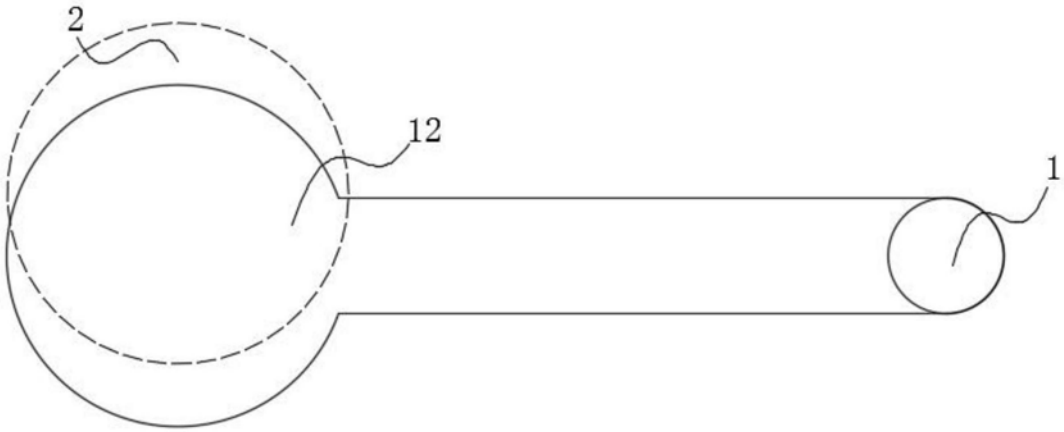

图6