ビジネスモデル
図解ツールキット
配布版

2022.08.09 更新 Ver.5.1

注：本ツールキットはダウンロードしてpower pointでお使いいただくか、コピーを作成いただきgoogleスライドで編集いただくものです。
編集権限の付与は行なっておりませんのであらかじめご了承ください。

©図解総研 (Licensed under CC BY 4.0)

図解はこの3つの要素でつくられている

主体とは？

ビジネスにおける重要な関係者・物のこと

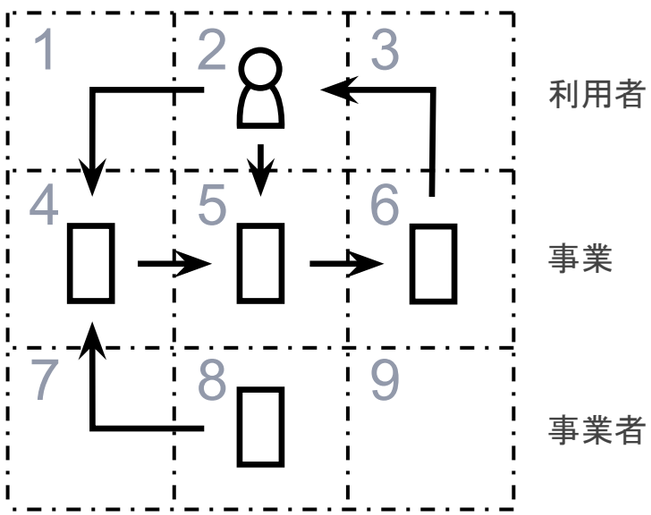

主体は3×3の9マスにおさめるルール。上から3段の構造で、上段は利用者、中段は事業、下段は事業者を置く共通の形式になっている。

矢印とは？

主体の間を流れる重要な関係性のこと

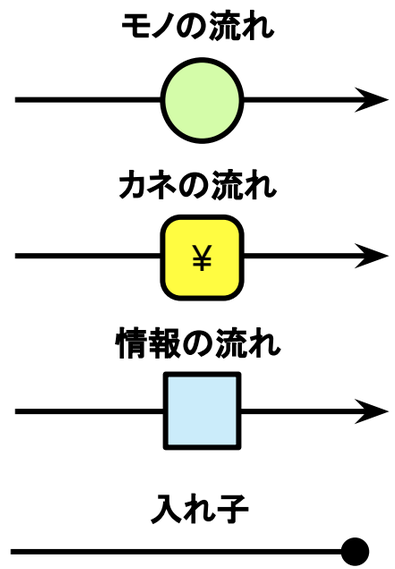

モノ・カネ・情報はそれぞれマークがつく。入れ子の場合は包含されるほうに●がつく。必ず存在するわけではない流れには点線を使う。

補足とは？

主体や矢印だけでは描ききれない重要な情報のこと

ビジネスモデルで重要な情報を補足コメントとして入れる

なぜこの主体があるのか？なぜこの矢印があるのか？この固有名詞はどんな意味か？など、初めて見た人にもわかりやすいように書く。

©図解総研 (Licensed under CC BY 4.0)

ビジネスモデル図解ツールキット

主体

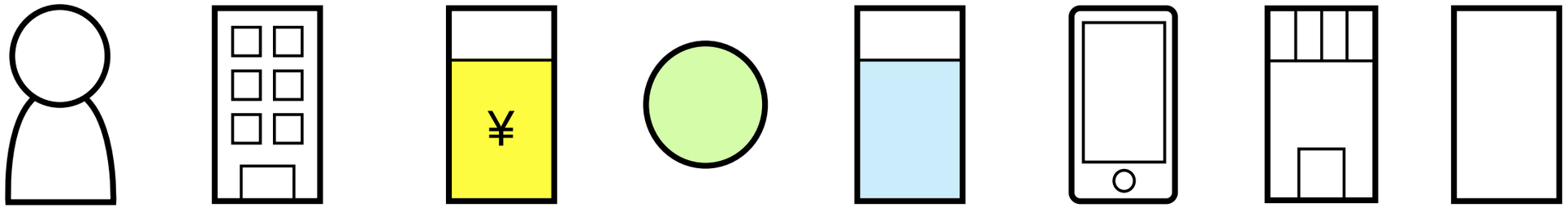

ヒト　会社　カネ　モノ　情報　スマホ　店舗　その他

←イメージに近いものを配置すればOK　正解があるわけではない

矢印

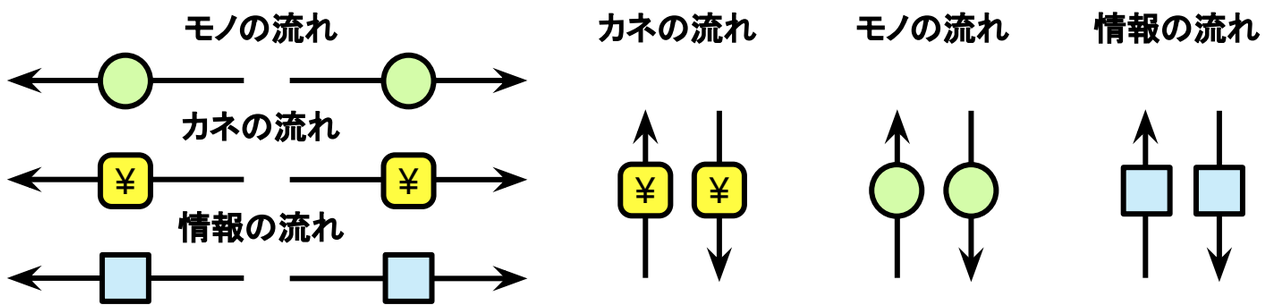

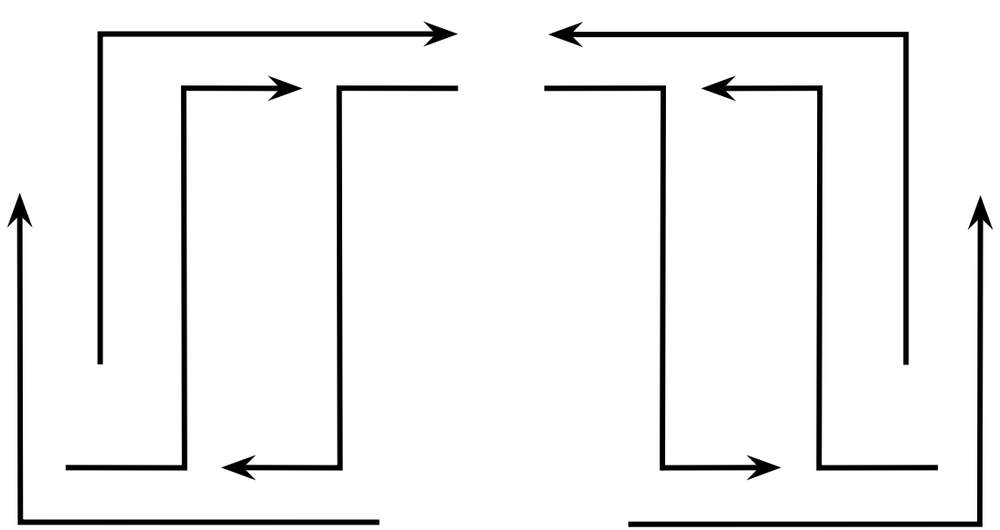

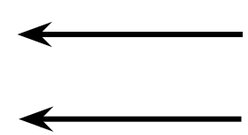

従属関係

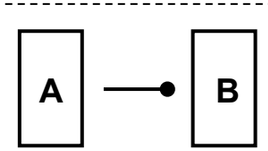

BはAに属していることを表す

補足

関係性の矢印の意味を説明するコメント

説明がないと理解が成り立たないコメントを入れる

コメントは14px以上で

補足的に入れるコメントは吹き出しに入れる
また、感動するポイントもなるべく入れる

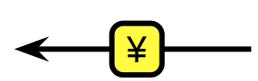

カネやモノの流れの時も同様

コメントの位置は上下どちらでも可
見やすい方で

全体

ビジネスモデル図解は、そのビジネスにおいて最も重要な経営資源や価値の流れを可視化するためのツール（3×3におさめるルール）

©図解総研 (Licensed under CC BY 4.0)

図解をよむ7つのステップ

まずは中央の縦列をみる

1 だれに？
その事業はだれのためにおこなわれるのか？

2 なにを？
なにが事業としておこなわれるのか？製品が入ることも

3 だれが？
だれがその事業をおこなっているのか？

次に中央の横列をみる

4 何が価値か？
利用者は何を価値と感じ対価を支払っているか？（利用者にとっての経済合理性）

5 どう稼ぐか？
事業者はどういう価値でこの事業の経済合理性を支えるか？（事業者にとっての経済合理性）

※4,5についてはビジネスモデル 2.0図鑑ではルール化していなかったが、その後多くのワークショップを開催する中で意味を加えたもの。利用者と事業者の双方の視点での経済合理性を確認することができる。

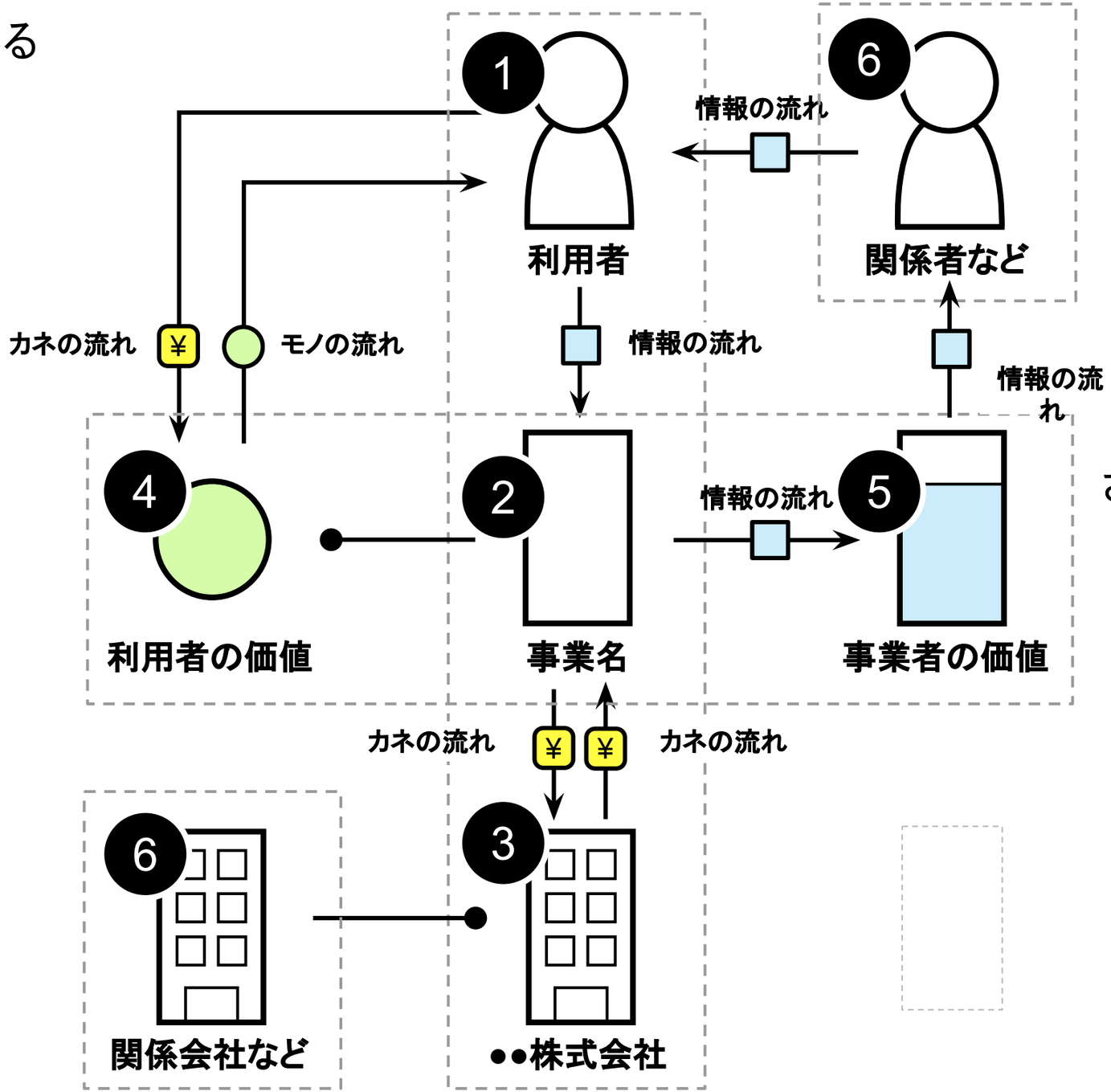

そして四隅をみる

5 だれが関係？
提携している企業や、重要な関係会社はいるか？

7

さらに矢印(や補足)を見る

7 どんな流れがある？
モノ・カネ・情報の流れがどうなっているか？

× 主体が入らないことも
必ずしも3×3のすべてのマスが埋まっている必要はない

※この図はサンプルです。特定のビジネスを指すわけではありません

Spotify：サブスクかつフリーミアムの音楽ストリーミングサービス

図解の例

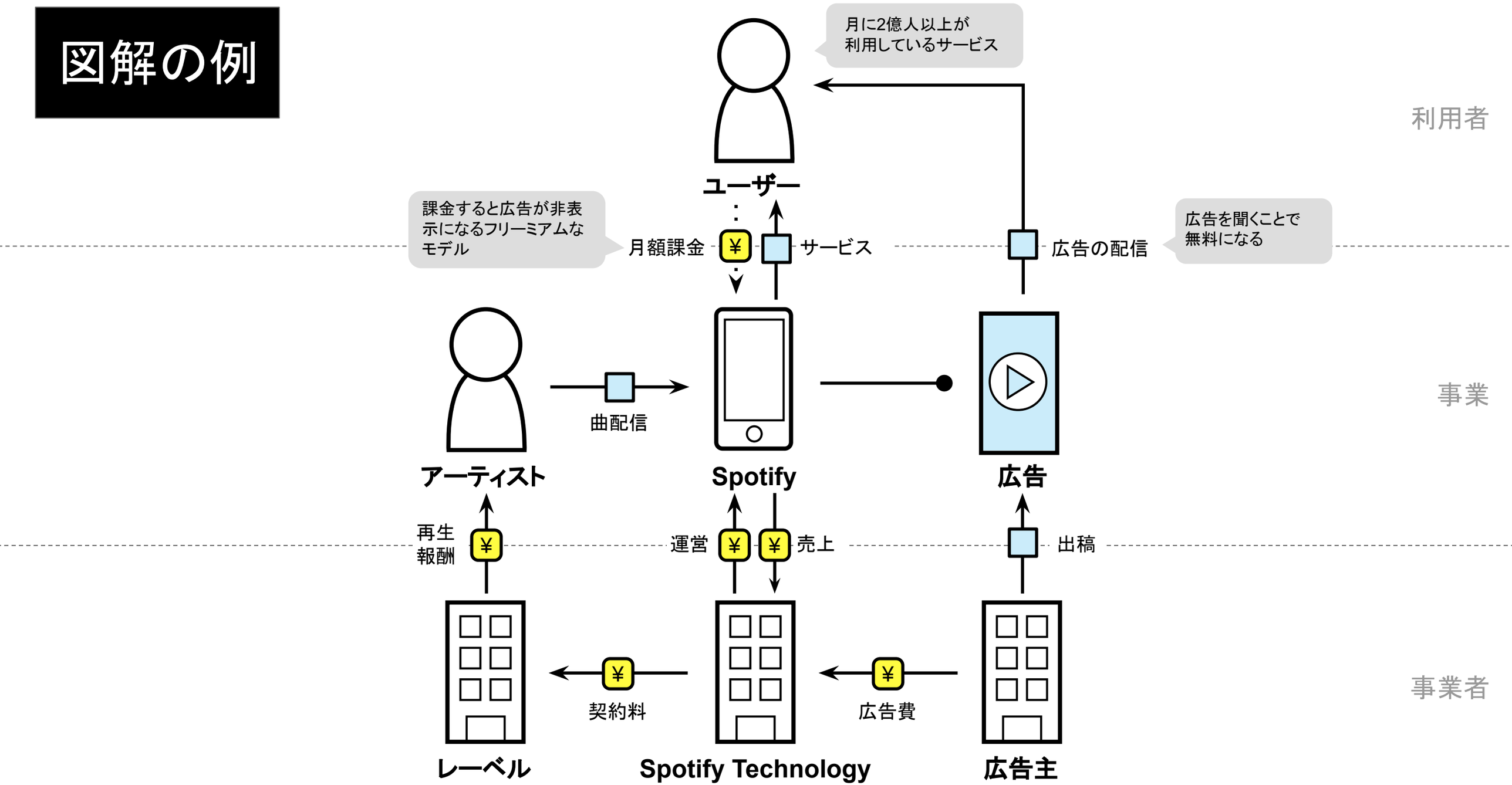

※こちらのシートをコピーして
編集すると便利です

事業名：事業のひとこと説明

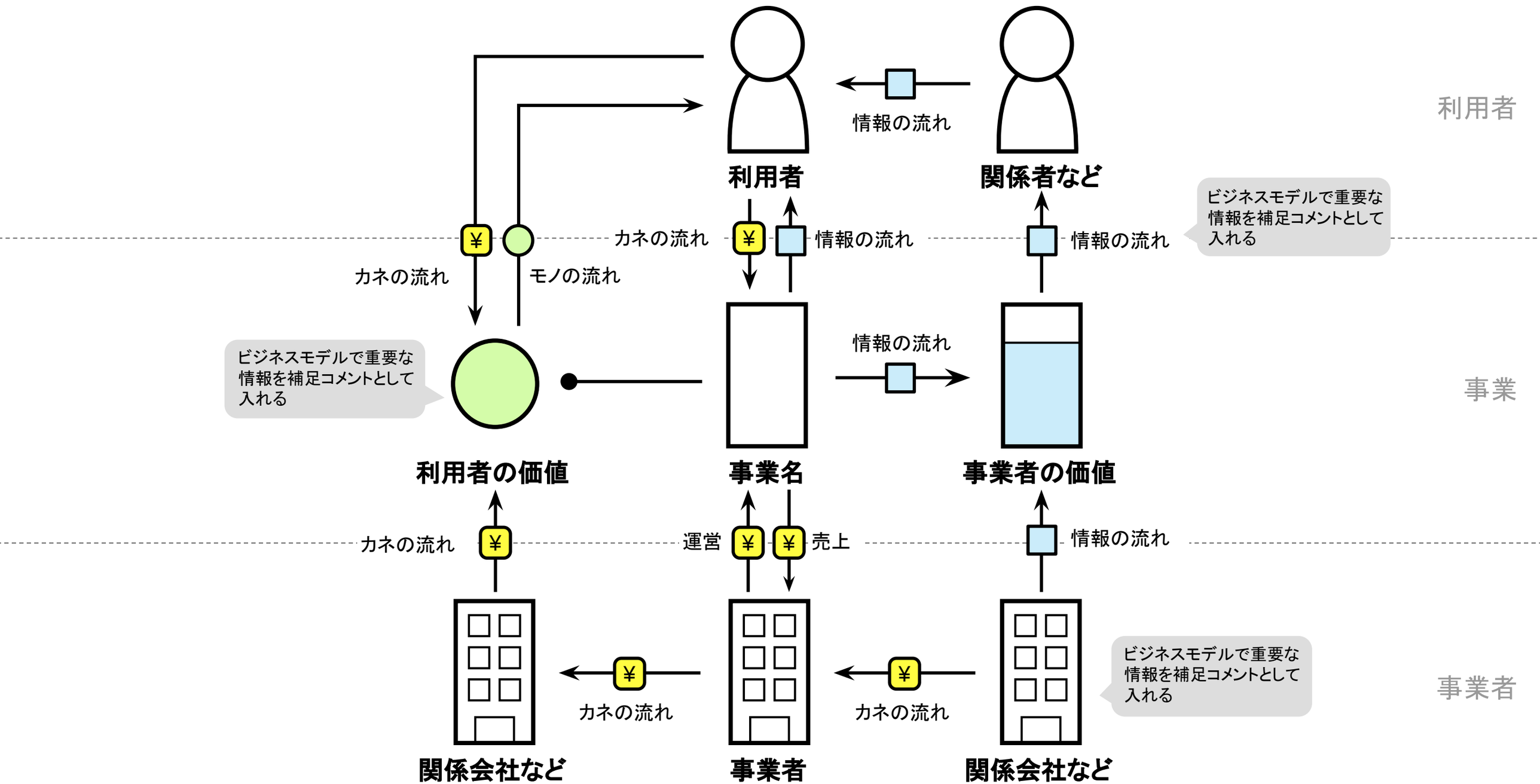

本資料のダウンロード方法と注意事項

ダウンロード方法

1. 画面左上の[ファイル]をクリック
2. [形式を指定してダウンロード]をクリック
3. ご利用したい形式を選択
   ダウンロード完了です

何人かの方から編集権限のリクエストをいただいてます。しかし編集権限を渡してしまうと何かの拍子に資料そのものが改ざんされてしまう可能性もあるため、閲覧権限のみに留めています　。

ダウンロードしていただければ普通に編集できますので、ご利用になりたい場合はダウンロードしてお使いください。

本ファイルまたはファイル内のデータ、素材をそのまま商用利用・再配布することはお控えください（このツールキットそのものを販売するようなことです）。
それ以外の、本ツールキットで制作した図解を業務等でお使いいただくのは問題ありません。

©図解総研 (Licensed under CC BY 4.0)

書籍のご案内

ビジネスモデル 2.0図鑑

2018.09 出版

国内で9万部、海外版ふくめて 10万部を超えるビジネスモデルを図解でまとめた本。注目されるスタートアップや、海外のユニコーン企業、大企業の新規事業などを共通の図解フォーマットでまとめている。2019年、グッドデザイン賞を受賞。

Amazonのページはこちらから

会計の地図

2021.03 出版

難しくてつまらないと思われがちな会計を、はじめて知る人に向けて、「会計の地図」という図法を用いて、100以上の図解で「売上」から「のれん」まで視覚的に伝えた会計の入門書。累計発行部数 5万部を超えました。

Amazonのページはこちらから

ビジネスの仕組みがわかる図解のつくりかた

2020.04 出版

本書はビジネスモデル 2.0図鑑を出版後、50以上の企業や行政向けに講演やワークショップをして得たビジネスモデルの図解ノウハウをまとめた本。

Amazonのページはこちらから

本資料に関するお問い合わせ

なにかご不明な点やお問い合わせなどございましたら、下記の一般社団法人図解総研のサイトからお問い合わせください。

https://zukai.co

©図解総研 (Licensed under CC BY 4.0)