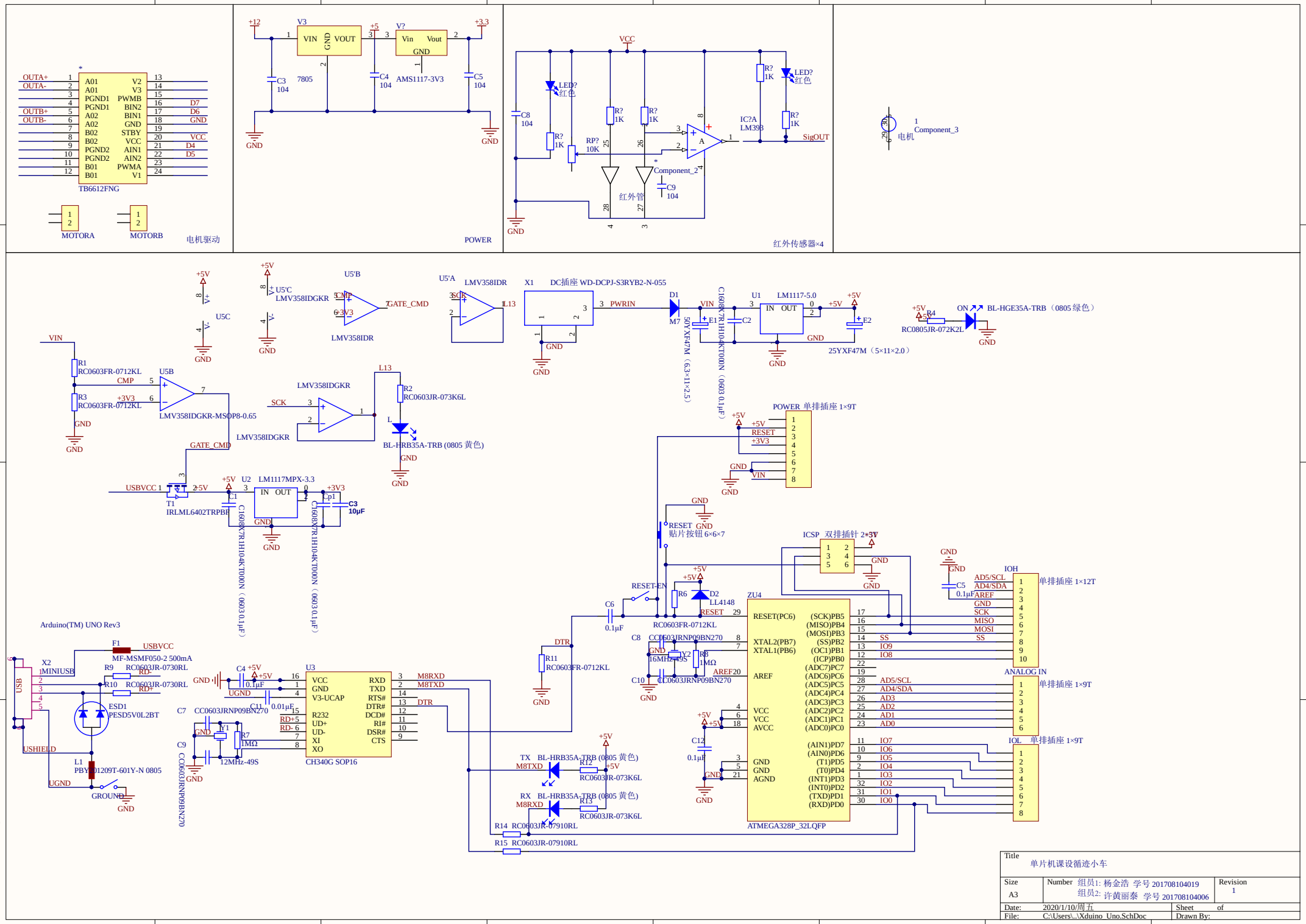
TB6612FNG
MOTORA
MOTORB
电机驱动
7805
AMS1117-3V3
POWER
LED? 红色
RP? 10K
红外管
Component_2
IC?A LM393
SigOUT
红外传感器×4
Component_3
电机
LM358IDR
DC插座 WD-DCPJ-S3RYB2-N-055
PWRIN
LM1117-5.0
25YXF47M（5×11×2.0）
BL-HGE35A-TRB（0805绿色）
RC0805JR-072K2L
LM358IDGKR-MSOP8-0.65
BL-HRB35A-TRB (0805 黄色)
IRLML6402TRPBF
LM1117MPX-3.3
POWER 单排插座 1×9T
贴片按钮 6×6×7
ICSP 双排插针 2*3
ZU4
ATMEGA328P_32LQFP
IOH 单排插座 1×12T
ANALOG IN 单排插座 1×9T
IOL 单排插座 1×9T
Arduino(TM) UNO Rev3
MF-MSMF050-2 500mA
MINIUSB
ESD1 PESD5V0L2BT
PBY201209T-601Y-N 0805
CH340G SOP16
Title
单片机课设循迹小车
Size
A3
Number
组员1: 杨金浩 学号 201708104019
组员2: 许黄丽泰 学号 201708104006
Revision
1
Date: 2020/1/10/周五
File: C:\Users\..\Xduino_Uno.SchDoc
Sheet of
Drawn By: