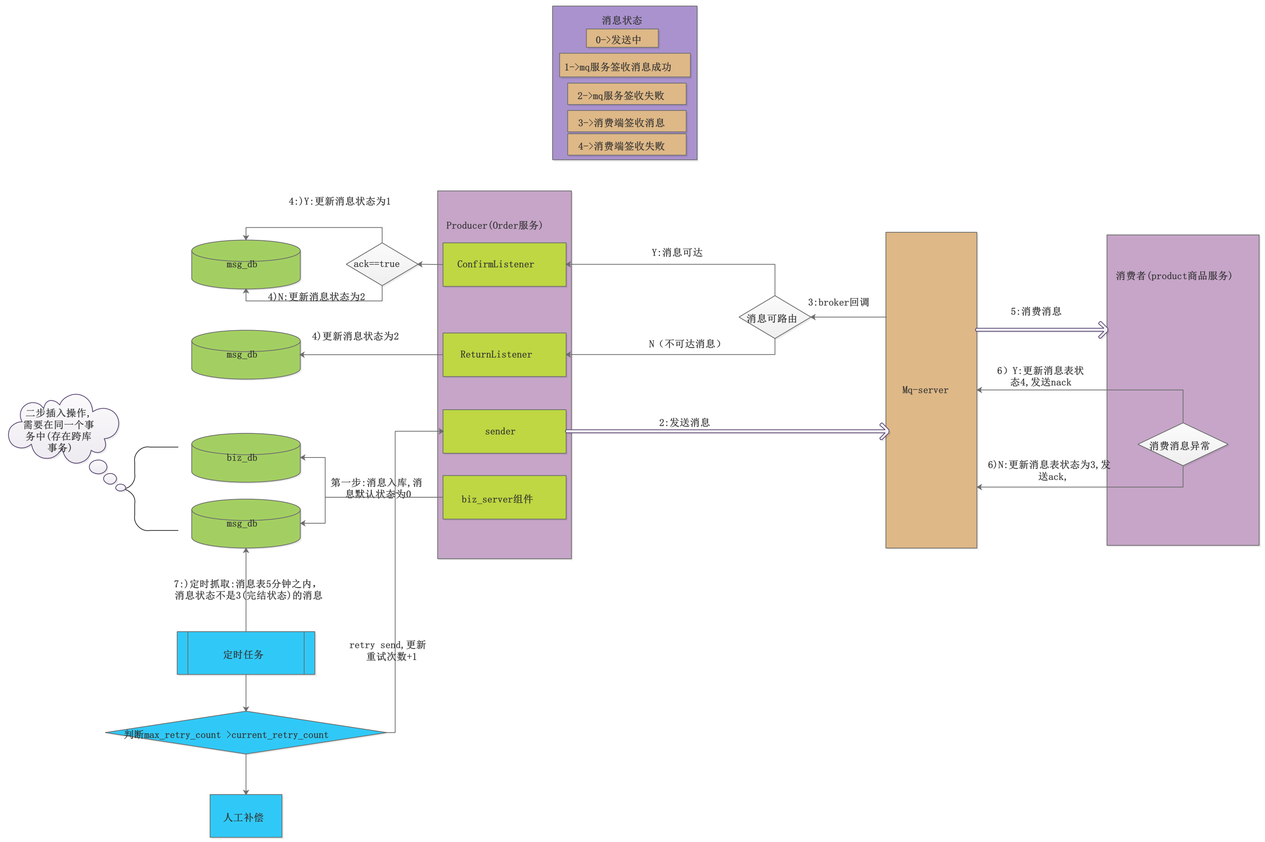
消息状态
0->发送中
1->mq服务签收消息成功
2->mq服务签收失败
3->消费端签收消息
4->消费端签收失败
4:)Y:更新消息状态为1
msg_db
ack==true
4)N:更新消息状态为2
Producer(Order服务)
ConfirmListener
Y:消息可达
消息可路由
3:broker回调
消费者(product商品服务)
5:消费消息
4)更新消息状态为2
msg_db
ReturnListener
N（不可达消息）
6）Y:更新消息表状态4,发送nack
Mq-server
二步插入操作,需要在同一个事务中(存在跨库事务)
sender
2:发送消息
消费消息异常
biz_db
第一步:消息入库,消息默认状态为0
6)N:更新消息表状态为3,发送ack,
biz_server组件
msg_db
7:)定时抓取:消息表5分钟之内，消息状态不是3(完结状态)的消息
定时任务
retry send,更新重试次数+1
判断max_retry_count >current_retry_count
人工补偿