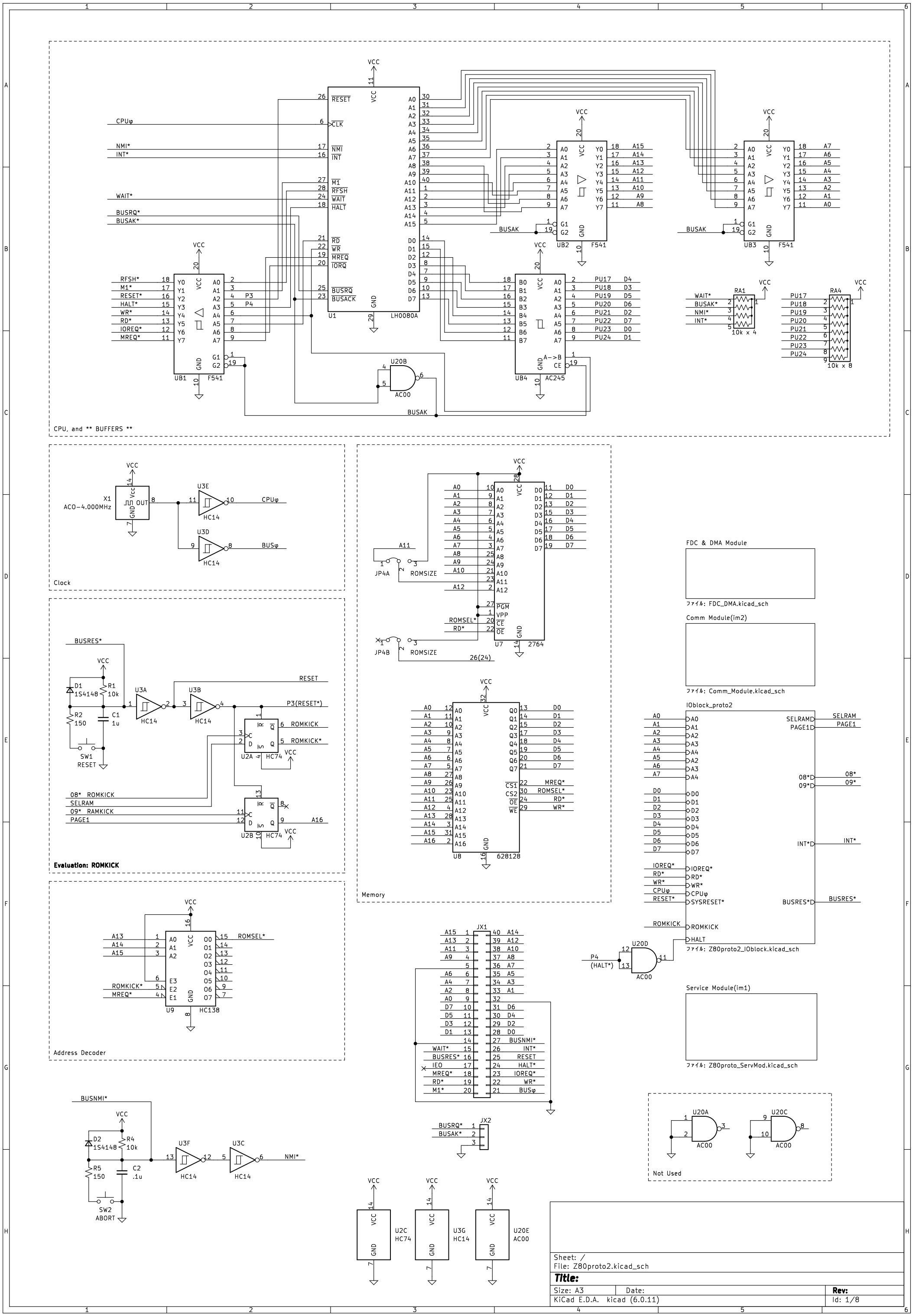
CPU, and ** BUFFERS **
U1 LH0080A
UB1 F541
UB2 F541
UB3 F541
UB4 AC245
U20B AC00
RA1 10k x 4
RA4 10k x 8
Clock
X1 ACO-4.000MHz
U3E HC14
U3D HC14
CPUφ
BUSφ
Evaluation: ROMKICK
U3A HC14
U3B HC14
U2A HC74
U2B HC74
SW1 RESET
D1 1S4148
R1 10k
R2 150
C1 1u
Memory
U7 2764
JP4A
JP4B
ROMSIZE
U8 628128
Address Decoder
U9 HC138
ROMSEL*
JX1
JX2
FDC & DMA Module
ファイル: FDC_DMA.kicad_sch
Comm Module(im2)
ファイル: Comm_Module.kicad_sch
IOblock_proto2
ファイル: Z80proto2_IOblock.kicad_sch
U20D AC00
Service Module(im1)
ファイル: Z80proto_ServMod.kicad_sch
U3F HC14
U3C HC14
D2 1S4148
R4 10k
R5 150
C2 .1u
SW2 ABORT
U20A AC00
U20C AC00
Not Used
U2C HC74
U3G HC14
U20E AC00
Sheet: /
File: Z80proto2.kicad_sch
Title:
Size: A3
Date:
Rev:
KiCad E.D.A. kicad (6.0.11)
Id: 1/8

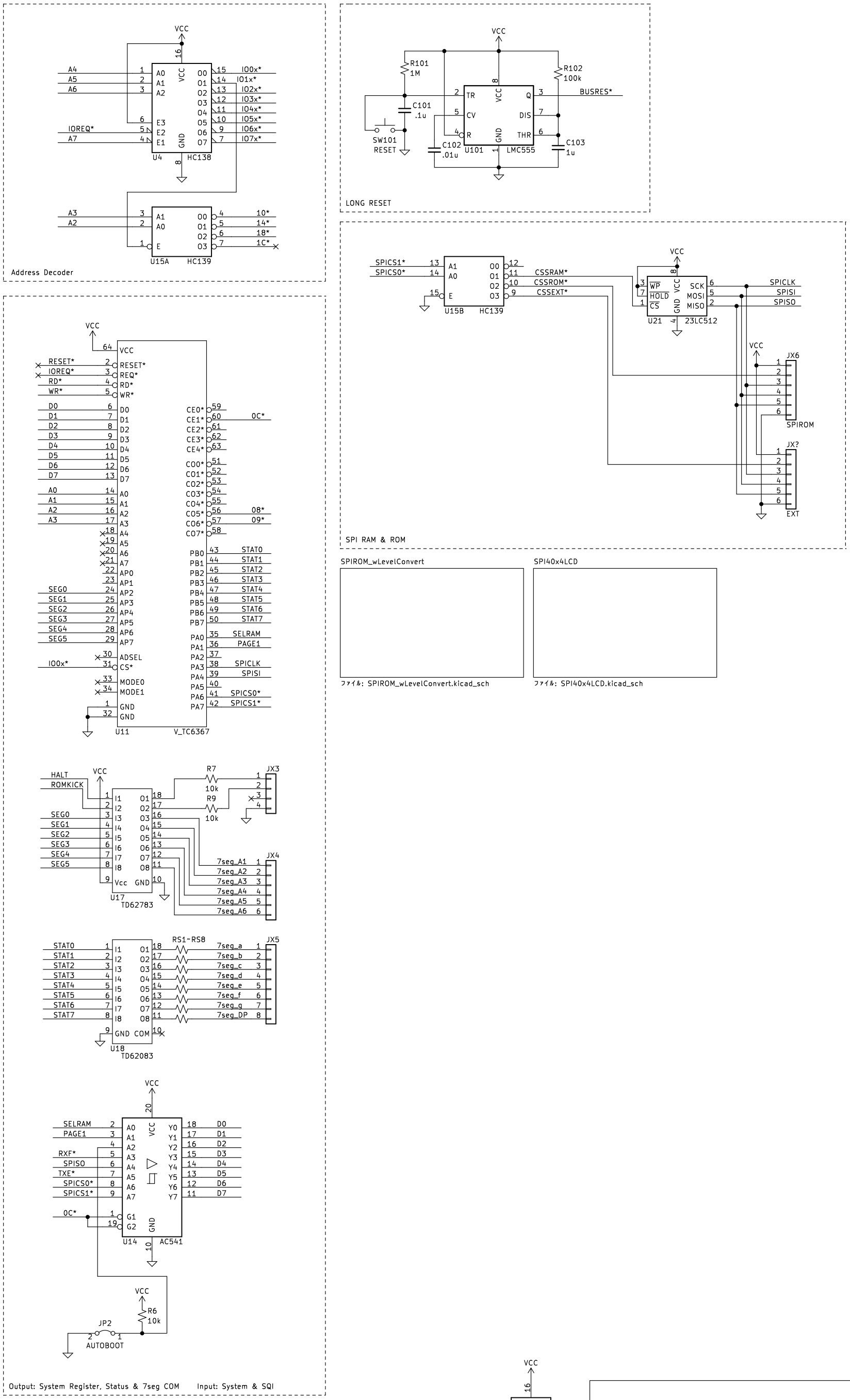
Address Decoder
U4 HC138
U15A HC139
LONG RESET
R101 1M
R102 100k
C101 .1u
C102 .01u
C103 1u
SW101 RESET
U101 LMC555
BUSRES*
SPI RAM & ROM
U15B HC139
U21 23LC512
JX6 SPIROM
JX? EXT
SPICLK
SPISI
SPISO
CSSRAM*
CSSROM*
CSSEXT*
SPICS1*
SPICS0*
SPIROM_wLevelConvert
SPI40x4LCD
ファイル: SPIROM_wLevelConvert.kicad_sch
ファイル: SPI40x4LCD.kicad_sch
U11 V_TC6367
U17 TD62783
U18 TD62083
U14 AC541
JX3
JX4
JX5
RS1~RS8
R7 10k
R9 10k
R6 10k
JP2 AUTOBOOT
Output: System Register, Status & 7seg COM
Input: System & SQI
U15C HC139
Sheet: /IOblock_proto2/
File: Z80proto2_IOblock.kicad_sch
Title:
Size: A3
Date:
Rev:
KiCad E.D.A. kicad (6.0.11)
Id: 2/8

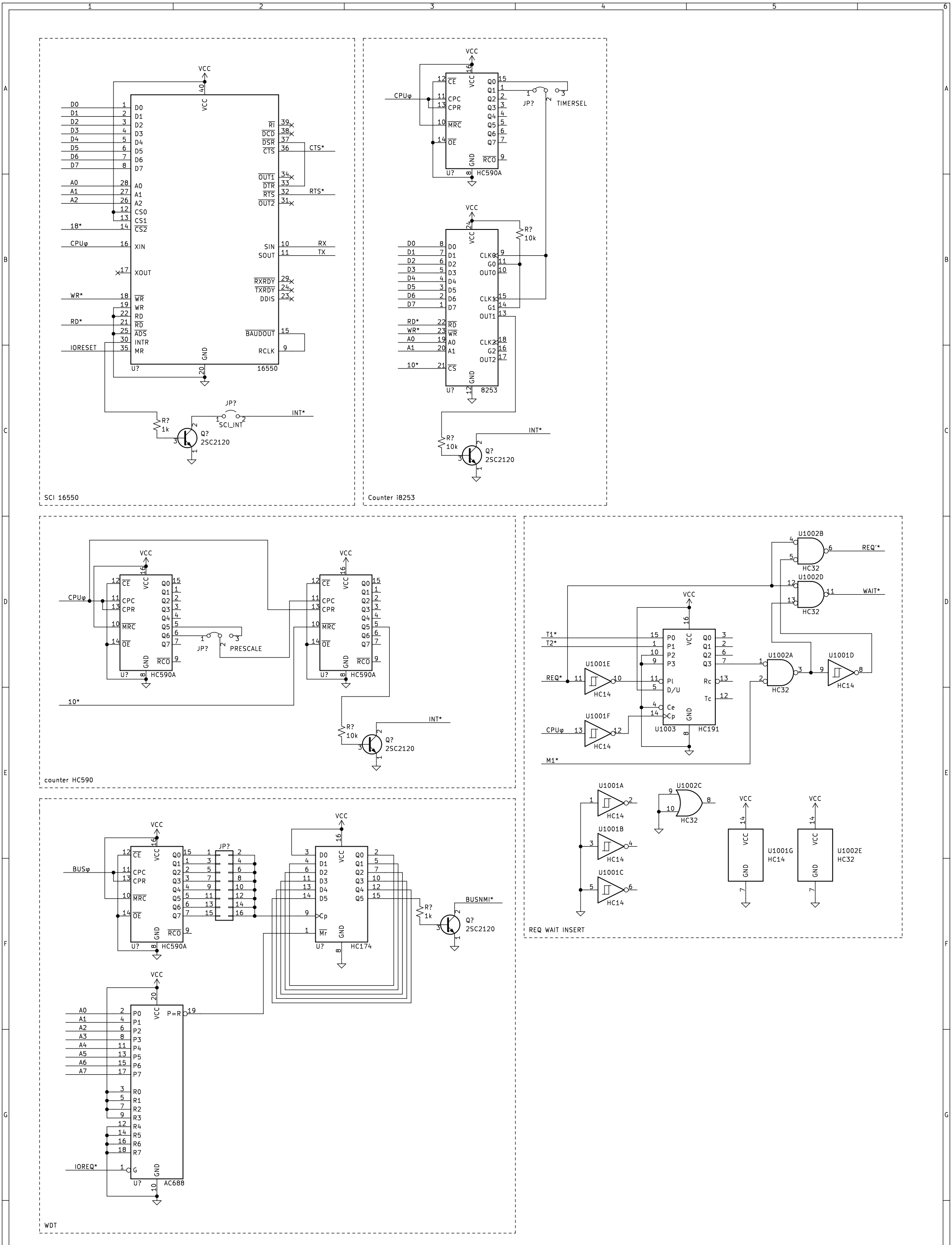


Sheet: /Service Module(im1)/
File: Z80proto_ServMod.kicad_sch

**Title:**

| Size: A3 | Date: | **Rev:** |
|---|---|---|
| KiCad E.D.A. kicad (6.0.11) | | Id: 3/8 |

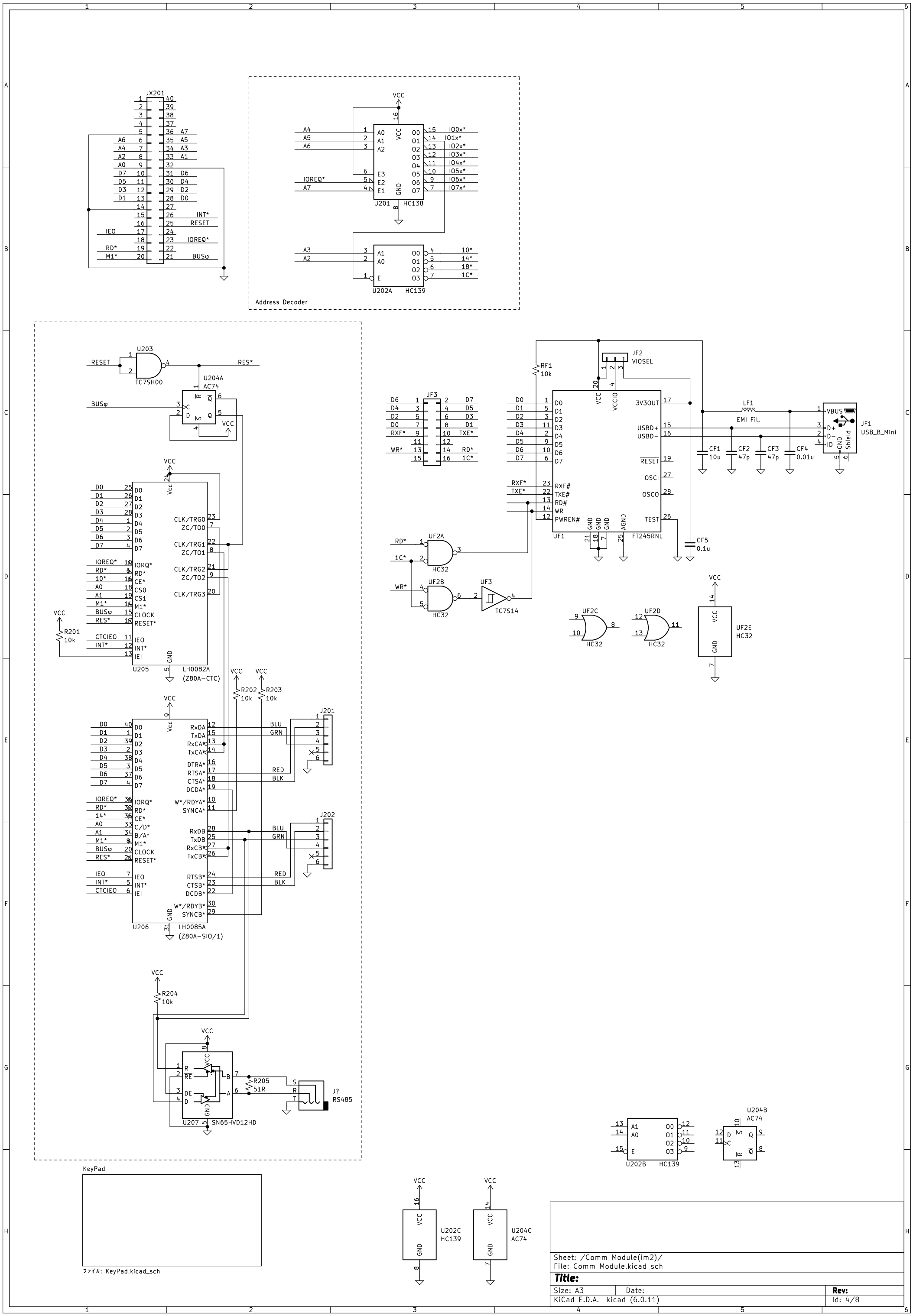
JX201
Address Decoder
U201 HC138
U202A HC139
U203 TC7SH00
U204A AC74
U205 LH0082A (Z80A-CTC)
U206 LH0085A (Z80A-SIO/1)
U207 SN65HVD12HD
J201
J202
J?
RS485
R201 10k
R202 10k
R203 10k
R204 10k
R205 51R
JF1 USB_B_Mini
JF2 VIOSEL
JF3
RF1 10k
LF1 EMI Fil.
CF1 10u
CF2 47p
CF3 47p
CF4 0.01u
CF5 0.1u
UF1 FT245RNL
UF2A HC32
UF2B HC32
UF2C HC32
UF2D HC32
UF2E HC32
UF3 TC7S14
U202B HC139
U204B AC74
U202C HC139
U204C AC74
KeyPad
ファイル: KeyPad.kicad_sch
Sheet: /Comm Module(im2)/
File: Comm_Module.kicad_sch
Title:
Size: A3
Date:
Rev:
KiCad E.D.A. kicad (6.0.11)
Id: 4/8

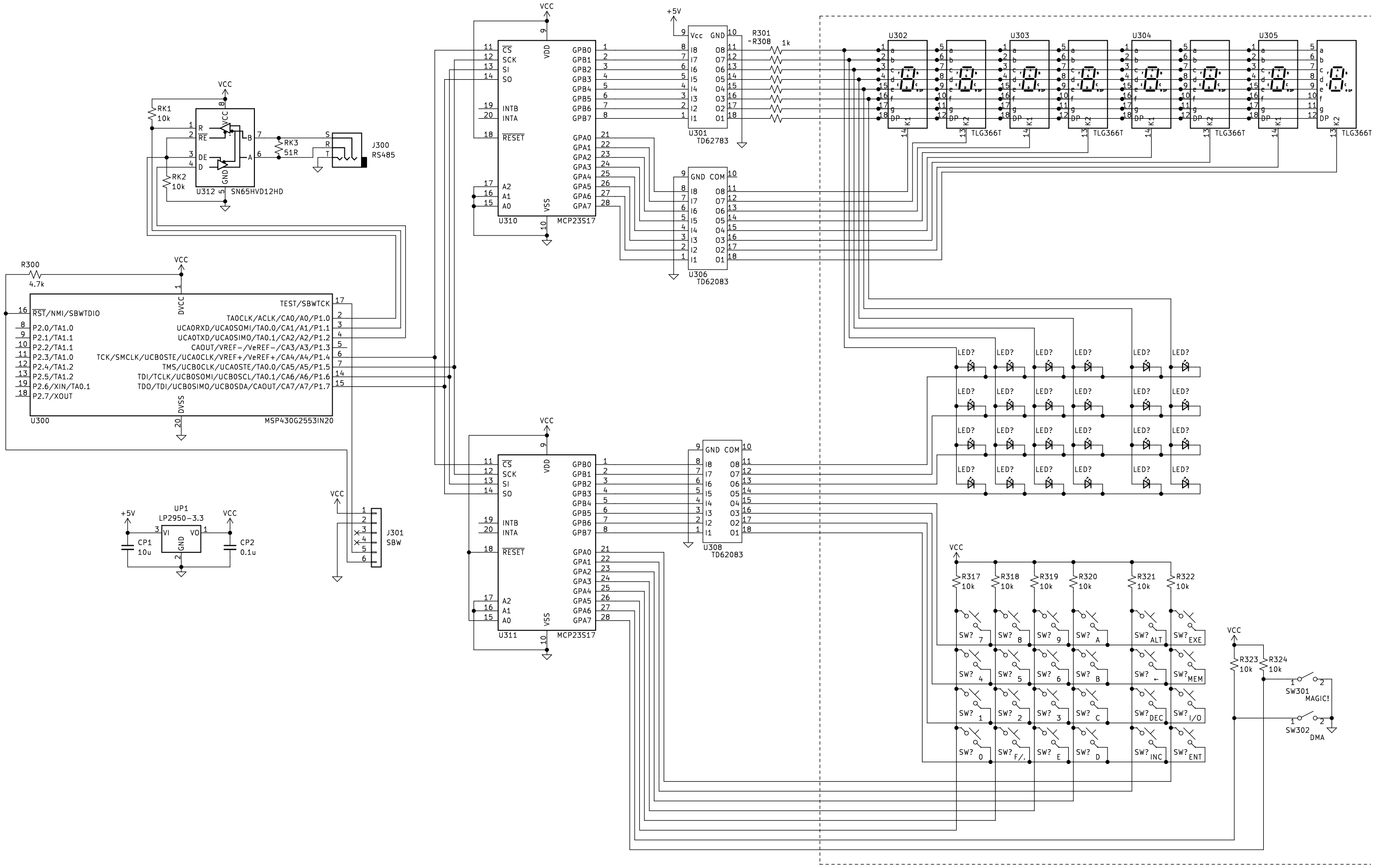


Sheet: /Comm Module(im2)/KeyPad/
File: KeyPad.kicad_sch

**Title:**

| Size: A3 | Date: | Rev: |
|---|---|---|
| KiCad E.D.A. kicad (6.0.11) | | Id: 5/8 |

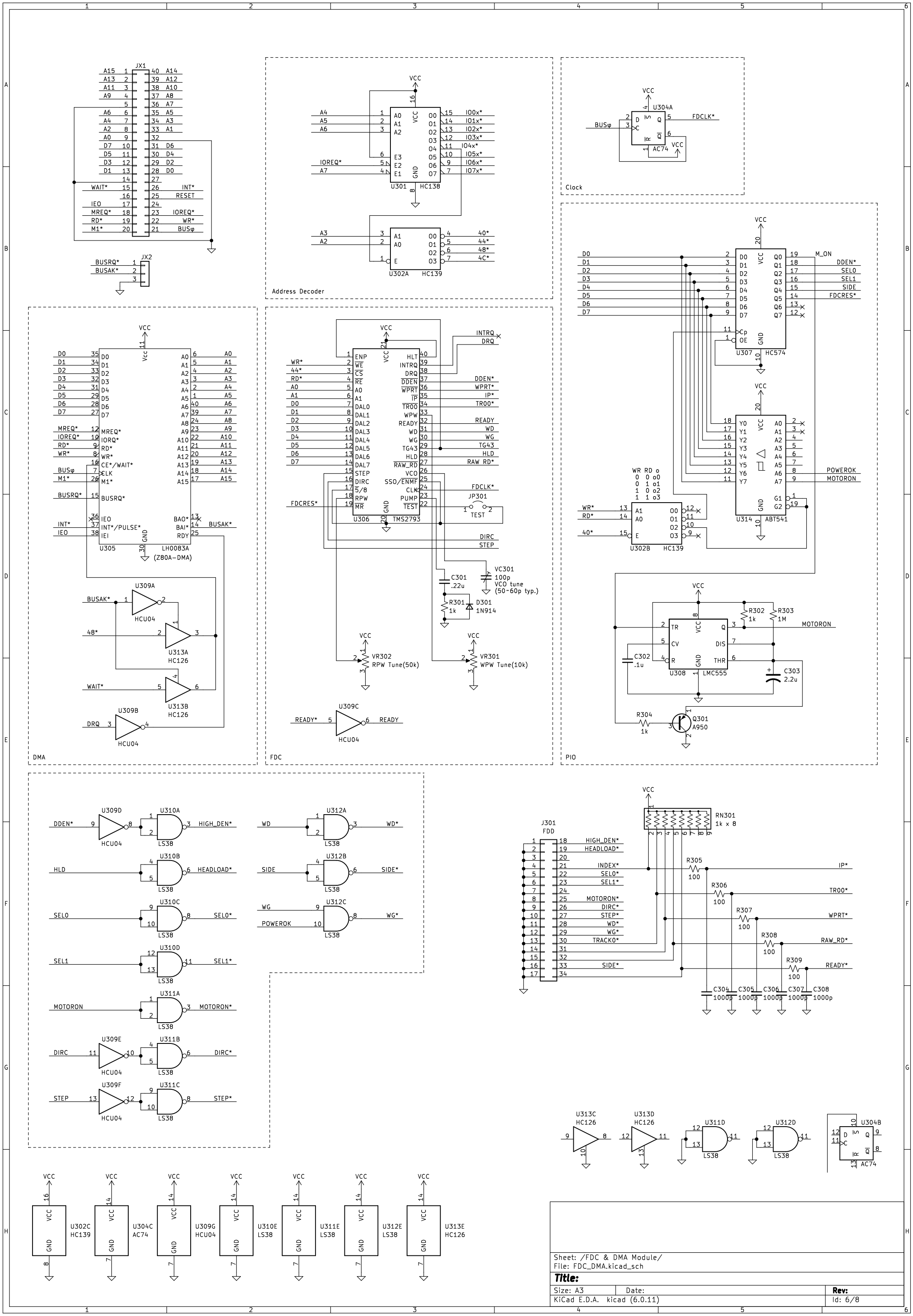


Sheet: /FDC & DMA Module/
File: FDC_DMA.kicad_sch

**Title:**

| Size: A3 | Date: | Rev: |
|---|---|---|
| KiCad E.D.A. kicad (6.0.11) | | Id: 6/8 |

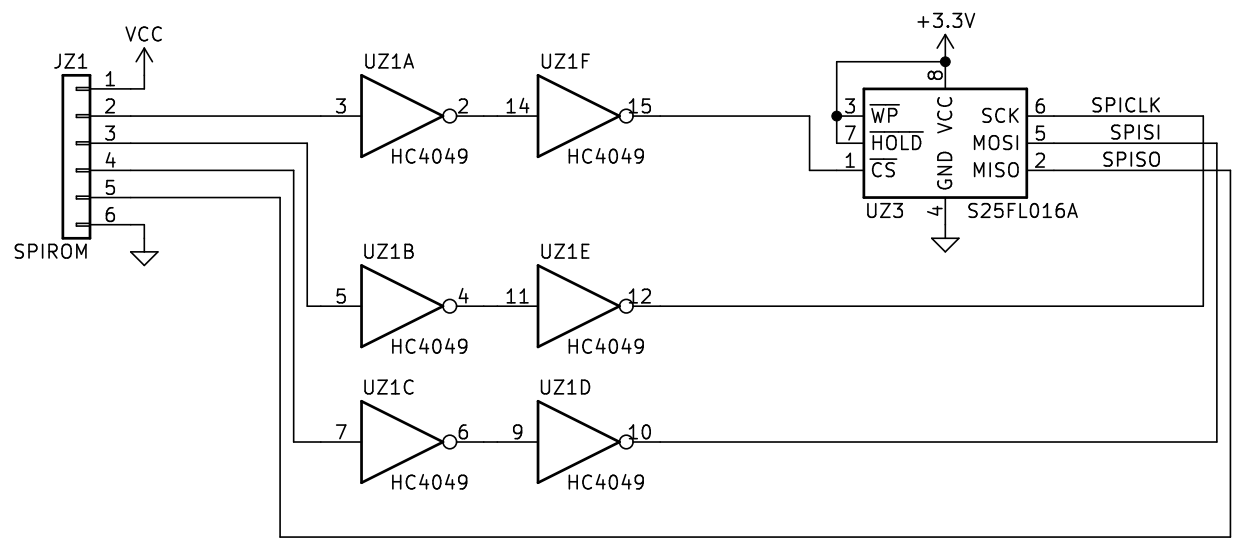


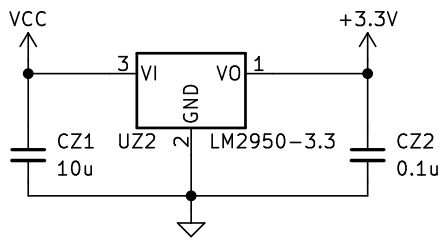


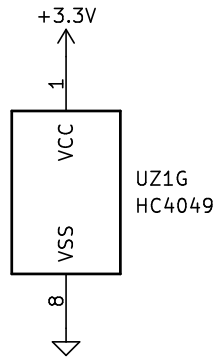


Sheet: /IOblock_proto2/SPIROM_wLevelConvert/
File: SPIROM_wLevelConvert.kicad_sch

**Title:**

| Size: A4 | Date: | **Rev:** |
|---|---|---|
| KiCad E.D.A. kicad (6.0.11) | | Id: 7/8 |

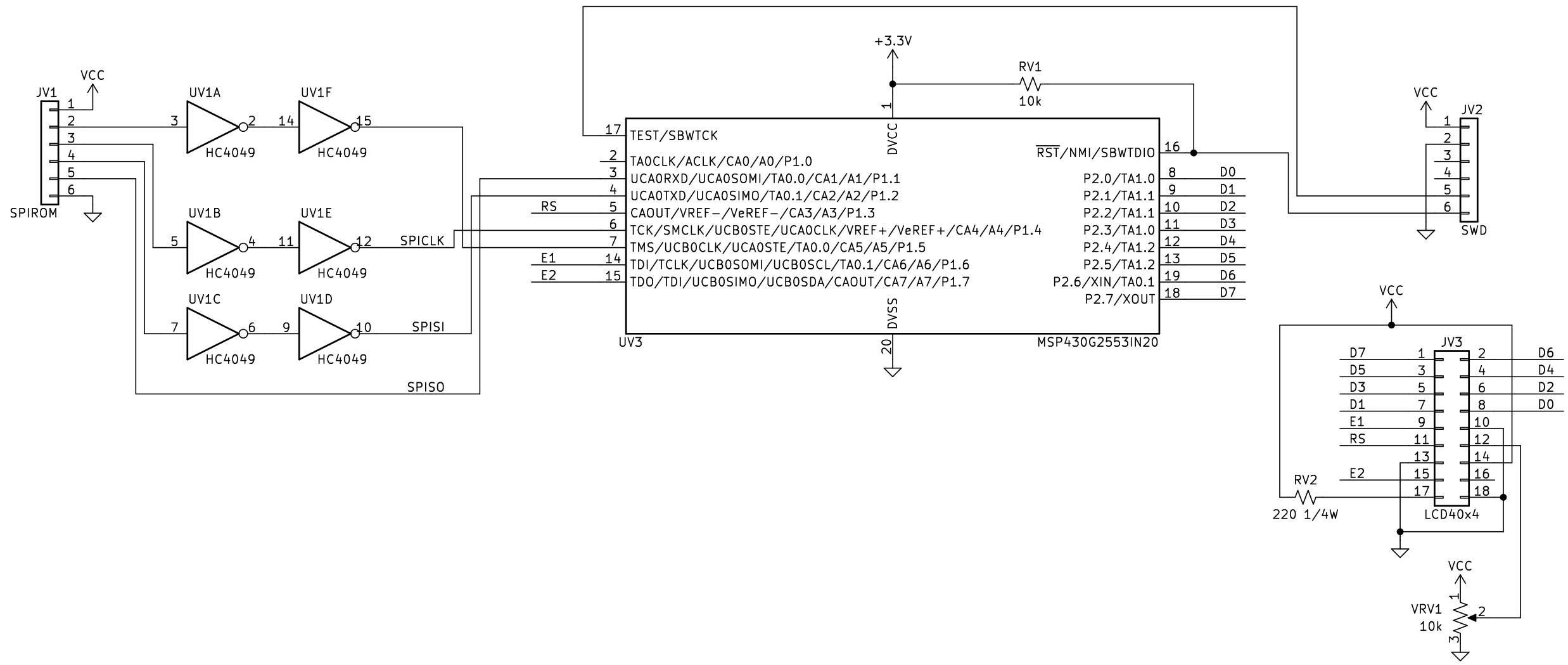


Sheet: /IOblock_proto2/SPI40x4LCD/
File: SPI40x4LCD.kicad_sch

**Title:**

| Size: A4 | Date: | **Rev:** |
|---|---|---|
| KiCad E.D.A. kicad (6.0.11) | | Id: 8/8 |