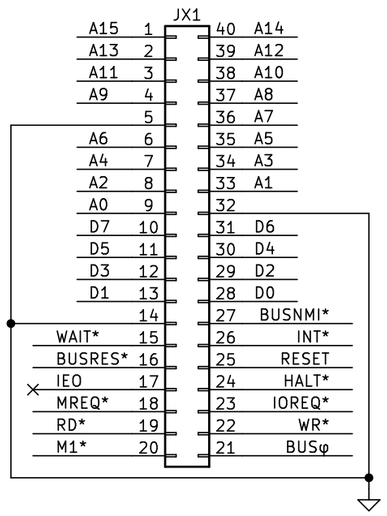

Z80 Shared interface logic

ファイル: ev68020_z80if.kicad_sch

IO device & IPL

ファイル: ev68020_IO_IPL.kicad_sch

DRAM Test

ファイル: ev68020_DRAM_Test.kicad_sch

User RAM

ファイル: ev68020_mem.kicad_sch

ROM & Work RAM

ファイル: ev68020_ROM_WRAM.kicad_sch

PLD & Control

ファイル: ev68020_pld.kicad_sch

CPLD(obsolete)

ファイル: ev68020_cpld.kicad_sch

MPU

ファイル: ev68020_mpu.kicad_sch

Sheet: /
File: ev68020.kicad_sch

Title:

Size: A4	Date:	**Rev:**
KiCad E.D.A. kicad (6.0.11)		Id: 1/10

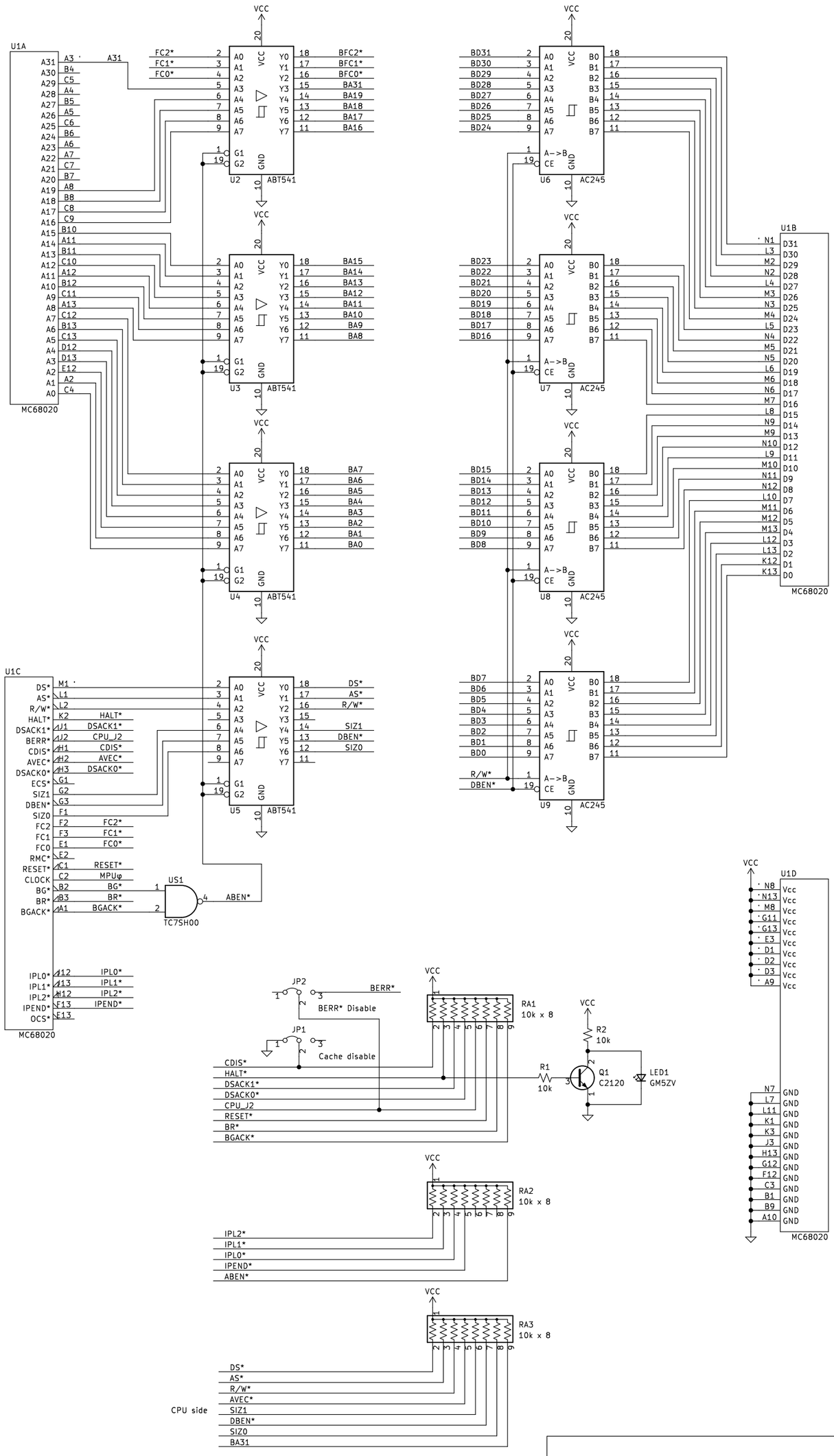

Sheet: /MPU/
File: ev68020_mpu.kicad_sch

Title:

Size: A3	Date:	Rev:
KiCad E.D.A. kicad (6.0.11)		Id: 2/10

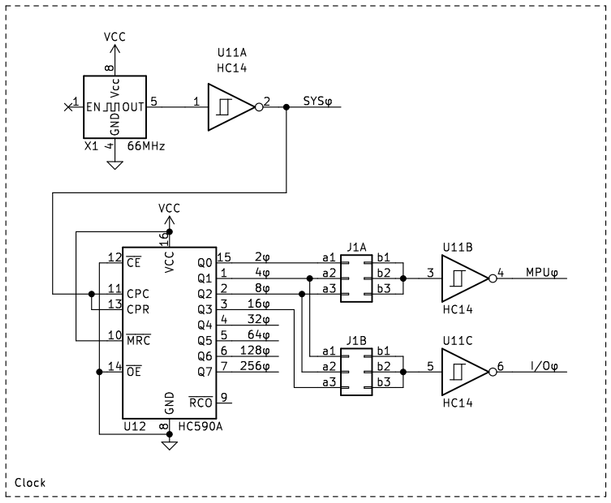

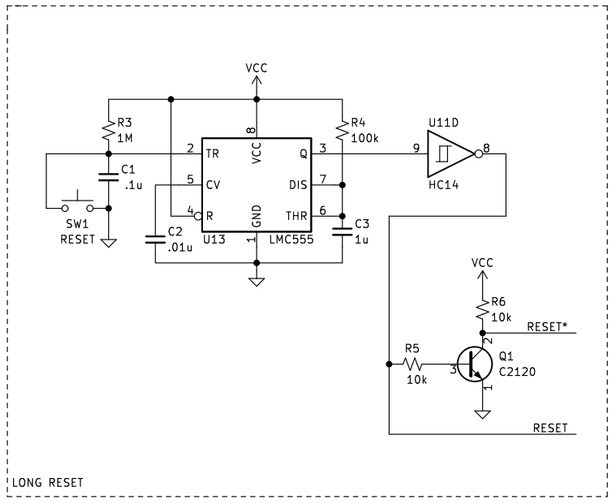

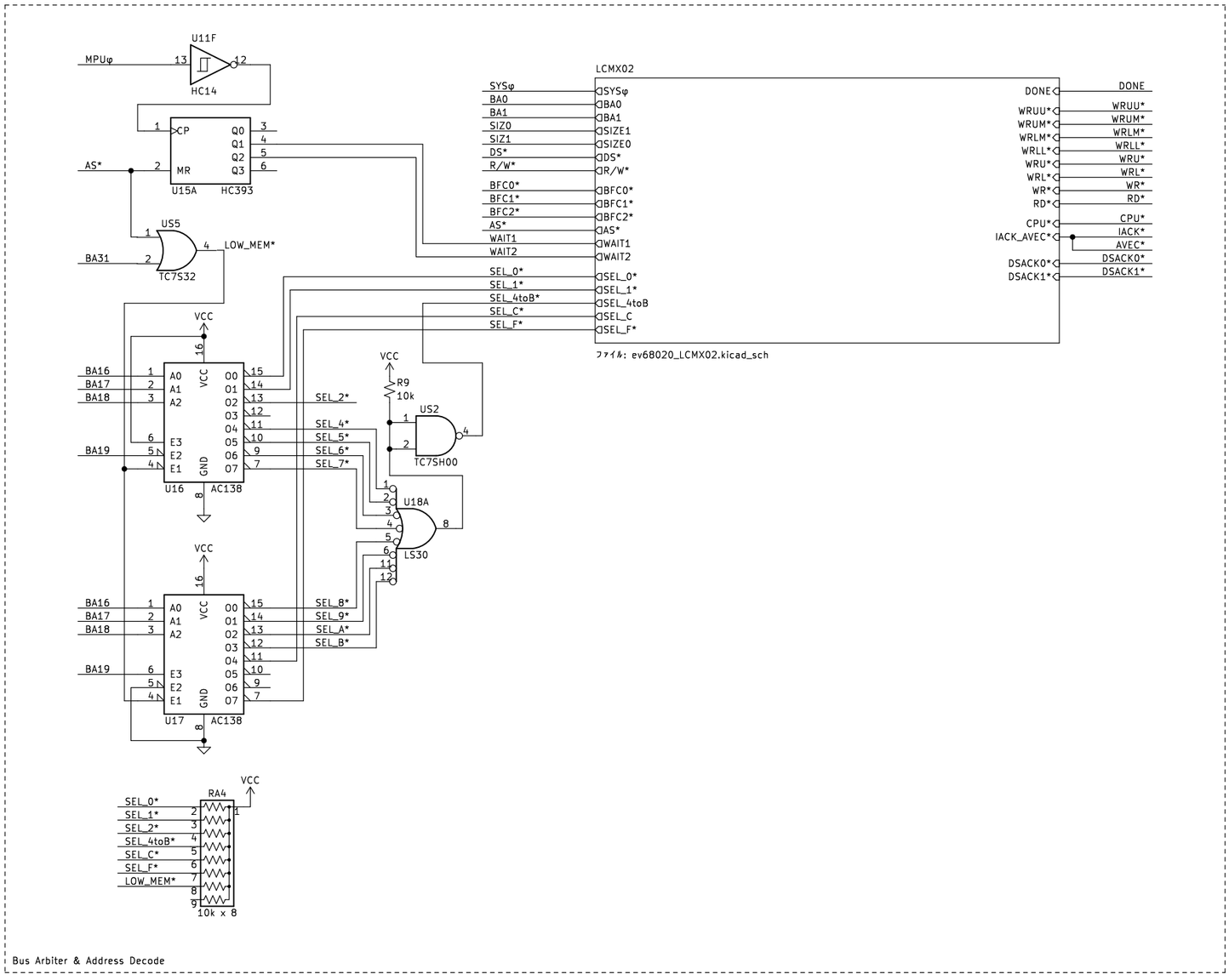

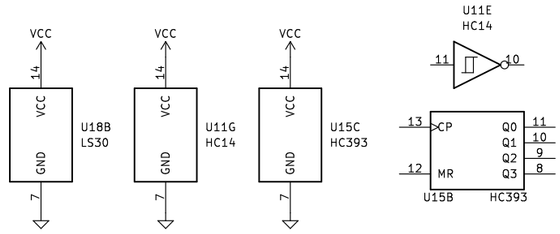

Sheet: /PLD & Control/
File: ev68020_pld.kicad_sch

Title:

Size: A3	Date:	Rev:
KiCad E.D.A. kicad (6.0.11)		Id: 3/10

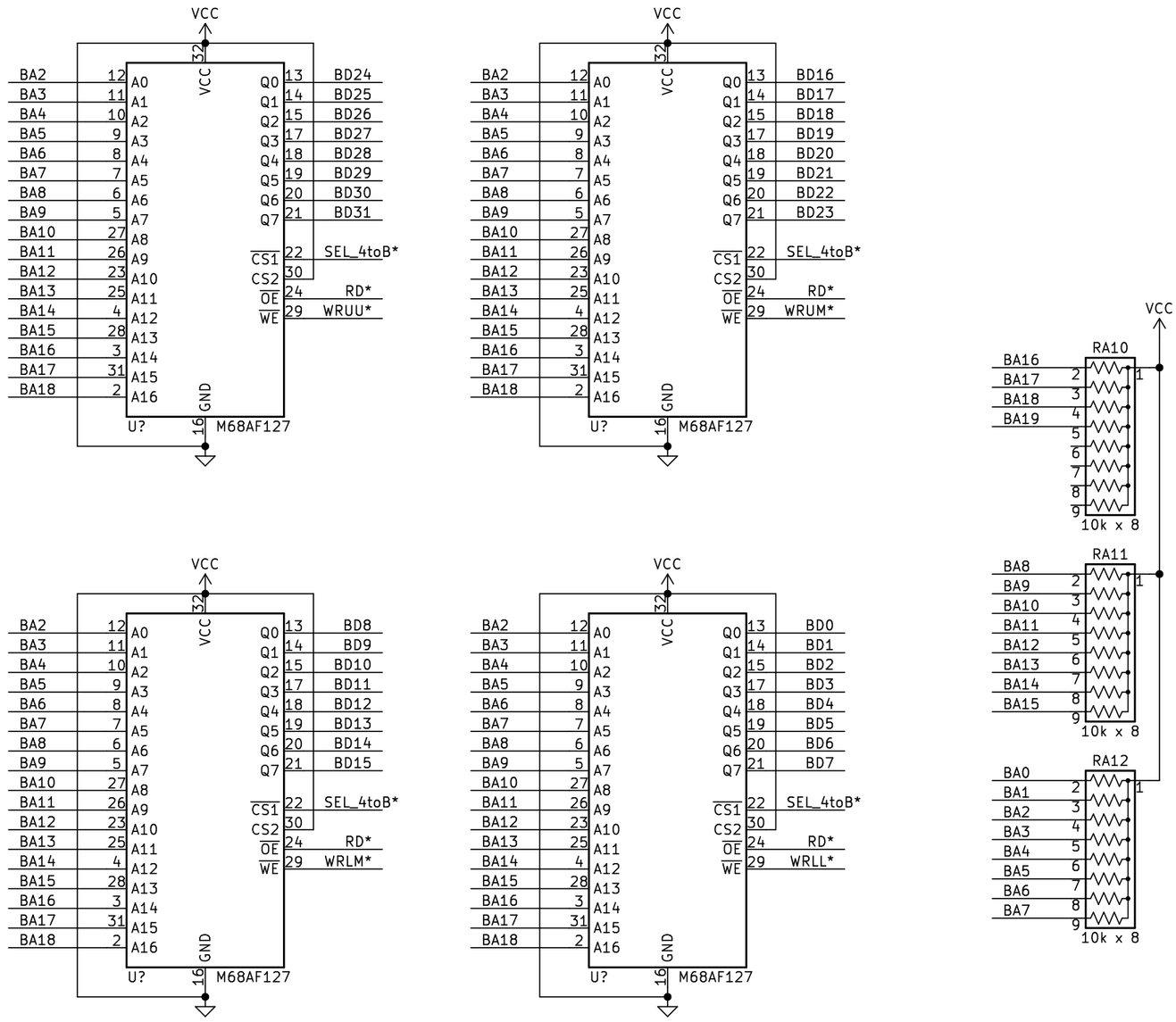

Sheet: /User RAM/
File: ev68020_mem.kicad_sch

Title:

Size: A4	Date:	**Rev:**
KiCad E.D.A. kicad (6.0.11)		Id: 4/10

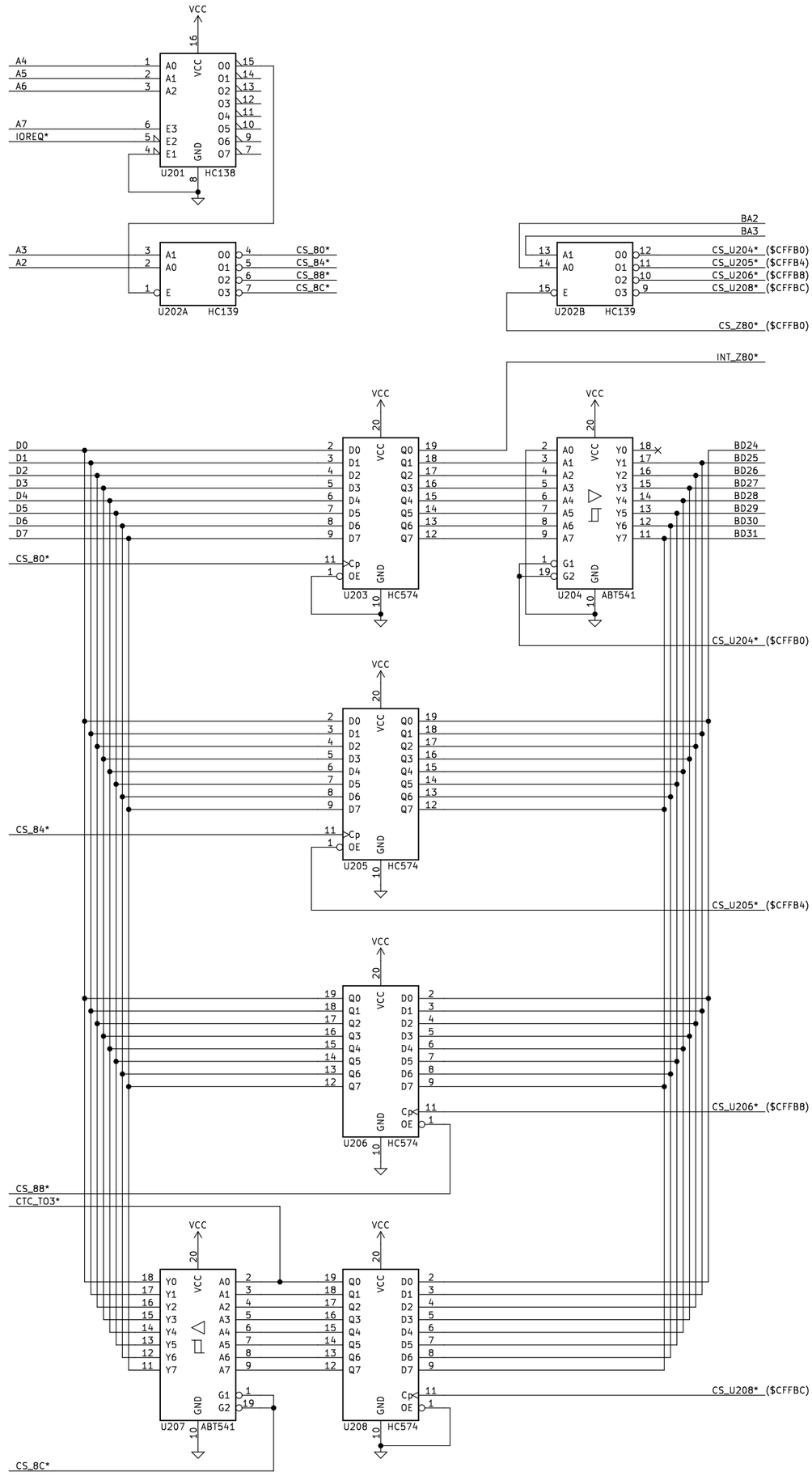

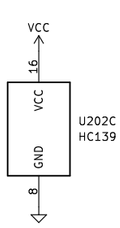

Sheet: /Z80 Shared interface logic/
File: ev68020_z80if.kicad_sch

Title:

Size: A3	Date:	**Rev:**
KiCad E.D.A. kicad (6.0.11)		Id: 5/10

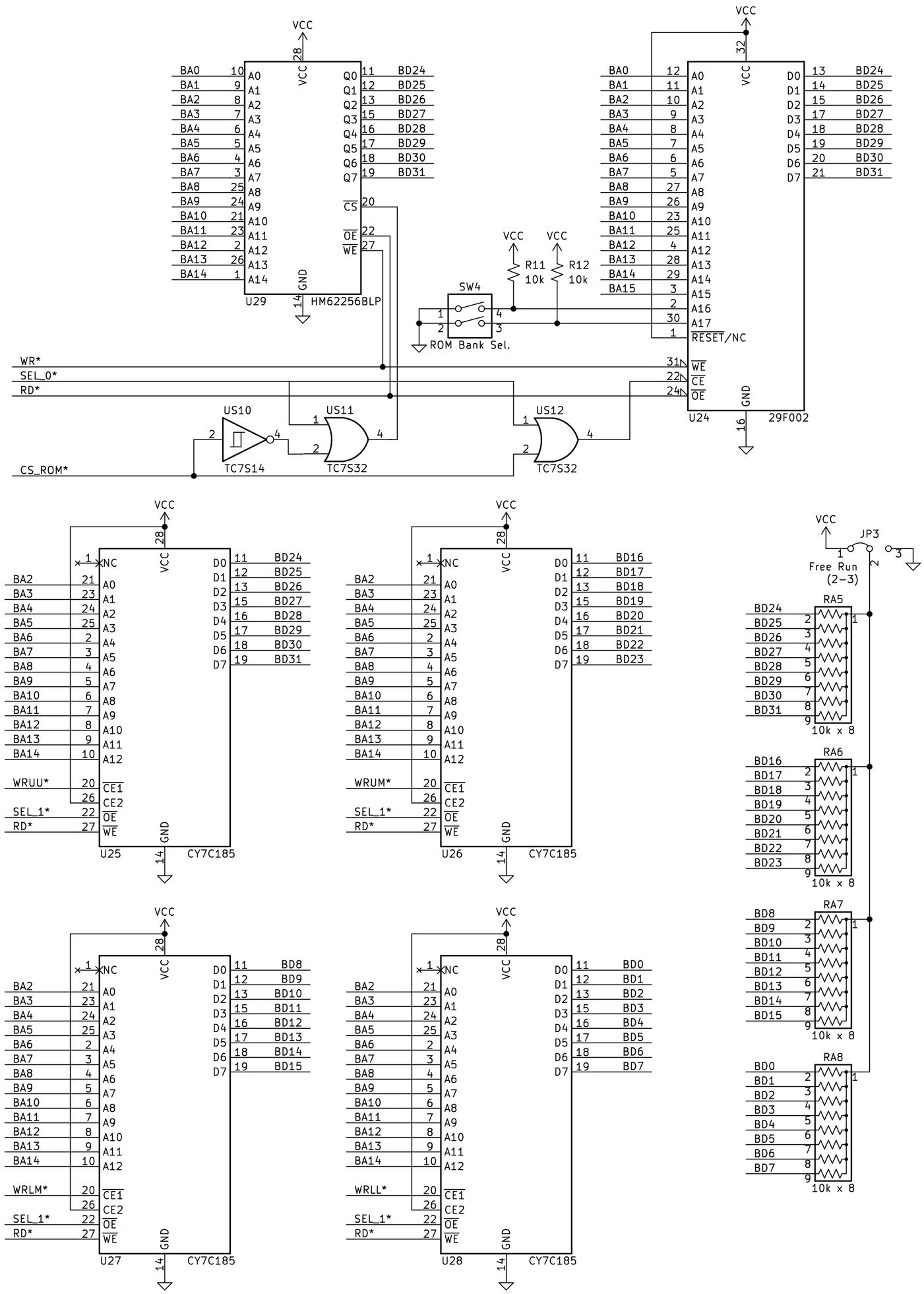

Sheet: /ROM & Work RAM/
File: ev68020_ROM_WRAM.kicad_sch

Title:

Size: A4	Date:	**Rev:**
KiCad E.D.A. kicad (6.0.11)		Id: 6/10

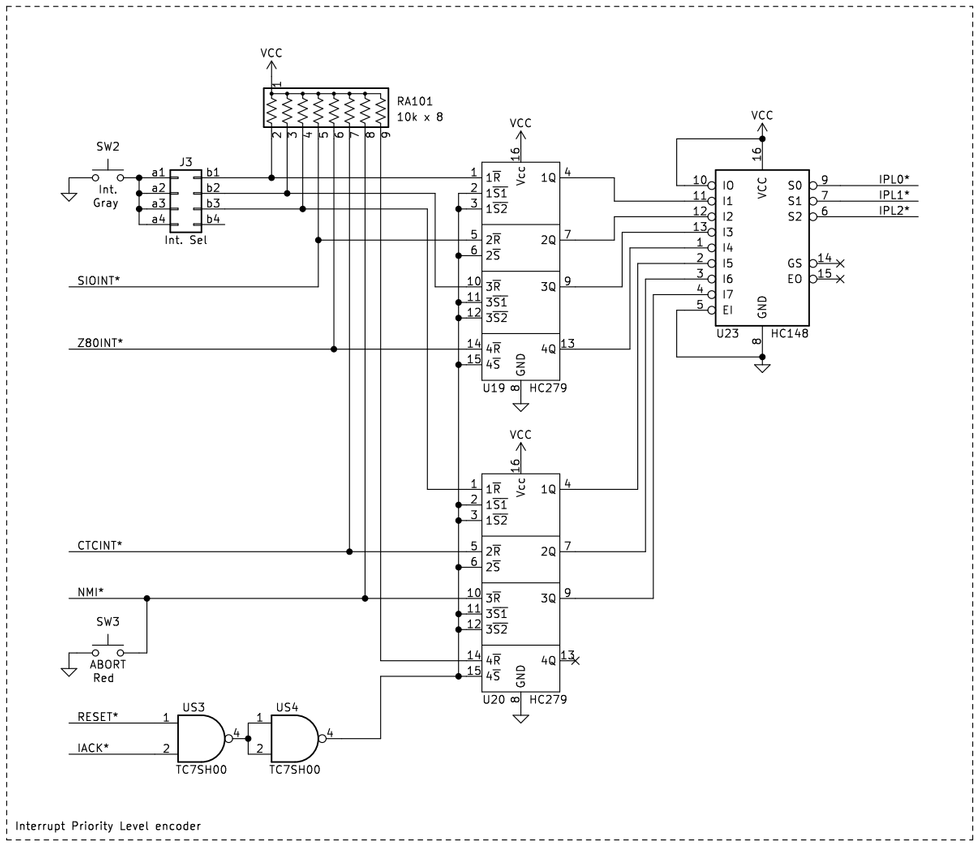

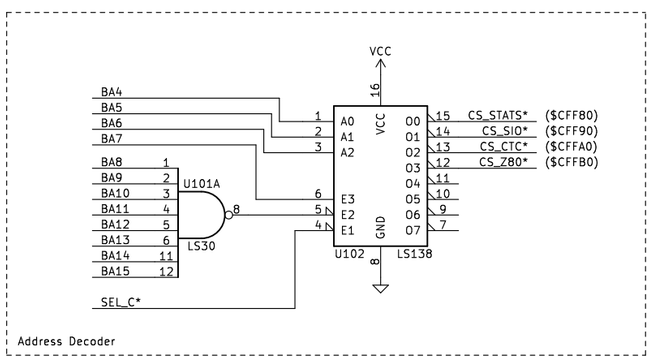

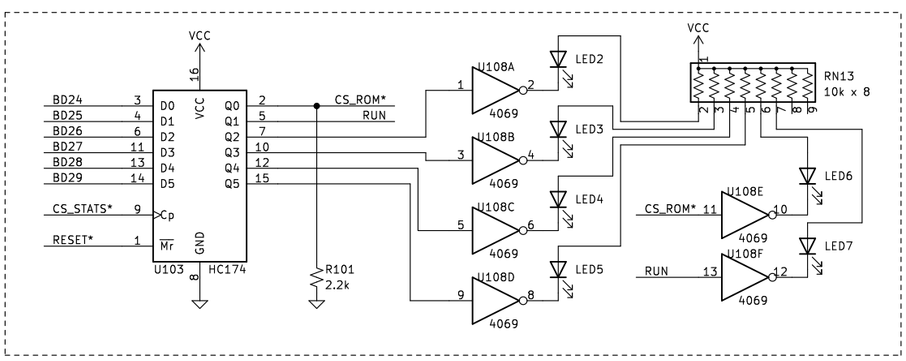

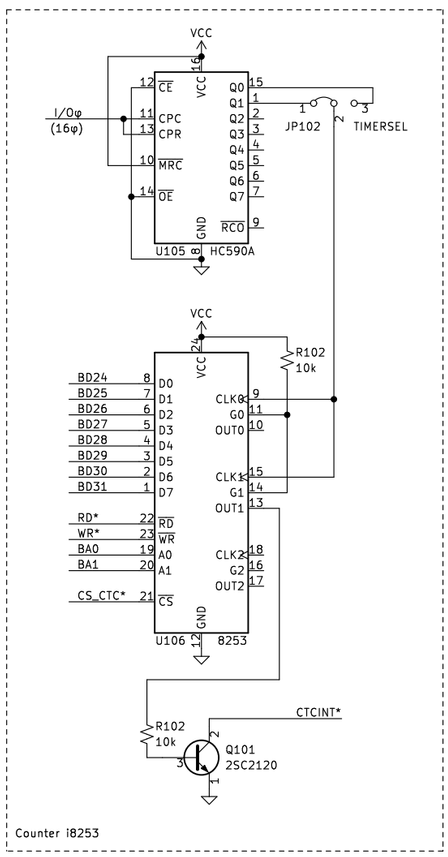

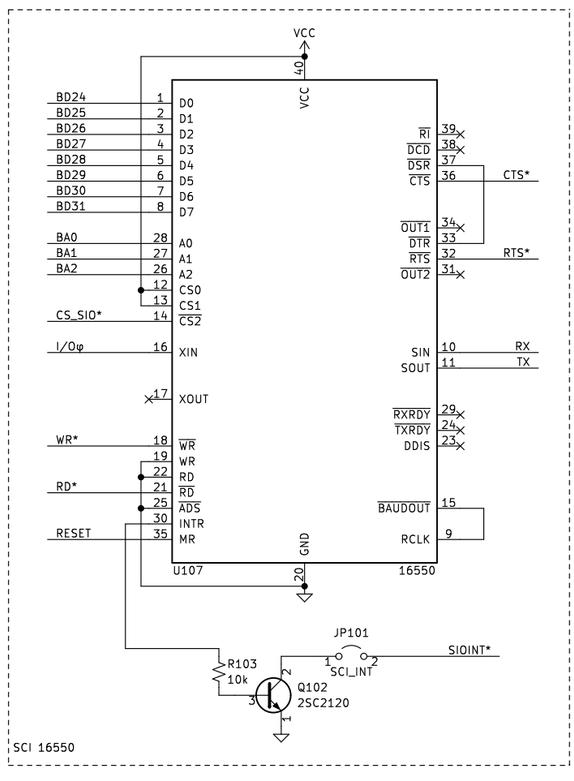

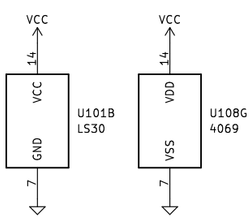

Sheet: /IO device & IPL/
File: ev68020_IO_IPL.kicad_sch

Title:

Size: A3	Date:	Rev:
KiCad E.D.A. kicad (6.0.11)		Id: 7/10

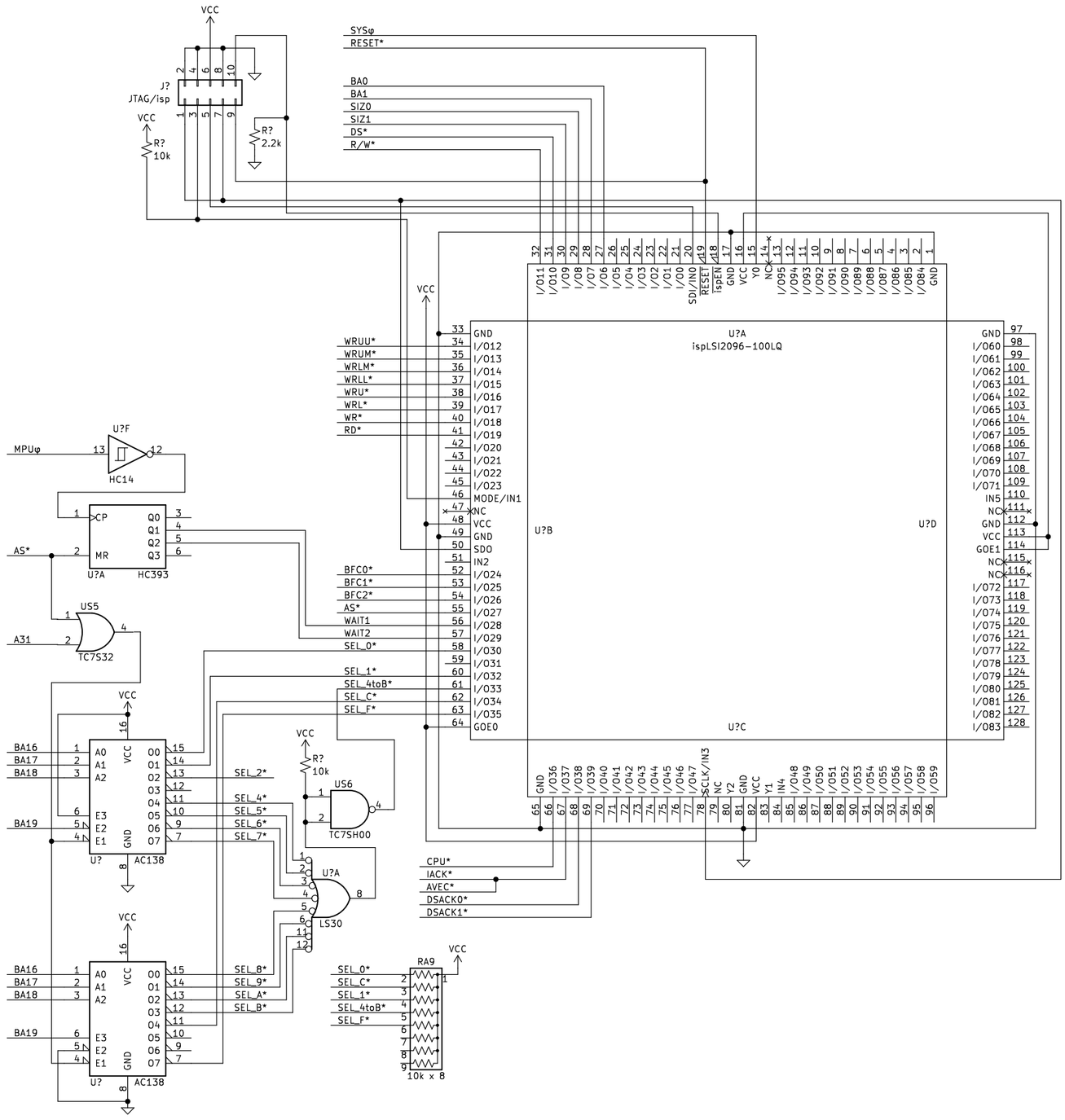

Bus Arbiter & Address Decode

Sheet: /CPLD(obsolete)/
File: ev68020_cpld.kicad_sch

Title:

Size: A3	Date:	**Rev:**
KiCad E.D.A. kicad (6.0.11)		Id: 8/10

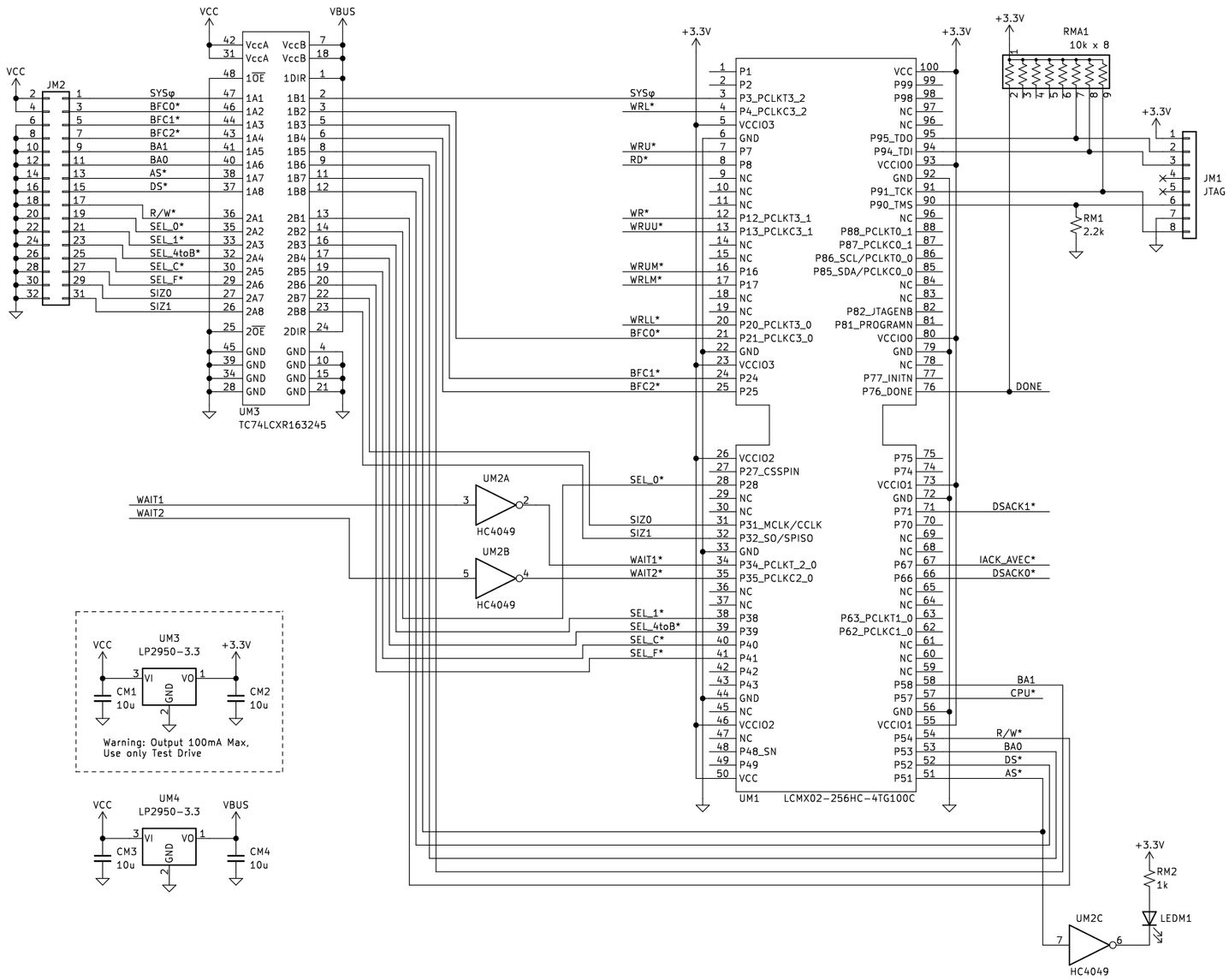

Sheet: /PLD & Control/LCMX02/
File: ev68020_LCMX02.kicad_sch

Title:

Size: A3	Date:	Rev:
KiCad E.D.A. kicad (6.0.11)		Id: 9/10

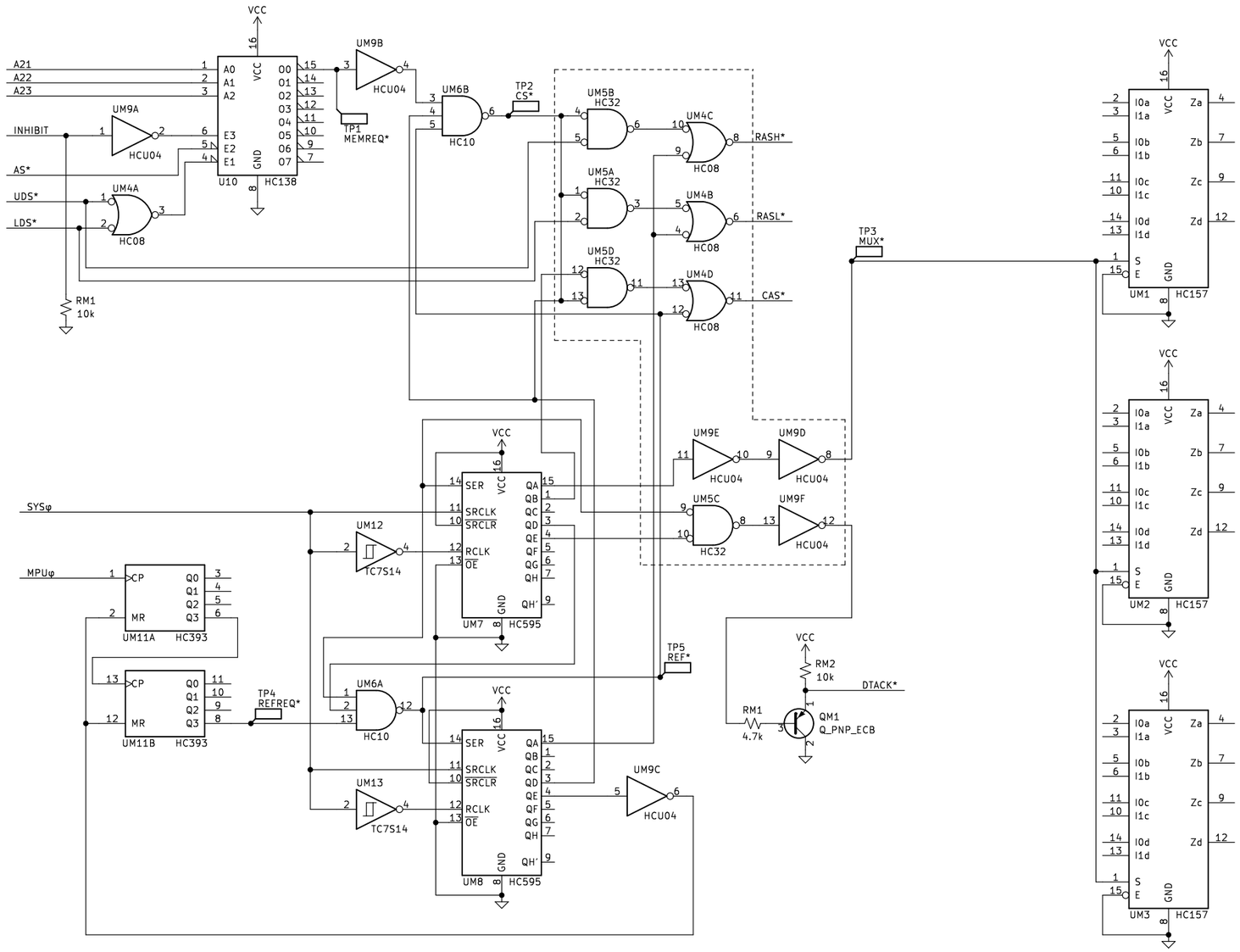

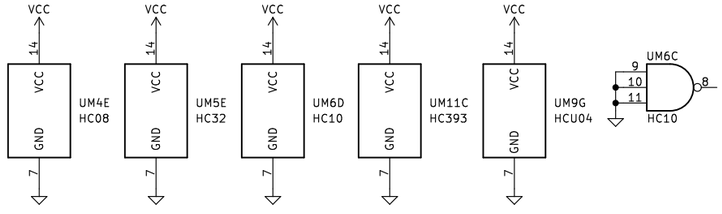

Sheet: /DRAM Test/
File: ev68020_DRAM_Test.kicad_sch

Title:

Size: A3	Date:	**Rev:**
KiCad E.D.A. kicad (6.0.11)		Id: 10/10