# Montageanleitung | Instructions de montage
# Assembly Instructions | Instructions de montage

N616P220229
N616P220230

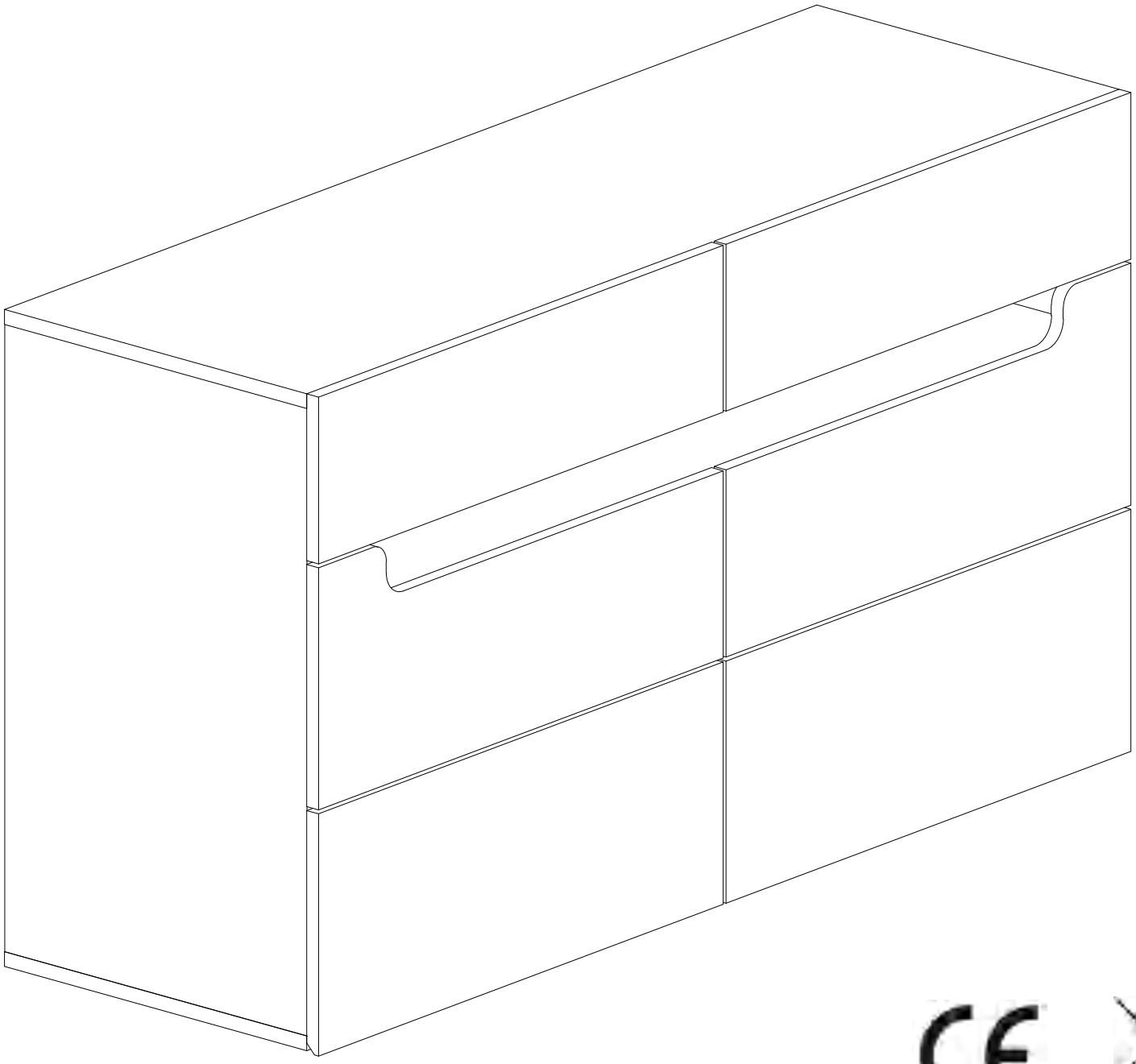

GB This set comes in 2 boxes.If you do not receive a full set of 2 boxes,please contact our customer service.

DE Dieses Set wird in 2 Schachteln geliefert.Wenn Sie nicht ein komplettes Set von 2 Boxen erhalten,kontaktieren Sie bitte unseren Kundenservice.

FR Ce set est livré en 2 boites.Si vous ne recevez pas un jeu complet de 2 boites, veuillez contacter notre service clientèle.

## English

**IMPORTANT ! KEEP FOR FUTURE REFERENCE : READ CAREFULLY**

- To be assembled by an adult. Assembly must be checked by an adult before use.
- WARNING ! Keep all screws, small parts and plastic bags out of the reach of children.
- Properly identify all parts before assembling.
- Anchor unit to stud or wall.
- Always use on a level, even surface.
- Avoid the risk of fire by not placing furniture near sources of ignition or hot items.
- DO NOT place hot or cold items directly onto the surface.
- DO NOT place the item next to a radiator or direct sunlight.
- DO NOT allow children to climb on unit.
- DO NOT put the product in a humid environment.

## Deutsch

**WICHTIG ! ZUM SPÄTEREN NACHSCHLAGEN AUFBEWAHREN: SORGFÄLTIG LESEN**

- Muss von einem Erwachsenen zusammengebaut werden. Der Zusammenbau muss vor der Benutzung von einem Erwachsenen überprüft werden.
- WARNUNG! Bewahren Sie alle Schrauben, Kleinteile und Plastikbeutel außerhalb der Reichweite von Kindern auf.
- Kennzeichnen Sie vor dem Zusammenbau alle Teile ordnungsgemäß.
- Verankern Sie das Gerät an einem Ständer oder einer Wand.
- Benutzen Sie das Gerät immer auf einer ebenen, geraden Fläche.
- Vermeiden Sie das Risiko eines Brandes, indem Sie die Möbel nicht in der Nähe von Zündquellen oder heißen Gegenständen aufstellen.
- Stellen Sie KEINE heißen oder kalten Gegenstände direkt auf die Oberfläche.
- Stellen Sie das Gerät NICHT in der Nähe eines Heizkörpers oder direkter Sonneneinstrahlung auf.
- Erlauben Sie Kindern NICHT, auf das Gerät zu klettern.
- Stellen Sie das Gerät NICHT in einer feuchten Umgebung auf.

## Français

**IMPORTANT ! CONSERVER POUR RÉFÉRENCE ULTÉRIEURE : LIRE ATTENTIVEMENT**

- A assembler par un adulte. Le montage doit être vérifié par un adulte avant utilisation.
- ATTENTION ! Conservez toutes les vis, les petites pièces et les sacs en plastique hors de portée des enfants.
- Identifiez correctement toutes les pièces avant de les assembler.
- Fixer l'appareil à un montant ou à un mur.
- Utilisez toujours l'appareil sur une surface plane et uniforme.
- Évitez les risques d'incendie en ne plaçant pas les meubles à proximité de sources d'inflammation ou d'objets chauds.
- NE PAS placer d'objets chauds ou froids directement sur la surface.
- NE PAS placer l'appareil à côté d'un radiateur ou de la lumière directe du soleil.
- NE PAS laisser les enfants grimper sur l'appareil.
- NE PAS placer le produit dans un environnement humide.

## Italiano

**IMPORTANTE! CONSERVARE PER RIFERIMENTO FUTURO: LEGGERE ATTENTAMENTE**

- Deve essere assemblato da un adulto. L'assemblaggio deve essere controllato da un adulto prima dell'uso.
- AVVERTENZA ! Tenere tutte le viti, le piccole parti e i sacchetti di plastica fuori dalla portata dei bambini.
- Identificare correttamente tutte le parti prima dell'assemblaggio.
- Ancorare l'unità a un pilastro o a una parete.
- Utilizzare sempre su una superficie piana e uniforme.
- Evitare il rischio di incendio non collocando i mobili vicino a fonti di accensione o ad oggetti caldi.
- NON collocare oggetti caldi o freddi direttamente sulla superficie.
- NON collocare l'apparecchio vicino a un termosifone o alla luce diretta del sole.
- NON permettere ai bambini di arrampicarsi sull'unità.
- NON collocare il prodotto in un ambiente umido.

## Español

**¡ IMPORTANTE ! CONSÉRVELO PARA FUTURAS CONSULTAS: LEA ATENTAMENTE**

- Debe montarlo un adulto. El montaje debe ser comprobado por un adulto antes del uso.
- ADVERTENCIA Mantenga todos los tornillos, piezas pequeñas y bolsas de plástico fuera del alcance de los niños.
- Identifique correctamente todas las piezas antes del montaje.
- Ancle la unidad a un montante o pared.
- Utilícelo siempre sobre una superficie plana y nivelada.
- Evite el riesgo de incendio no colocando los muebles cerca de fuentes de ignición o artículos calientes.
- NO coloque objetos calientes o fríos directamente sobre la superficie.
- NO coloque el mueble cerca de un radiador o de la luz solar directa.
- NO permita que los niños se suban a la unidad.
- NO coloque el producto en un ambiente húmedo.

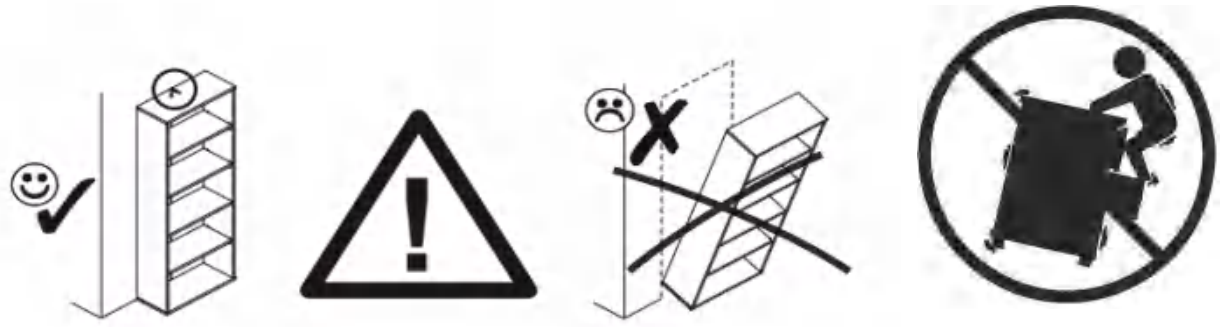

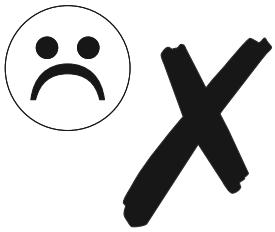

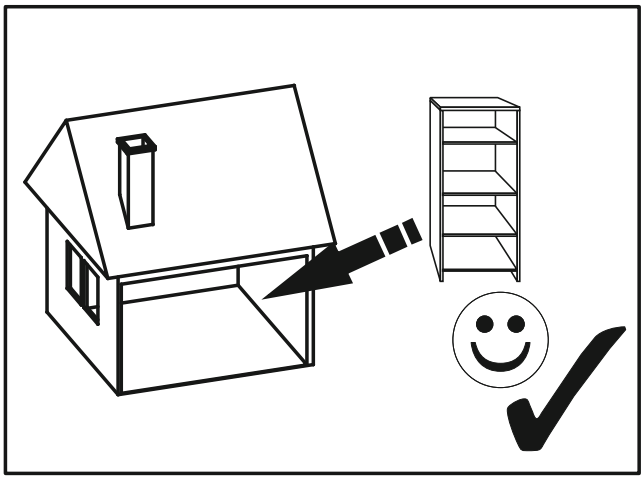

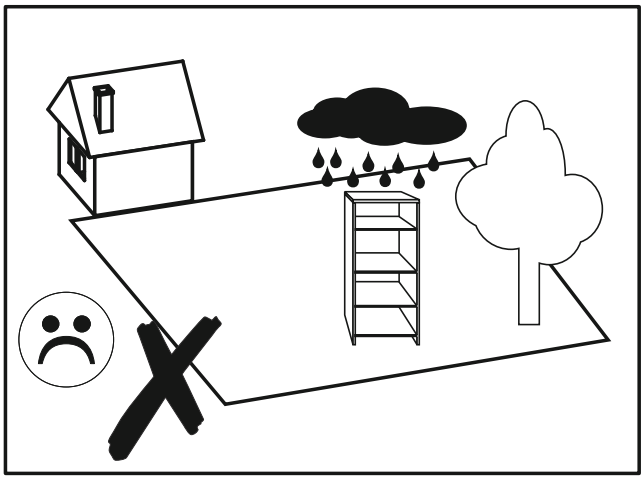

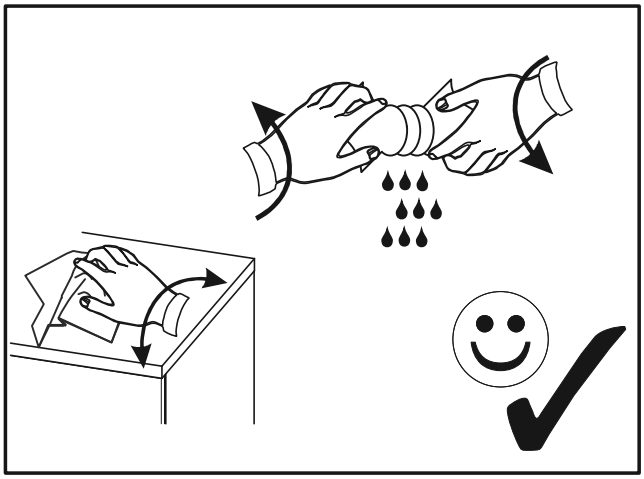

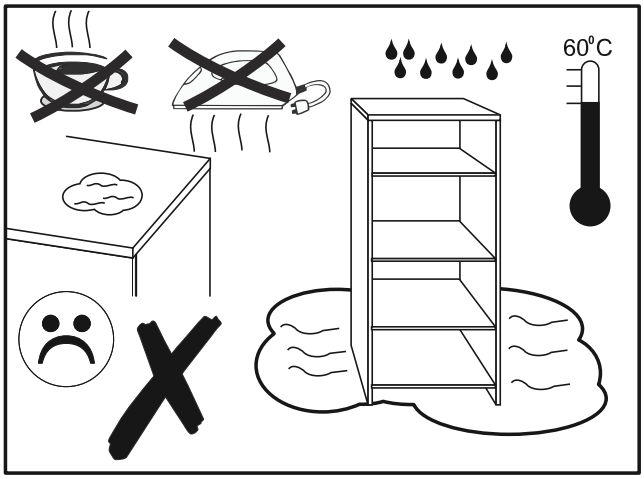
60°C

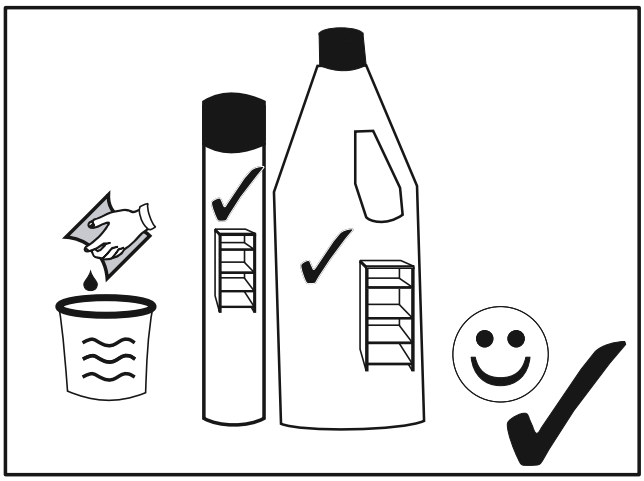

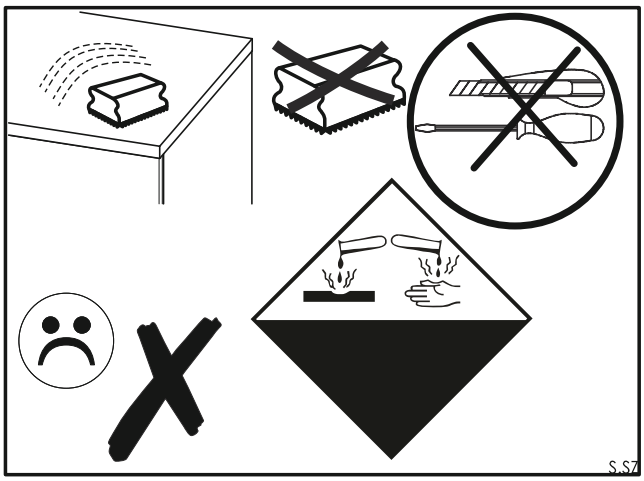
S.SZ

# GETTING TO KNOW YOUR PRODUCT

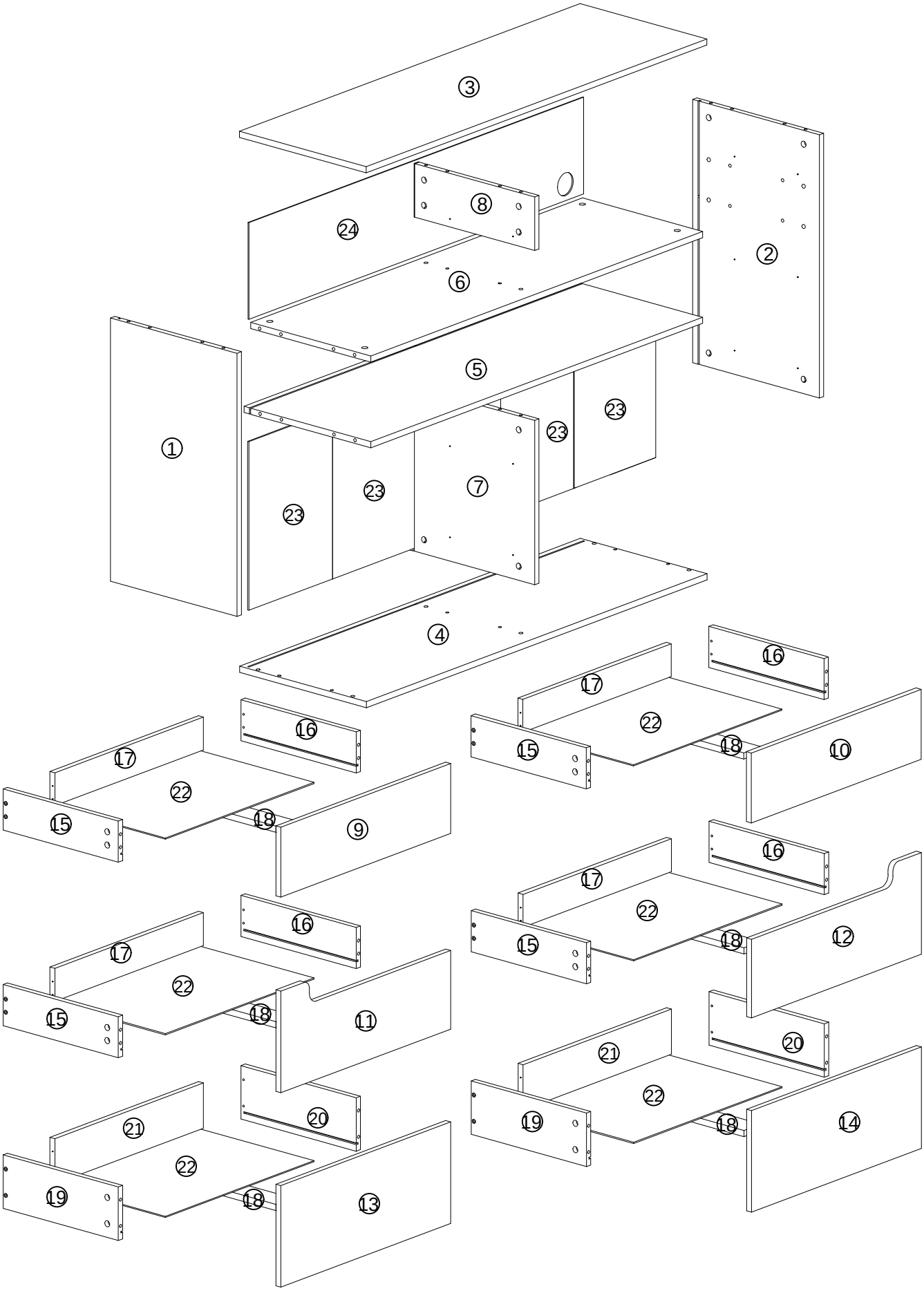

# Part List/Teileliste/Liste des pieces

## N616P220229

| | | |
|---|---|---|
| ③ | 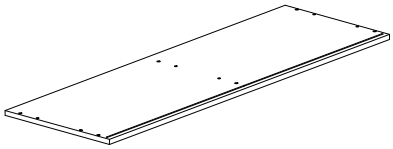 | *1 |
| ④ | 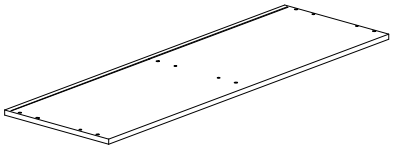 | *1 |
| ⑤ | 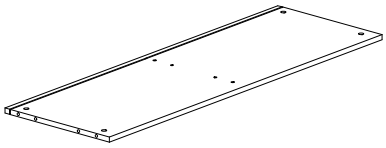 | *1 |
| ⑥ | 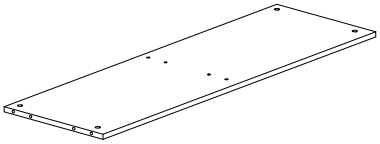 | *1 |
| ⑪ | 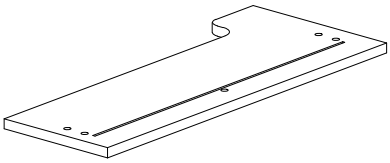 | *1 |

| | | |
|---|---|---|
| ⑫ | 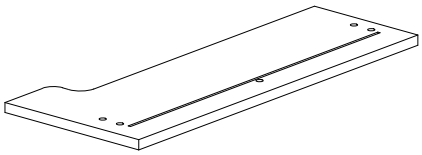 | *1 |
| ⑬ | 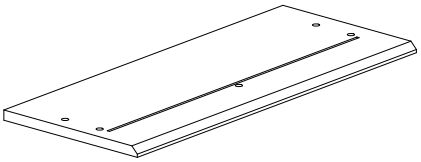 | *1 |
| ⑭ | 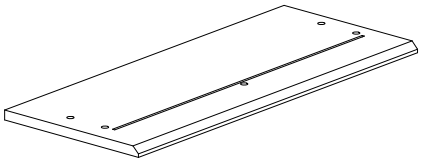 | *1 |
| ㉔ | 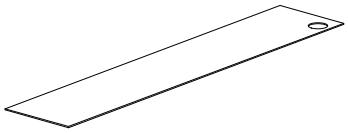 | *1 |
| | | |

# Part List/Teileliste/Liste des pieces

## N616P220230

| | | |
|---|---|---|
| ① | 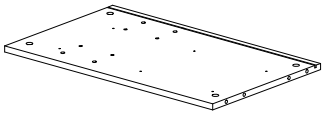 | *1 |
| ② | 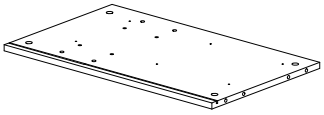 | *1 |
| ⑦ | 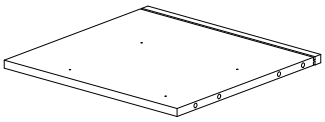 | *1 |
| ⑧ | 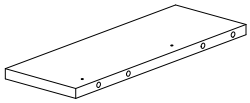 | *1 |
| ⑨ | 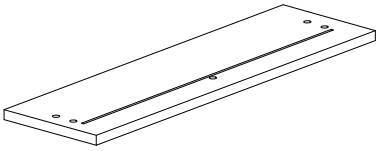 | *1 |
| ⑩ | 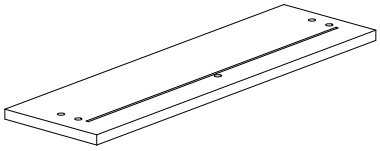 | *1 |
| ⑮ | 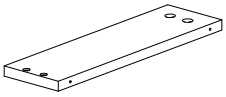 | *4 |
| ⑯ | 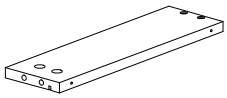 | *4 |
| ⑰ | 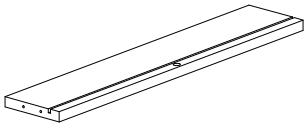 | *4 |

| | | |
|---|---|---|
| ⑱ | 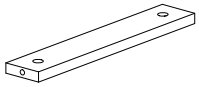 | *6 |
| ⑲ | 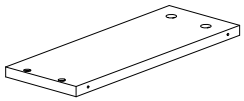 | *2 |
| ⑳ | 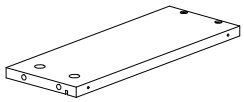 | *2 |
| ㉑ | 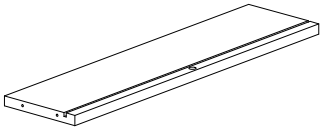 | *2 |
| ㉒ | 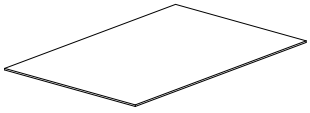 | *6 |
| ㉓ | 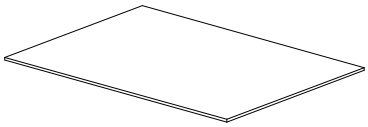 | *4 |
| | | |
| | | |
| | | |

# Hardware List/ Hardware-Liste/Liste du matériel

## N616P220230

| | | | | |
|---|---|---|---|---|
| 40mm | 14*11mm | 14*9mm | 8*30mm | 3.5*14mm |
| A*60+2 | B*52+2 | C*8+2 | D*24+2 | E*84+2 |

| | | | | |
|---|---|---|---|---|
| 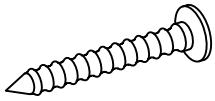 3.5*30mm | | 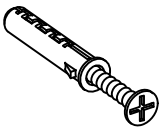 | 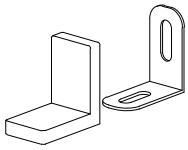 | 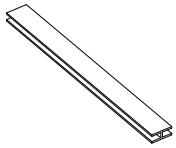 |
| F*24+2 | G*14 | H*2 | I*2 | J*2 |

| | | | | |
|---|---|---|---|---|
| 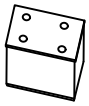 | | 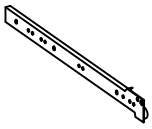 350mm | 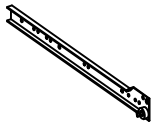 350mm | 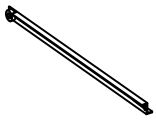 350mm |
| K*5 | L*1 | CL*6 | CR*6 | DL*6 |

| | | | | |
|---|---|---|---|---|
| 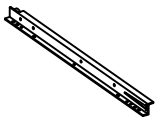 350mm | | | | |
| DR*6 | | | | |

not included

| 1 | A*8 | 8*30mm D*16 | 3.5*14mm E*6 | 350mm CL*3 |
|---|---|---|---|---|

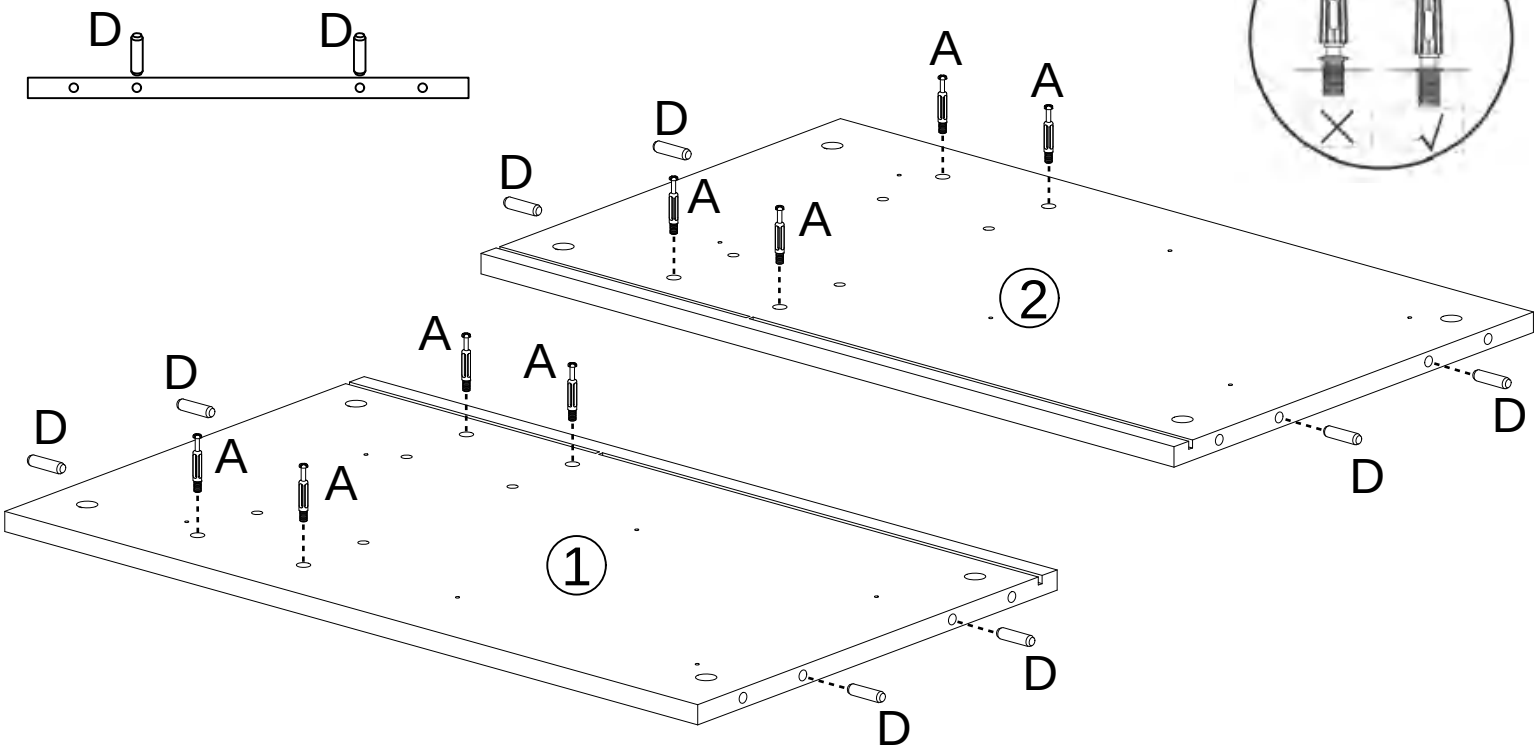


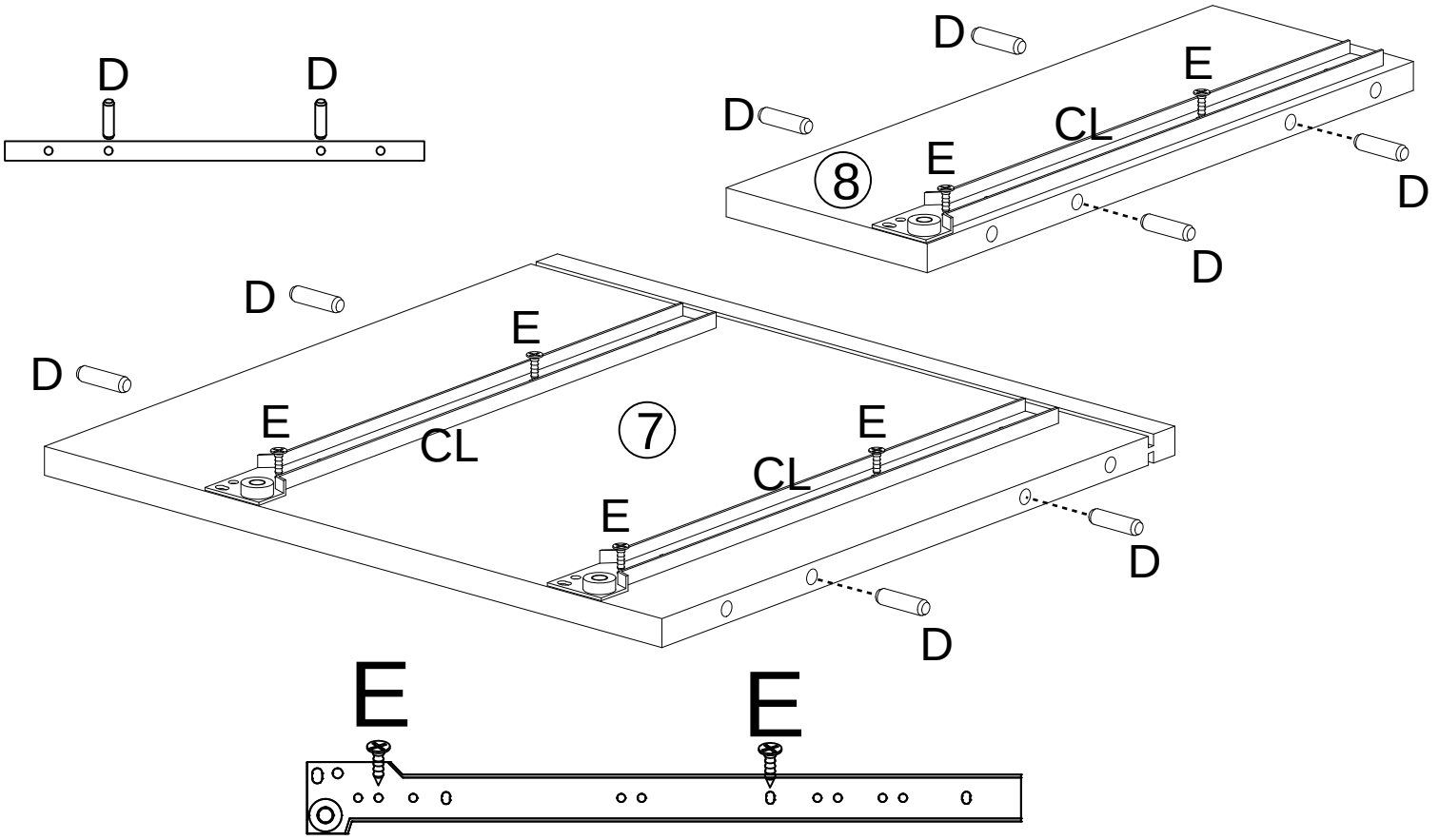


⑦⑧ CL

| 2 | A*48 | E*20 | K*5 |
|---|---|---|---|

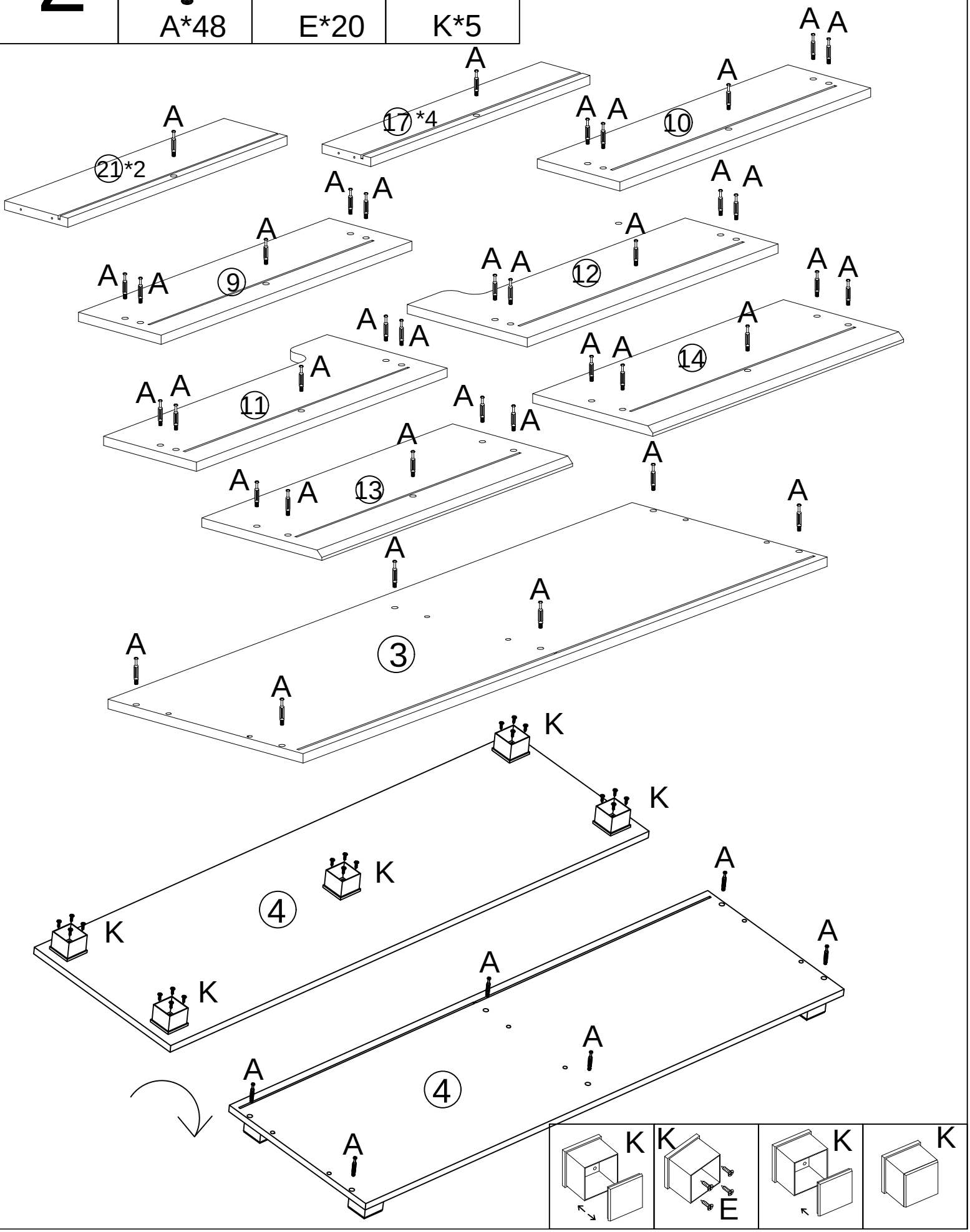

| 3 | A*4 | B*4 | D*8 | L*1 |
|---|---|---|---|---|

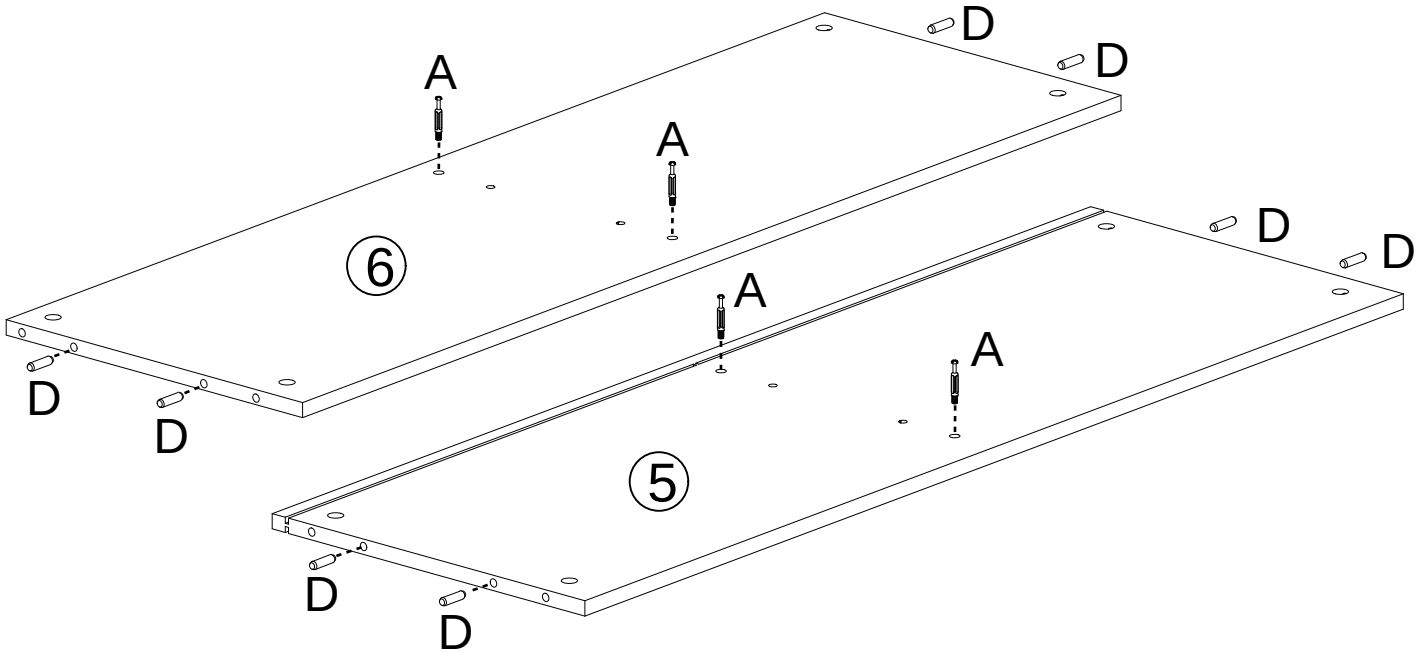


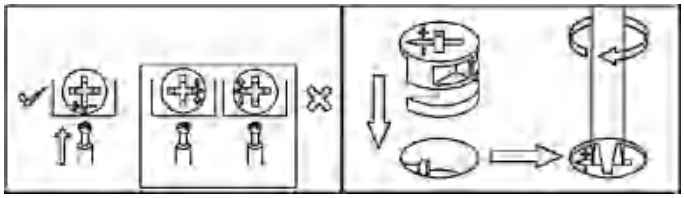

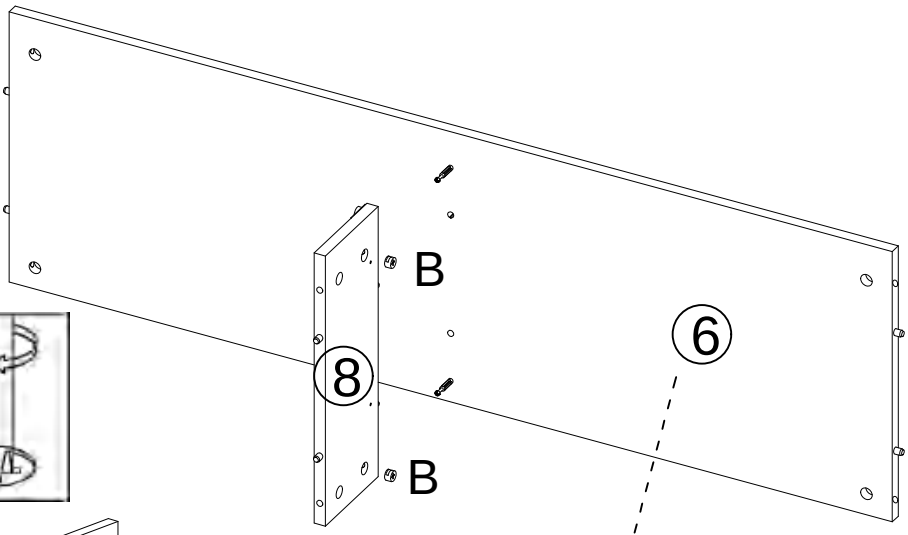


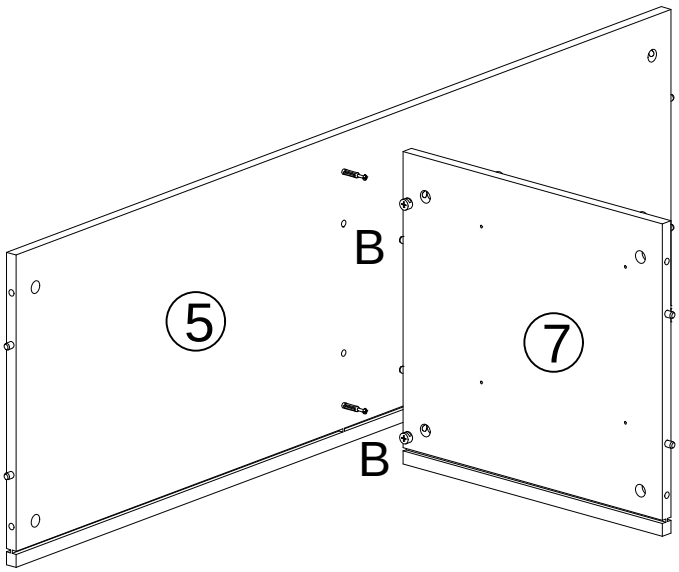


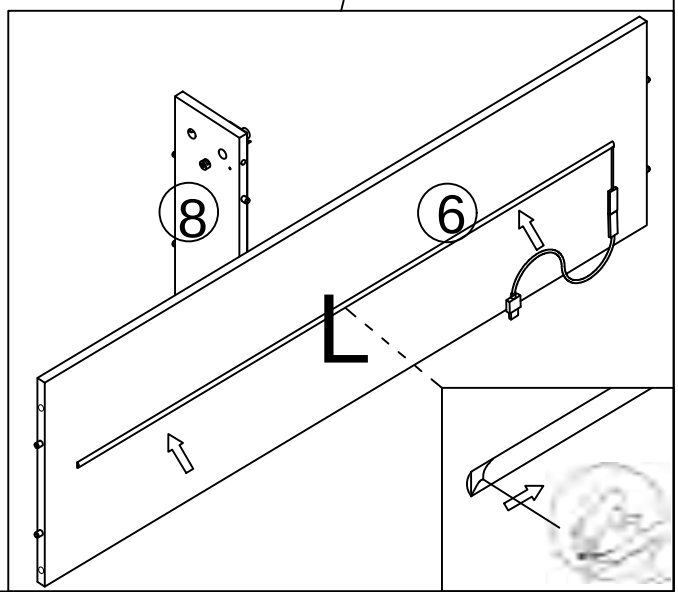

# 4

| | | |
|---|---|---|
| | 14*9mm C*8 | 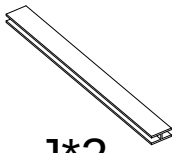 J*2 |

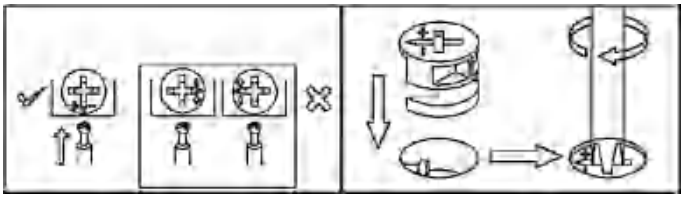

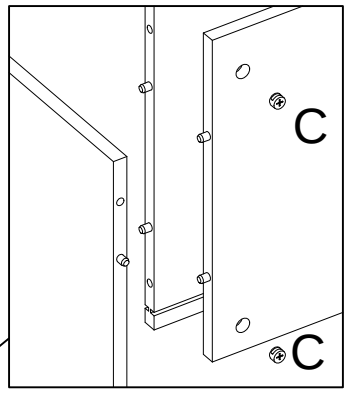


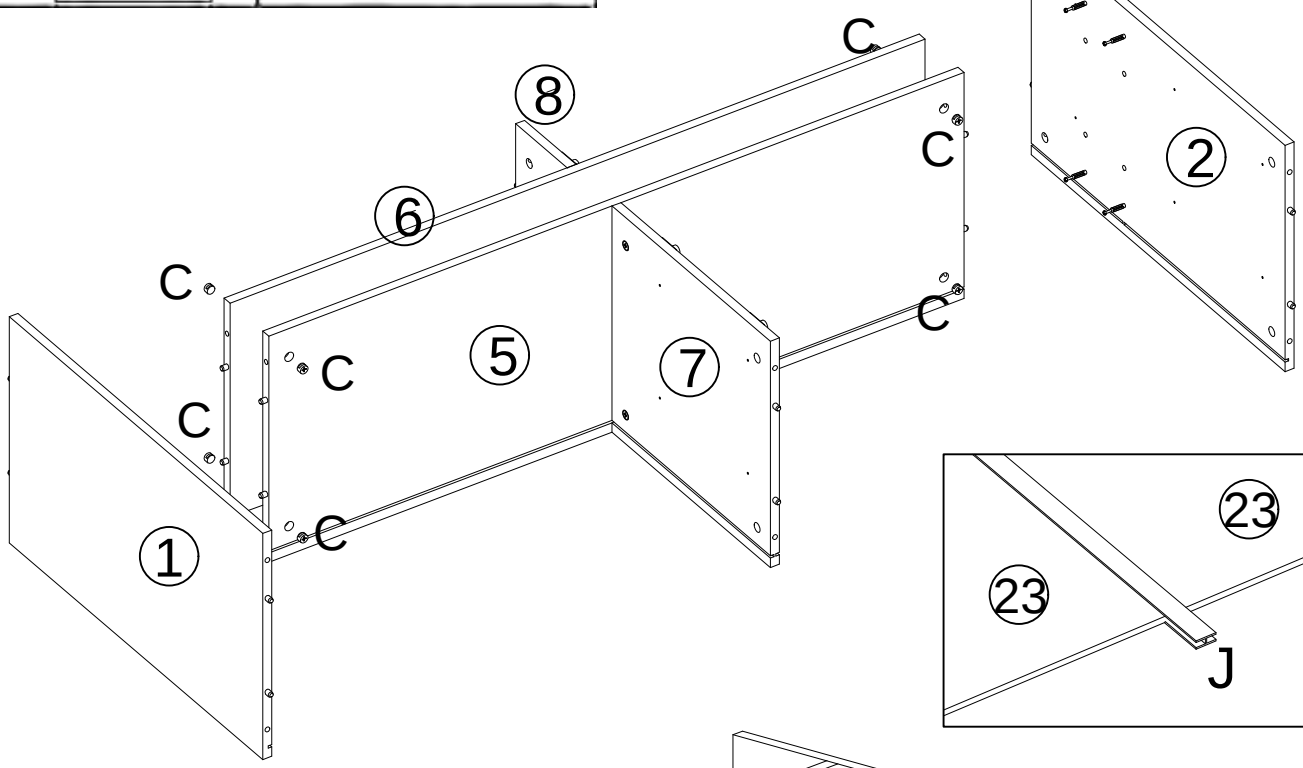


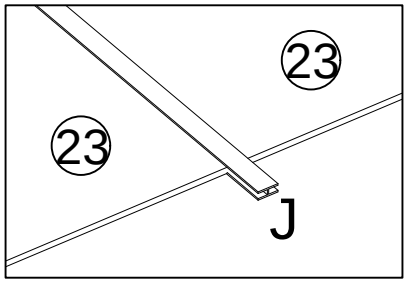


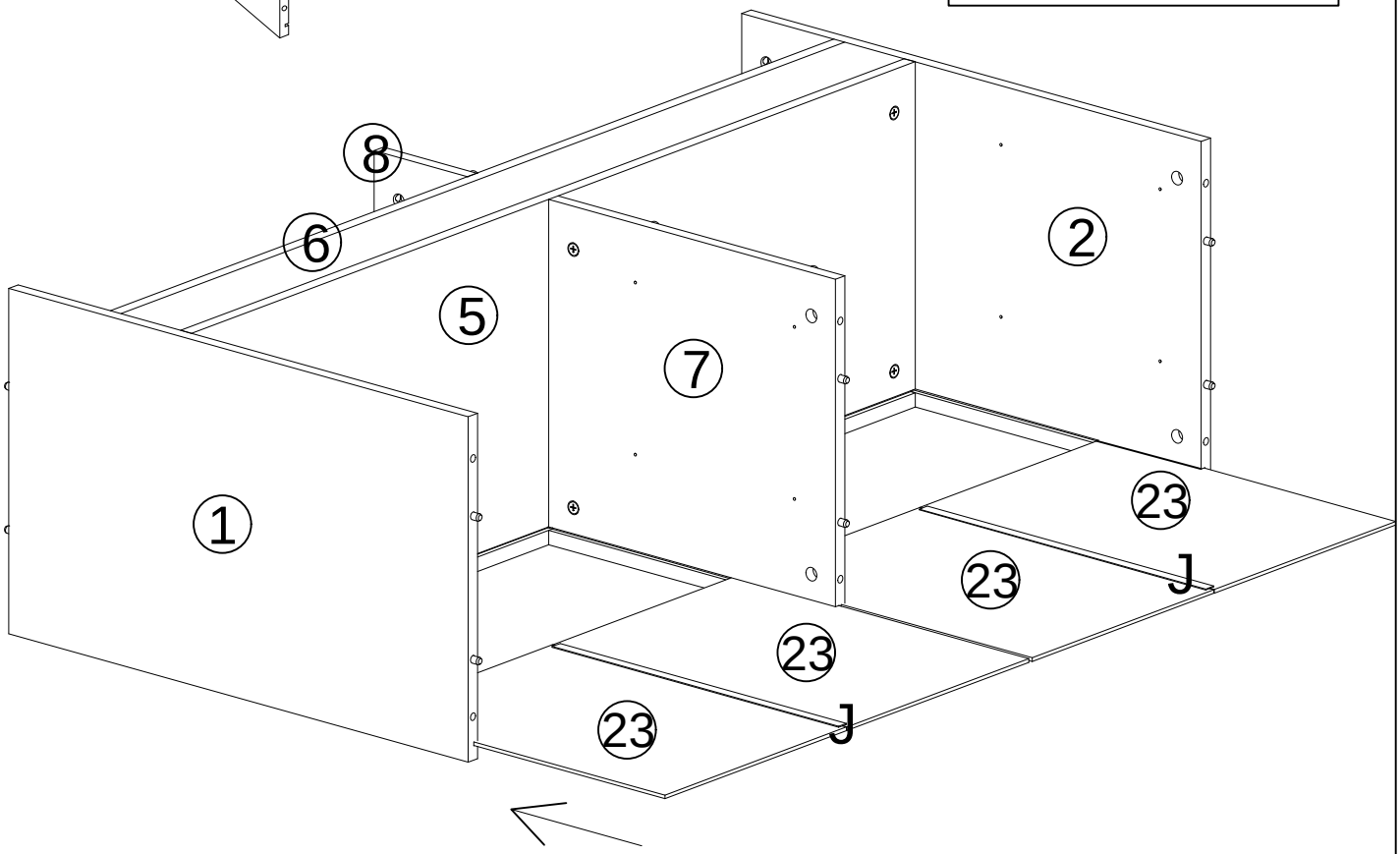

| 5 | B*6 |
|---|---|

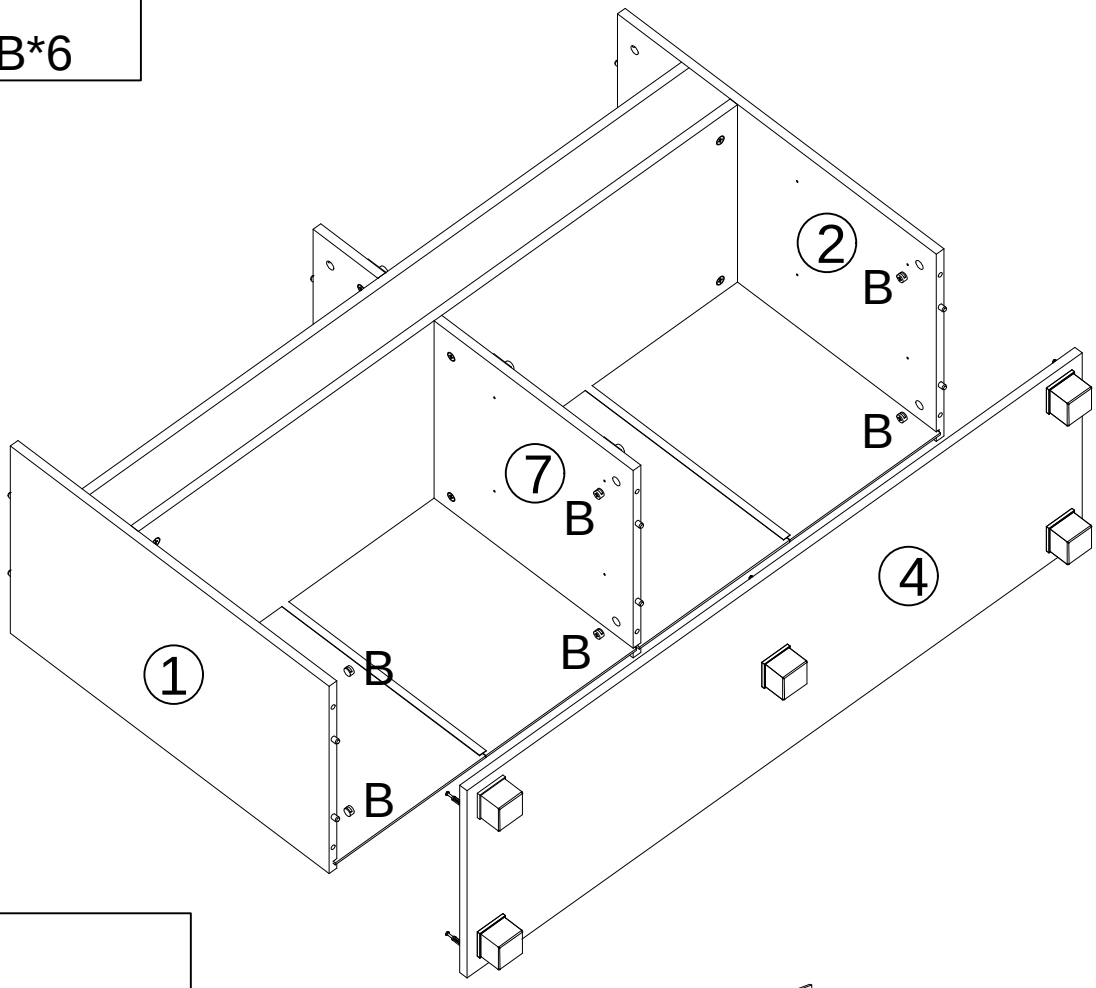


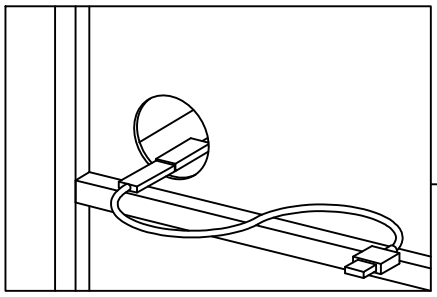

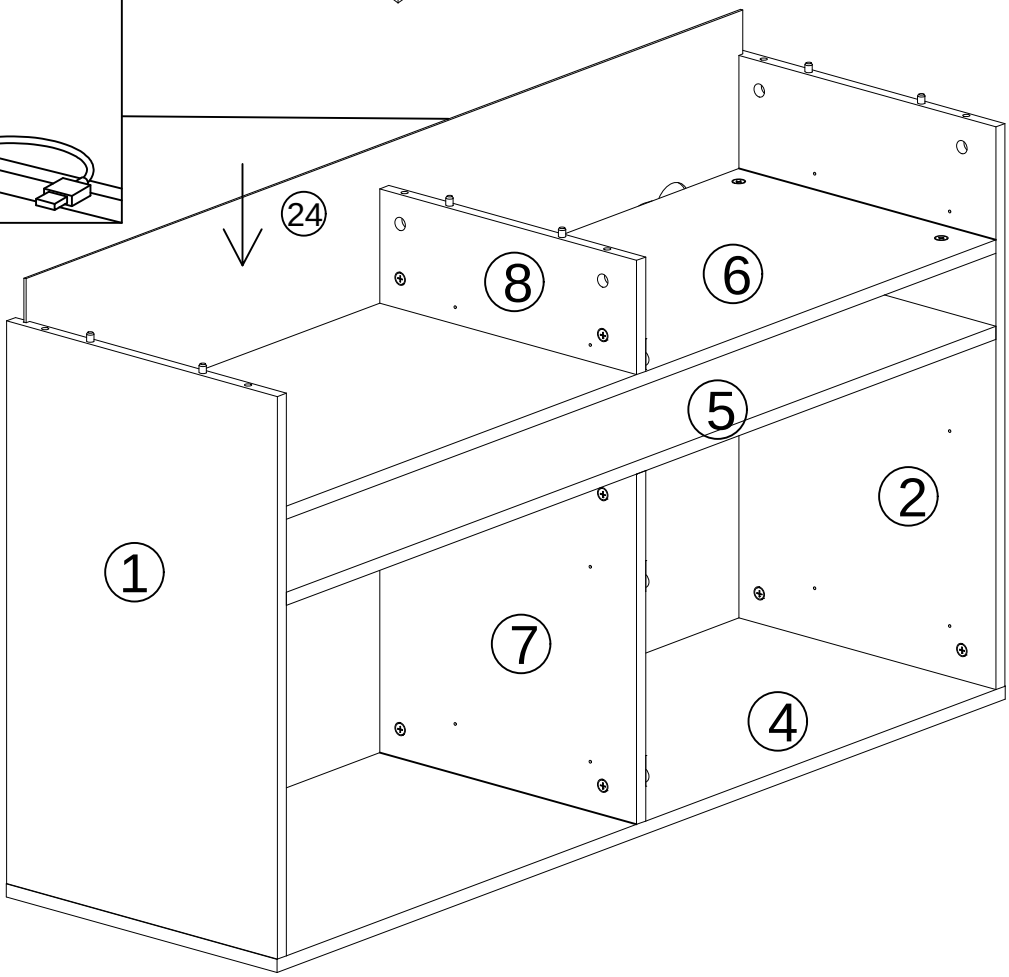

| 6 | 14*11mm B*6 |
|---|---|

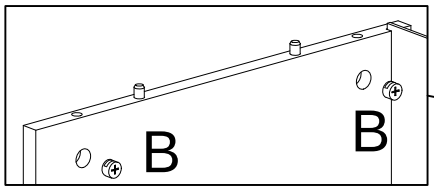


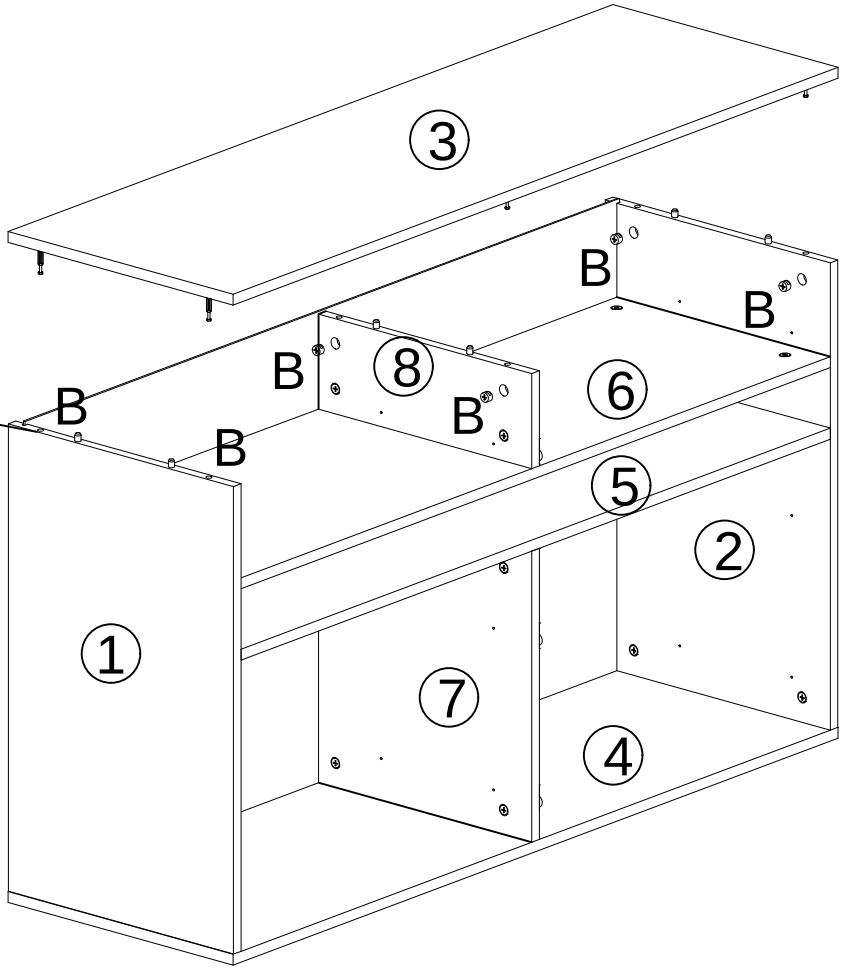


| 7 | 3.5*14mm E*14 | G*14 |
|---|---|---|

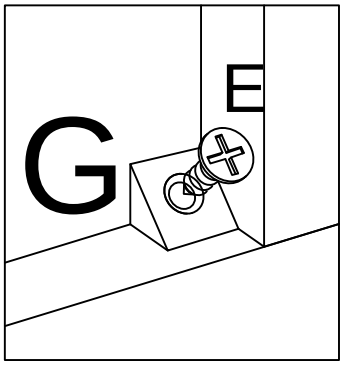


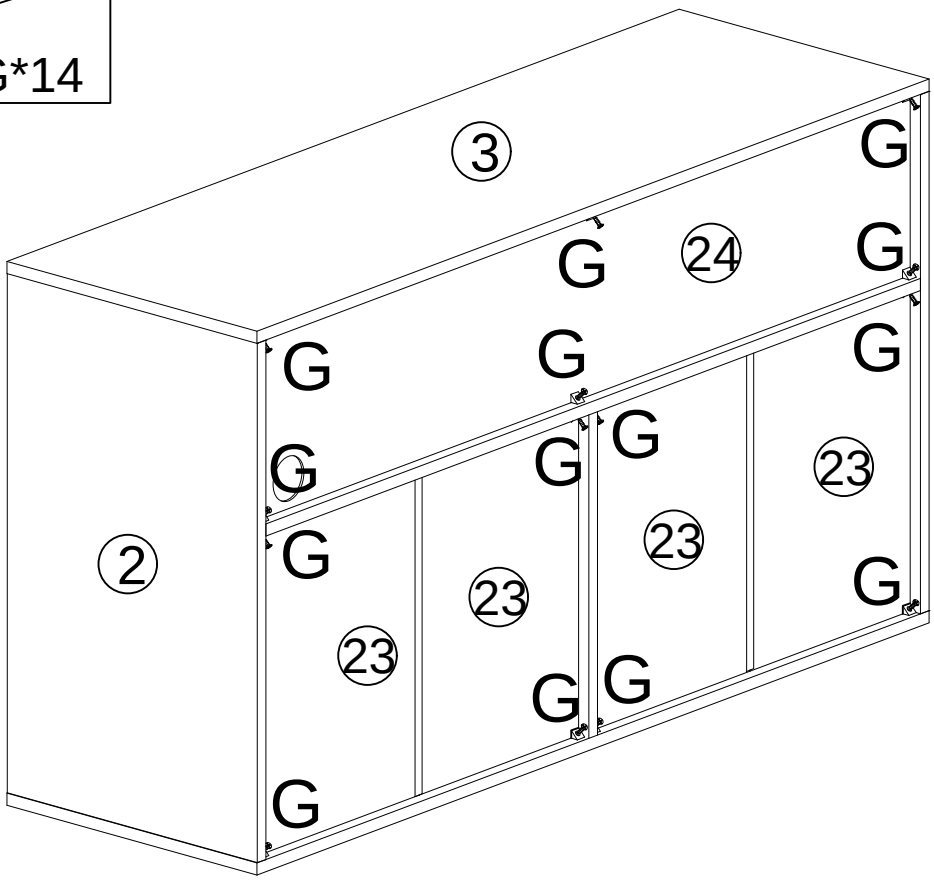

# 8

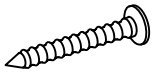

F*24

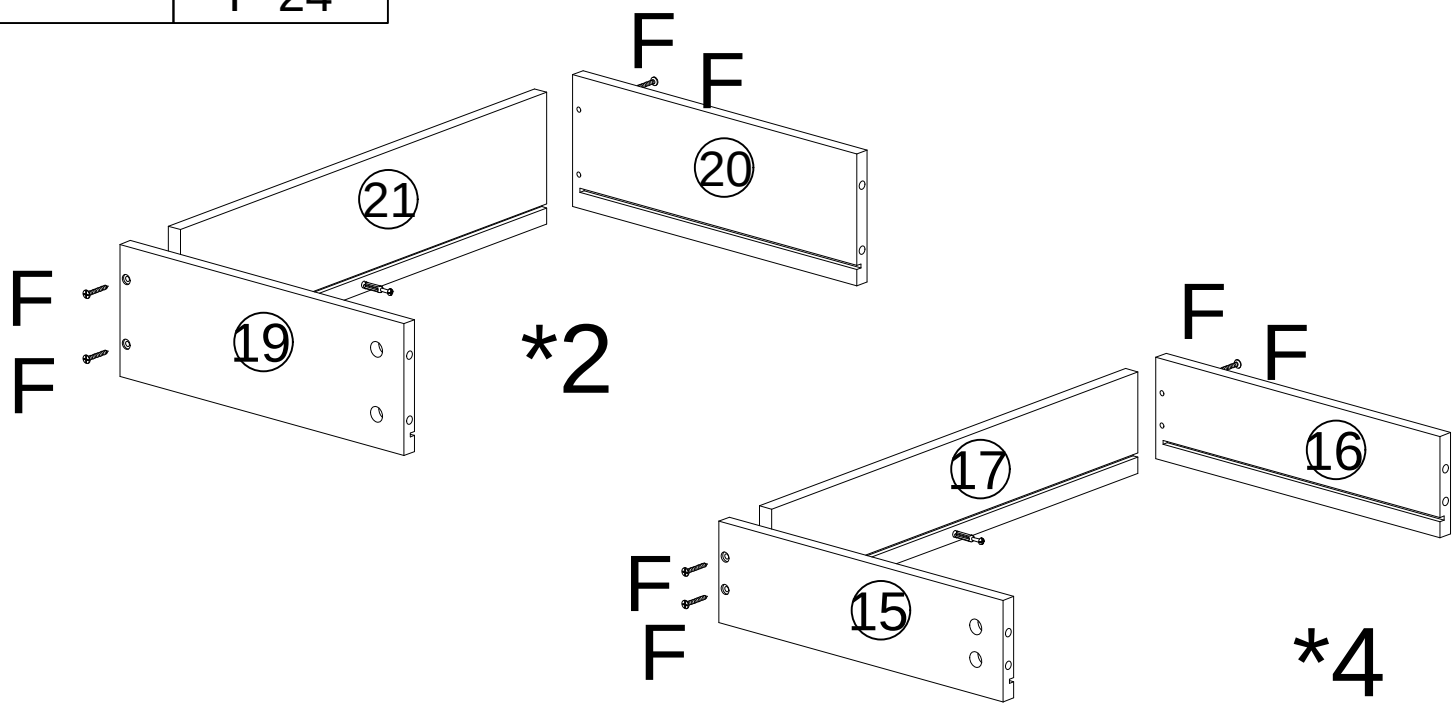


# 9

B*6

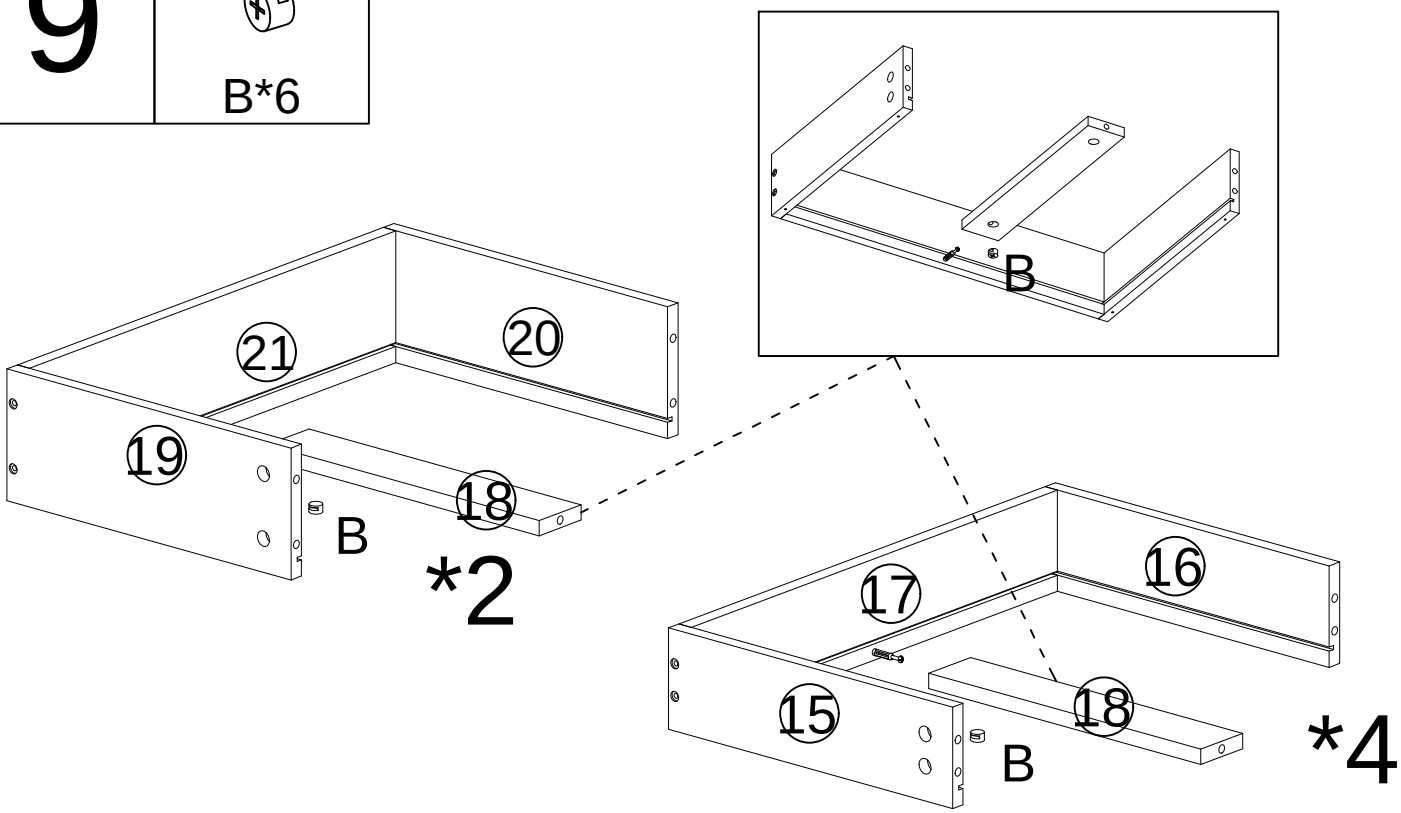

# 10

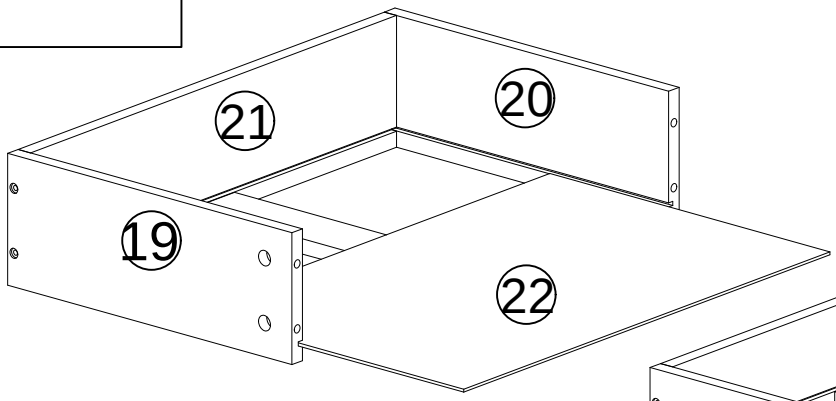
21
20
19
22

*2

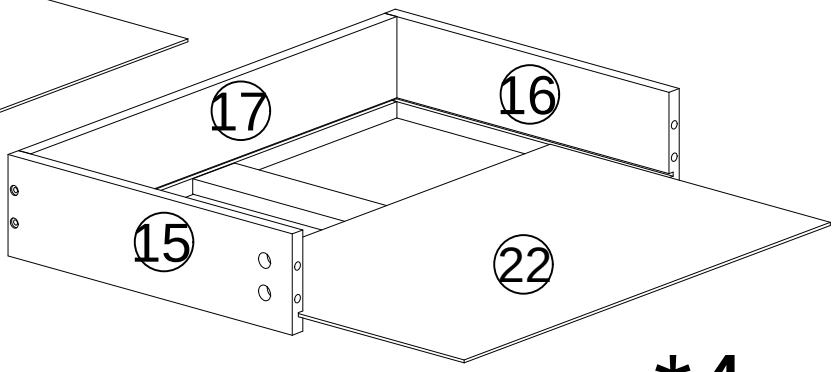
17
16
15
22

*4

# 11

B*30

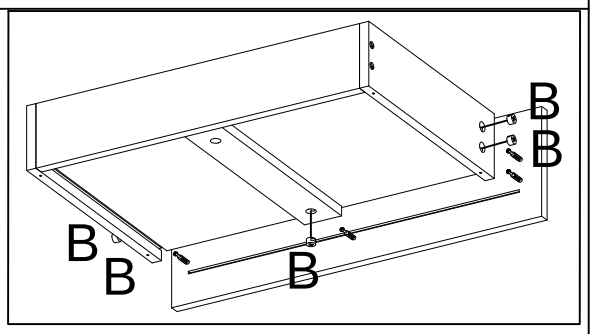
B
B
B
B
B

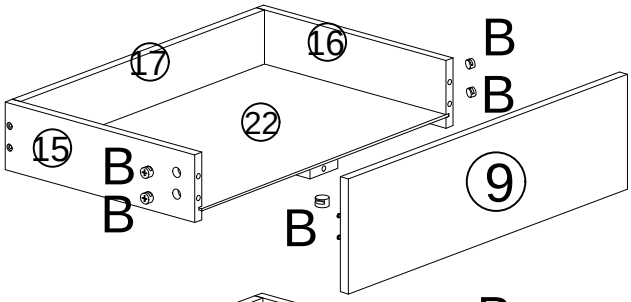
17
16
22
15
B
B
B
B
B
9

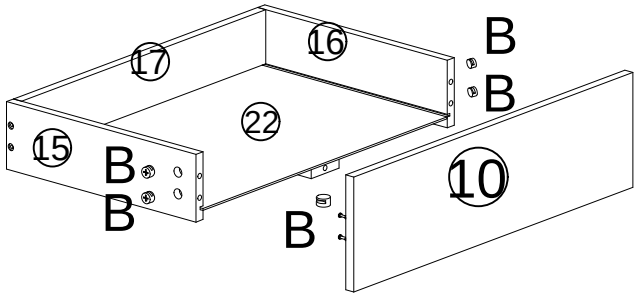
17
16
22
15
B
B
B
B
B
10

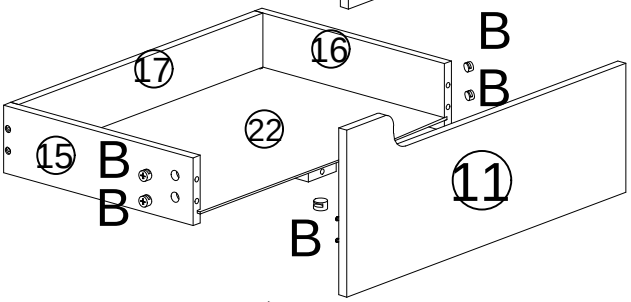
17
16
22
15
B
B
B
B
B
11

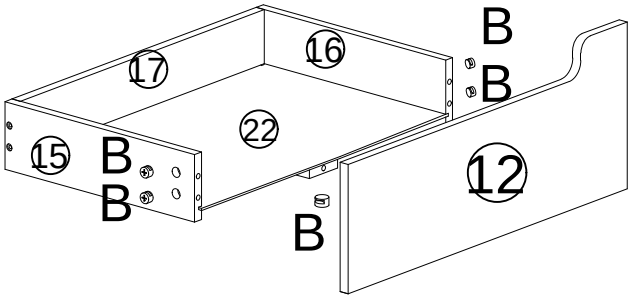
17
16
22
15
B
B
B
B
B
12

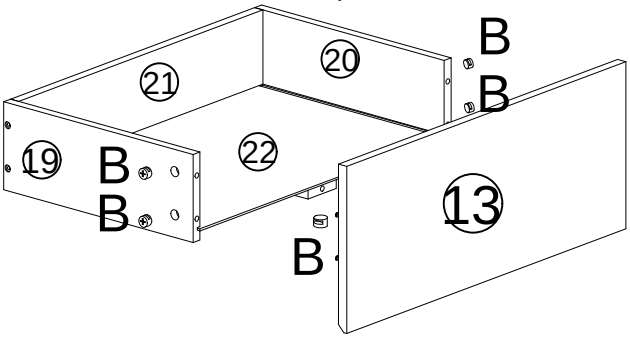
21
20
19
22
B
B
B
B
B
13

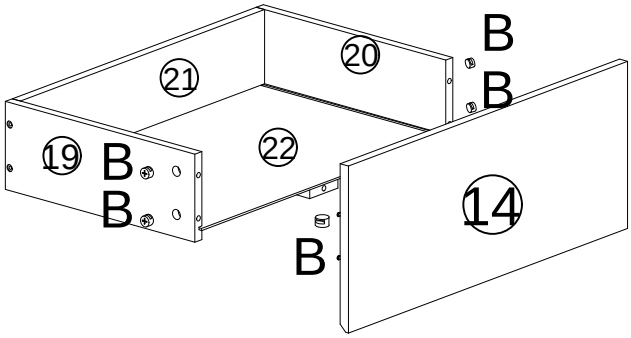
21
20
19
22
B
B
B
B
B
14

| 12 | 3.5*14mm E*24 | 350mm 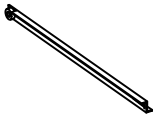 DL*6 | 350mm 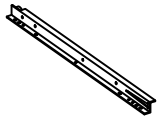 DR*6 |
|---|---|---|---|

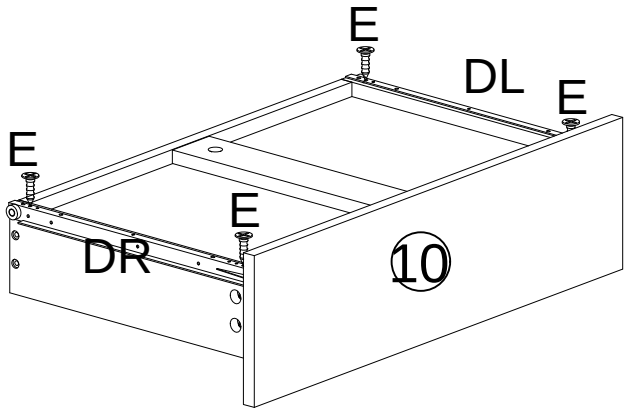


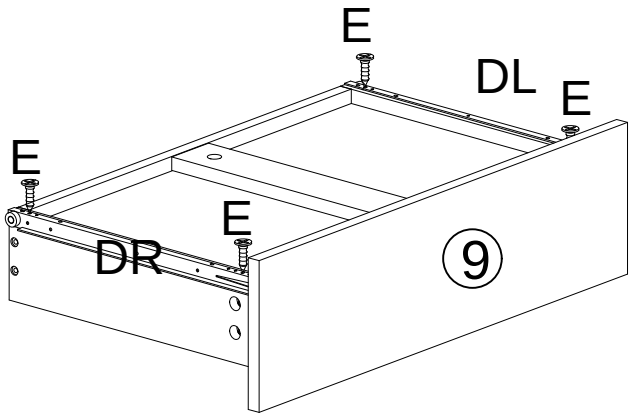


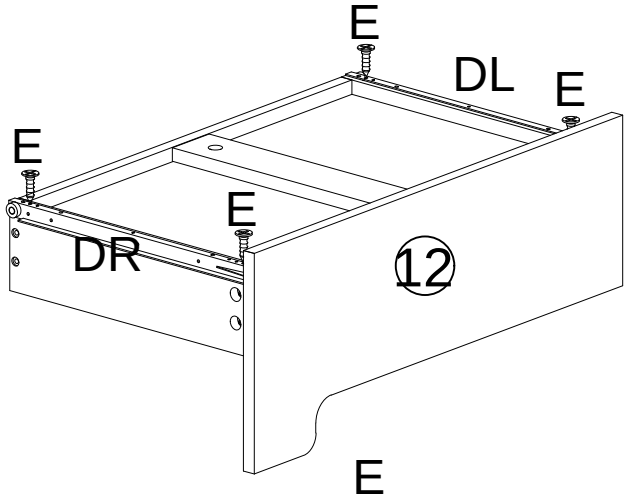


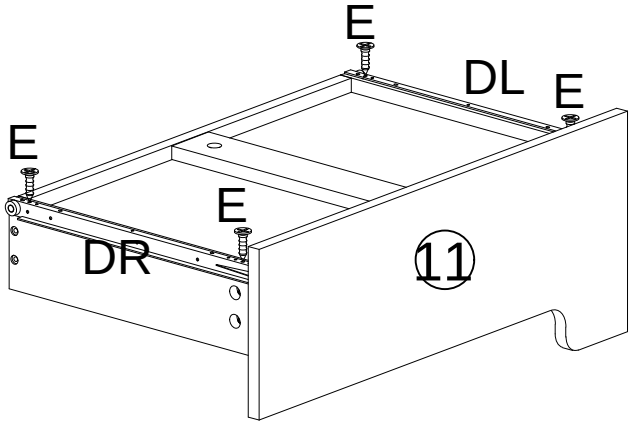


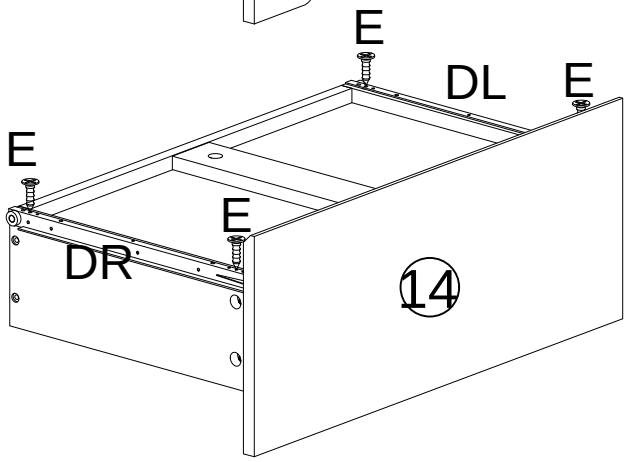


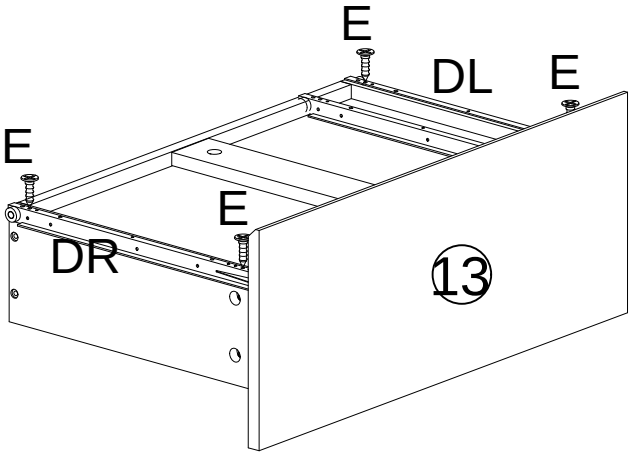


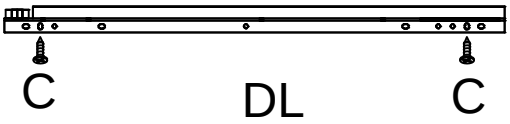


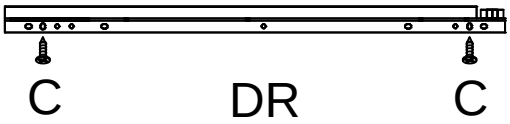

| 13 | 3.5*14mm E*18 | 350mm 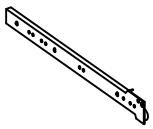 CL*3 | 350mm 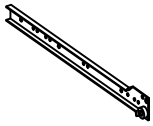 CR*6 |
|---|---|---|---|

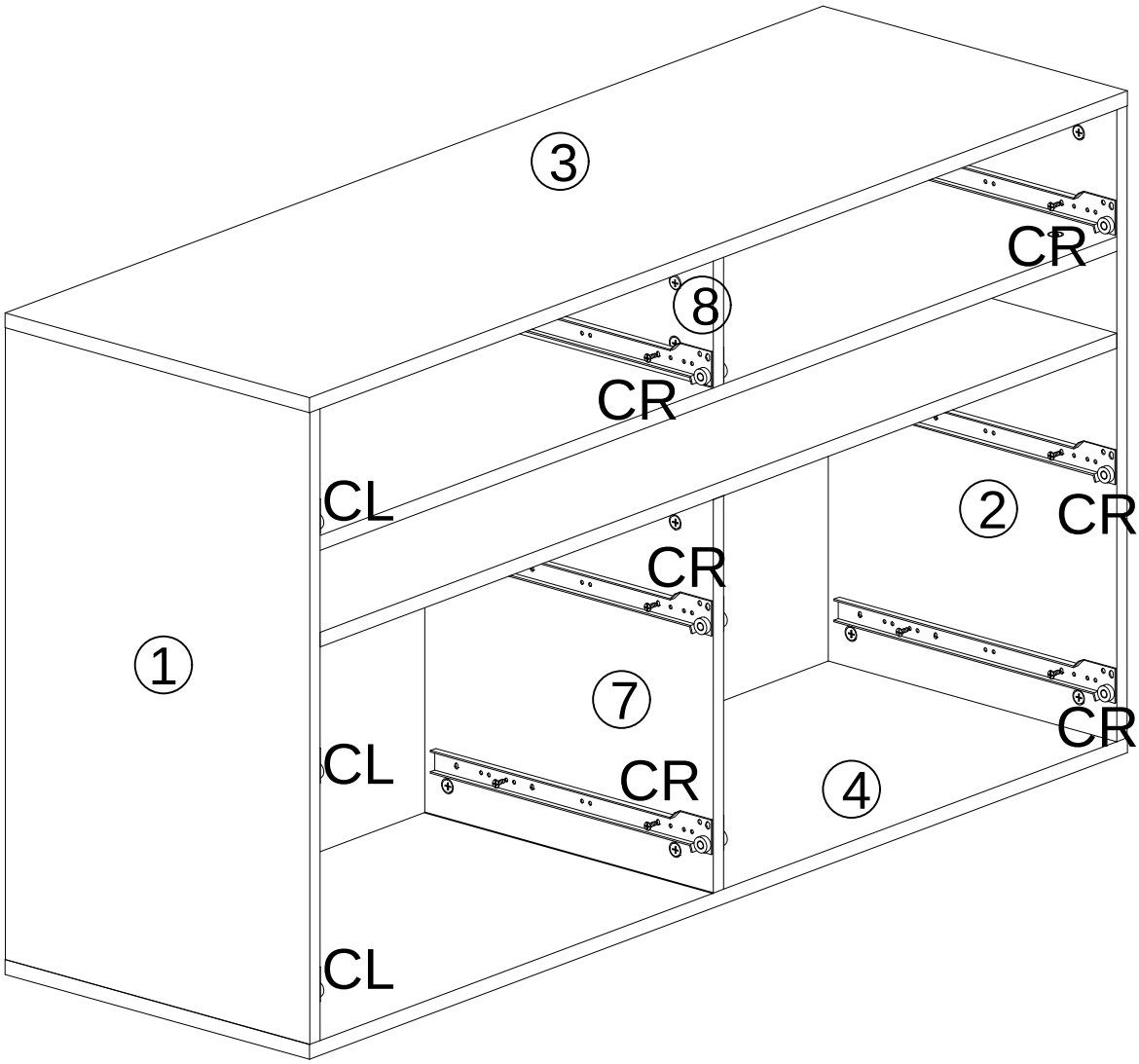


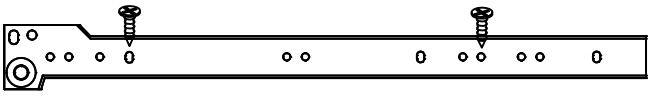

① CL

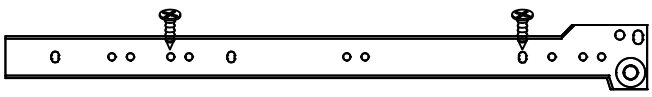

②⑦⑧ CR

# 14

| | | | |
|---|---|---|---|
| | 3.5*14mm E*2 | 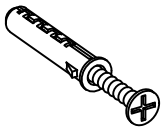 H*2 | 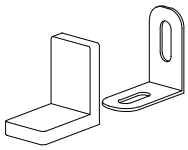 I*2 |

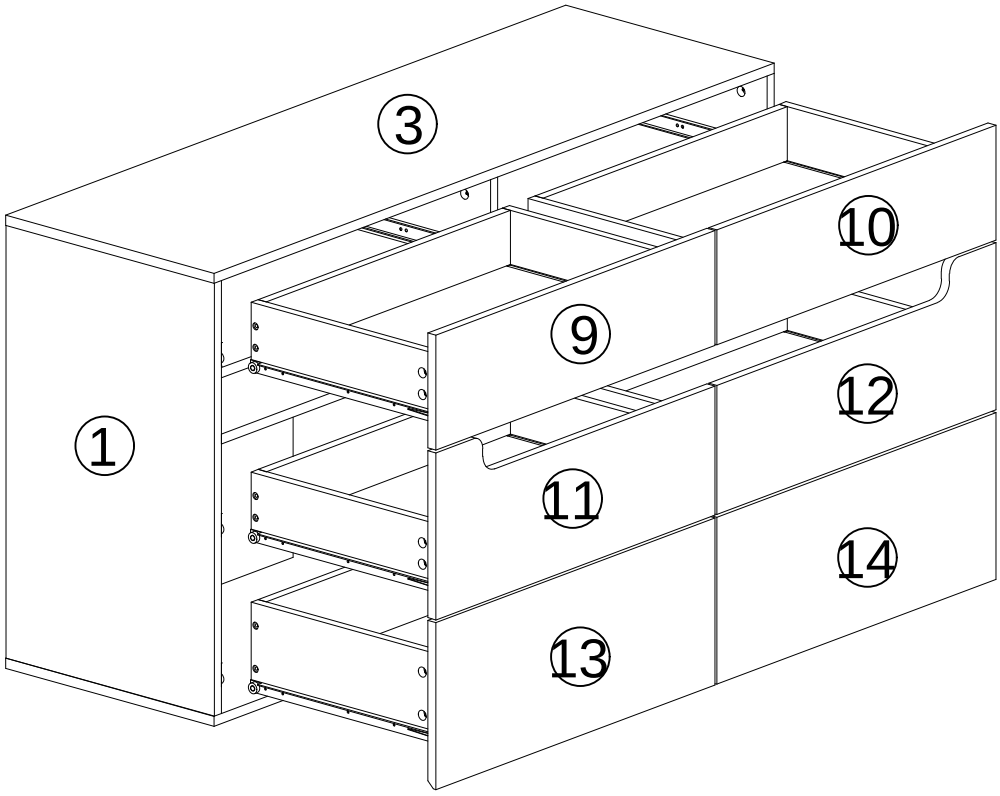


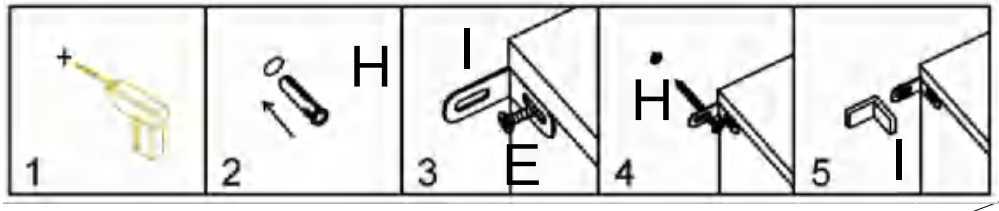


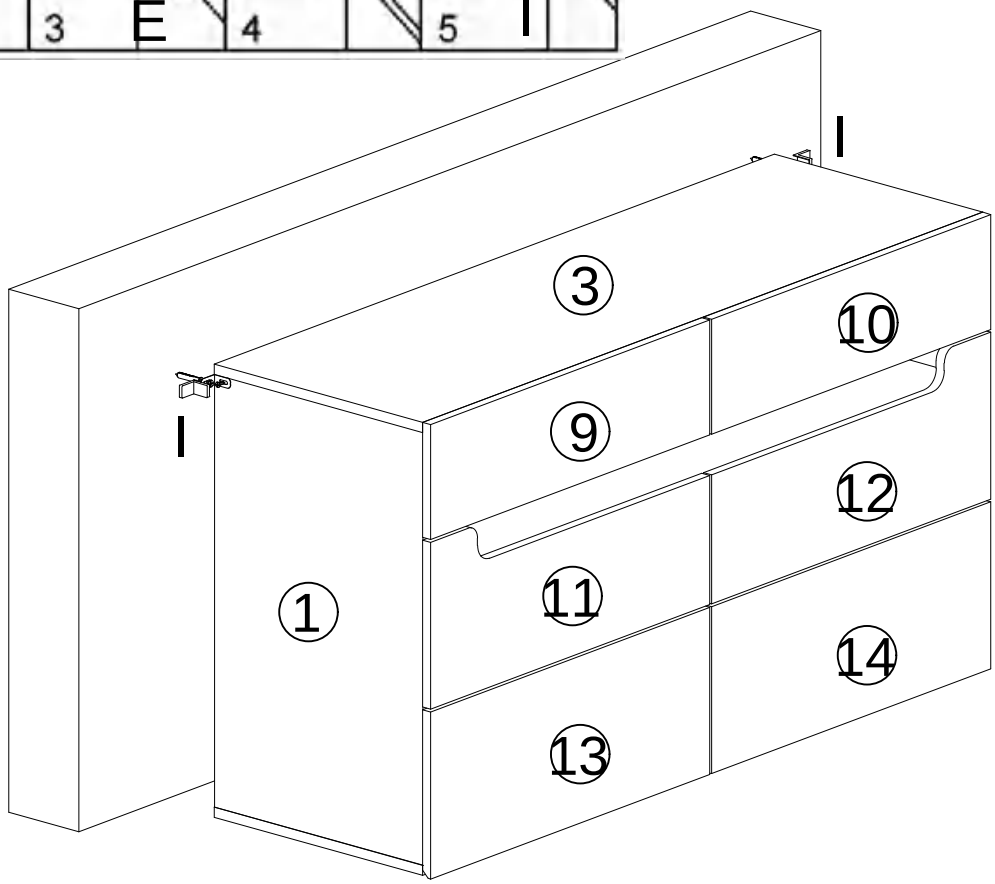

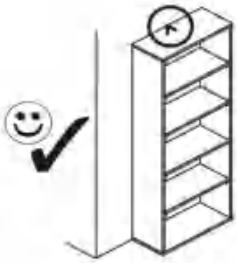

PL.
UWAGA! Mebel należy trwale zamocować do ściany, aby uniknąć ryzyka związanego z przewróceniem się mebla. W paczce znajdują się elementy mocujące odpowiednie wyłącznie do ścian betonowych lub z pełnej cegły. Jeśli Twoja ściana wykonana jest z innego materiału lub nie masz pewności co do budowy tej ściany, skonsultuj się w kwestii montażu ze specjalistą.

D.
ACHTUNG! Um alle mit dem Umkippen des Möbels verbundenen Risiken auszuschließen, muss das Möbel fest an der Wand verankert werden. Die im Paket enthaltenen Beschläge für die Wandbefestigung sind ausschließlich für Wände aus Beton oder Vollziegeln geeignet. Sollten die heimischen Wände aus anderem Baumaterial bestehen oder sollte es Zweifel in Hinsicht auf dieses Baumaterial geben, bitte eine Fachkraft zu Rate ziehen.

FR
ATTENTION! Ce meuble doit être fixé en permanence au mur pour éviter les risques de chute. L'ensemble comprend des moyens de fixation adaptés uniquement aux murs de béton ou de brique. Si votre mur est fait d'un matériau différent ou si vous êtes incertain quant à la construction du mur, consultez un spécialiste.

I.
ATTENZIONE! Il mobile deve essere permanentemente fissato alla parete per evitare i rischi derivanti da un ribaltamento del mobile. La confezione contiene solo elementi di fissaggio adatti per pareti in calcestruzzo o in laterizio pieno. Se la vostra parete è realizzata in materiale diverso o avete dubbi sulla costruzione della parete, consultare uno specialista per un montaggio corretto.

RU.
ПРИМЕЧАНИЕ! Эту мебель необходимо всегда прикреплять к стене, чтобы избежать рисков, связанных с переворотом мебели. В пакете находятся крепительные элементы, которые подходят исключительно к бетоновым стенам или из целого кирпича. Если стена изготовлена из другого материала или Вы не уверены относительно строения стены, проконсультируйтесь относительно монтажа со специалистом.

EN.
WARNING! To prevent this furniture from tipping over, fix it to the wall permanently. The package includes fastening elements only suitable for concrete or full brick walls. If your wall is made of a different material or you are unsure as to the construction of the wall, please consult a specialist regarding installation.

SK.
POZOR! Nábytok musí byť trvalo pripevnený k stene tak, aby sa zamedzilo riziku prevrátenia. V balíku sa nachádzajú upevňovacie komponenty výlučne pre betónové steny alebo steny z plnej tehly. Ak je Vaša stena z iného materiálu alebo ak si nie ste istí, z čoho je stena vyhotovená, vyžiadajte si odbornú pomoc.

CZ.
POZOR! Nábytek je nutné pevně připevnit ke zdi, abychom se vyhnuli riziku spojenému s jeho převrhnutím. V balíčku se nacházejí připevňující prvky vhodné výhradně do betonových zdí nebo zdí z plných cihel. Pokud jsou Vaše zdi zhotoveny z jiného materiálu nebo si nejste jejich konstrukcí jisti, konzultujte otázku montáže se specialistou.

RO.
ATENȚIE!Mobila trebuie ancorată permanent în perete pentru a evita riscul de răsturnare a mobilei. Pachetul conține elementele de fixare potrivite numai pentru pereți din beton sau din cărămidă solidă. Dacă peretele Dvs. este realizat dintr-un alt material sau nu sunteți sigur care este structura peretelui, consultați un specialist în privința montajului.

NL.
OPMERKING!De meubelen moeten permanent aan de muur worden bevestigd om te voorkomen dat de meubelen kantelen. Het pakket bevat bevestigingselementen die alleen geschikt zijn voor betonnen of massieve bakstenen muren. Als uw muur van een ander materiaal is gemaakt of als u niet zeker bent over de constructie van deze muur, raadpleeg dan een specialist voor de installatie.

TR.
DİKKAT!Devrilme riskini önlemek için mobilya duvara sabitlenmelidir. Pakette, sadece beton veya tam tuğla duvarlara uygun sabitleme elemanları bulunmaktadır. Eğer duvarınız başka bir malzemeden yapıldıysa veya duvar yapısından emin değilseniz, montaj konusunda bir uzmana danışınız.

AR.
**ملاحظة!**
يجب تثبيت الأثاث بإحكام إلى الحائط أو الجدار لتجنب خطر إنقلابه. تحتوي العلبة على مسامير التثبيت التي تناسب الجدران الخرسانية أو الطوب. إذا كان جدارك مصنوعاً من مادة مختلفة أو لم تكن متأكداً من مادة بناءه اسأل المتخصص عن كيفية التثبيت.

E.
¡ATENCIÓN! El mueble debe ser fijado permanentemente a la pared para evitar el riesgo relacionado con el vuelco del mueble. En el paquete hay elementos de fijación adecuados solo para paredes de hormigón o de ladrillo entero. Si su pared está hecha de otro material o no está seguro sobre la construcción de esta pared, consulte el montaje con un especialista.

CN.
注意！本家具需要固定在墙上以免倒塌。
本包所含有的固定部件仅适用于混凝土墙及整砖墙
故使用在其他墙体或不确定墙体时，
请向专家咨询安装方式。

HR.
NAPOMENA! Namještaj mora biti trajno pričvršćen za zid, kako bi se izbjegao rizik od njegova prevrtanja. U paketu se nalaze elementi za pričvršćivanje prikladni isključivo za betonske zidove ili punu ciglu. Ako je Vaš zid izrađen od drugog materijala ili niste sigurni od čega je napravljen Vaš zid, konzultirajte se sa stručnjakom u vezi sa montažom.

SLO.
POZOR! Pohištvo trajno pritrdite na steno, da preprečite tveganje, da se prevrne. V paketu so pritrdilni elementi, ki so ustrezni izključno za betonske stene in za stene iz polne opeke. Če je vaša stena izdelana iz drugih materialov ali niste gotovi glede konstrukcije stene, se o montaži posvetujte s strokovnjakom.

HU.
FIGYELEM! Rögzítse a bútorokat a falhoz, hogy elkerülje a bútor felborulásának kockázatát. A készletben kizárólag beton- vagy téglafalhoz használható kötőelemek találhatók. Ha a fal más anyagából készült, vagy ha nem tudja, milyen falak találhatók otthonában, forduljon szakemberhez.

**GB** – NOTE: The battery in the remote control requires you to purchase and install it yourself.
Model: CR2025 3.V

**DE** – HINWEIS: Die Batterie in der Fernbedienung müssen Sie selbst kaufen und installieren
Modell: CR2025 3.V

**FR** – REMARQUE : la pile de la télécommande doit être achetée et installée par vos soins.
Modèle : CR2025 3.V

**IT** – NOTA: la batteria del telecomando deve essere acquistata e installata autonomamente.
Modello: CR2025 3.V

**ES** – NOTA: La pila del mando a distancia debe comprarla e instalarla usted mismo
Modelo CR2025 3.V

1

2

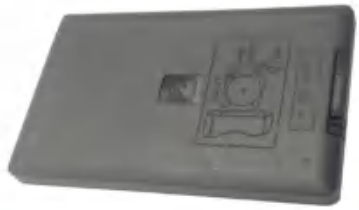

3

4

5

6

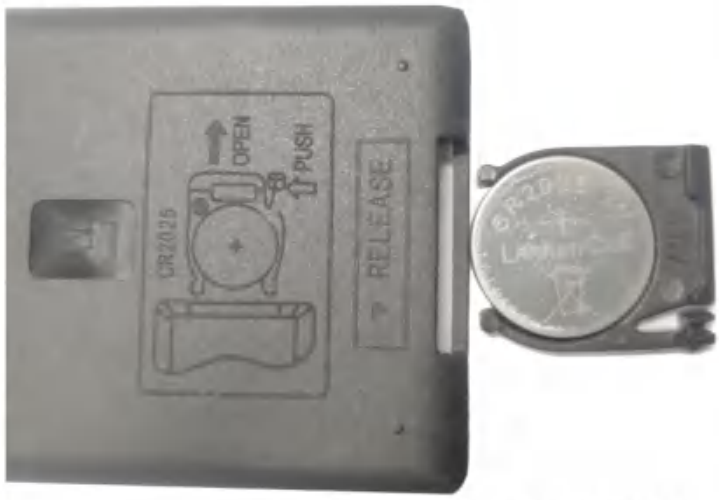


Modell : CR2025 3.V

7

8

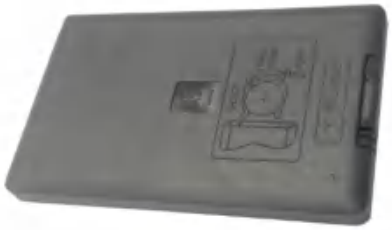

Verification of compliance Verification of compliance Verification of compliance

# Verification of Compliance

| | |
|---|---|
| *Verification No.:* | TMC210319126-E |
| *Name and address of Applicant:* | **Shenzhen CWG Technology Co., Ltd**<br>5 / F, No.264 Baoshi East Road, Shiyan street, Bao'an District, Shenzhen,China 518108 |
| *Name and address of Manufacturer* | **Shenzhen CWG Technology Co., Ltd**<br>5 / F, No.264 Baoshi East Road, Shiyan street, Bao'an District, Shenzhen,China 518108 |
| *Product name:* | **LED Strip** |
| *Rated:* | DC12V |
| *Product model(s):* | CWG-5050RGB-60D-12V , additional models reference attachment |
| *Product trademark:* | 创唯光 |

This verification confirms that the product meets the requirements of the following standard.
The conformity was demonstrated based on following standard(s) listed by European Commission as harmonized with EMC Directive 2014/30/EU.

EN IEC 55015:2019+A11:2020
IEC 61547:2020

*The verification has been carried out in accordance with individual rules and conditions agreed with the applicant. Evaluation has been carried out in accordance with:*

| | |
|---|---|
| *Test report(s) No.:* | TMC210319126-E |
| *Test conducted by:* | TMC Testing Services (Shenzhen) Co., Ltd. |
| *Verification issue date:* | March 26, 2021 |

*Notes:*

*This verification refers to the above mentioned product and its conformity in regards of above mentioned standard(s) was proven on test sample.*
*This verification does not imply meeting all essential requirements, assessment of the series-production or any other restricted Notified Bodies conformity assessment procedure appropriate for the product.*
*This verification holder shall use this verification in connection to verification of conformity and technical data relevant for the product the verification was issued.*

**TMC Testing Services (Shenzhen) Co., Ltd.**
t:86-755-86642861 cert@tmc-lab.com www.tmc-lab.com
1st Floor, Block A1, Zone A, Xinshidai Gongrong Industrial Park, No. 2, Shihuan Road, Shiyan Street, Baoan District, Shenzhen, China

**Lab Director**
Lemon Rao

Verification of compliance Verification of compliance Verification of compliance

# Verification of Compliance

CWG-5050RGB-30D-12V, CWG-5050RGB-18D-12V, CWG-5050RGB-60D-24V, CWG-5050RGB-60D-5V, CWG-5050RGB-30D-5V, CWG-5050RGB-18D-5V, CWG-5050-60D-12V, CWG-5050-30D-12V, CWG-5050-60D-24V, CWG-HC5050RGB-60D-12V, CWG-HC5050RGB-30D-12V, CWG-HC5050RGB-60D-24V, CWG-HC5050-60D-12V, CWG-HC5050-30D-12V, CWG-HC5050-60D-24V, CWG-HC5050RGB-30D-5V, CWG-HC5050RGB-60D-5V, CWG-HC5050RGB-144D-5V, CWG-2835-60D-12V, CWG-2835-120D-12V，CWG-2835-60D-24V, CWG-2835-120D-24V, CWG-2835-60D-5V, CWG-2835-120D-5V

*Note:* This attachment only valided with Verification No.: TMC210319126-E