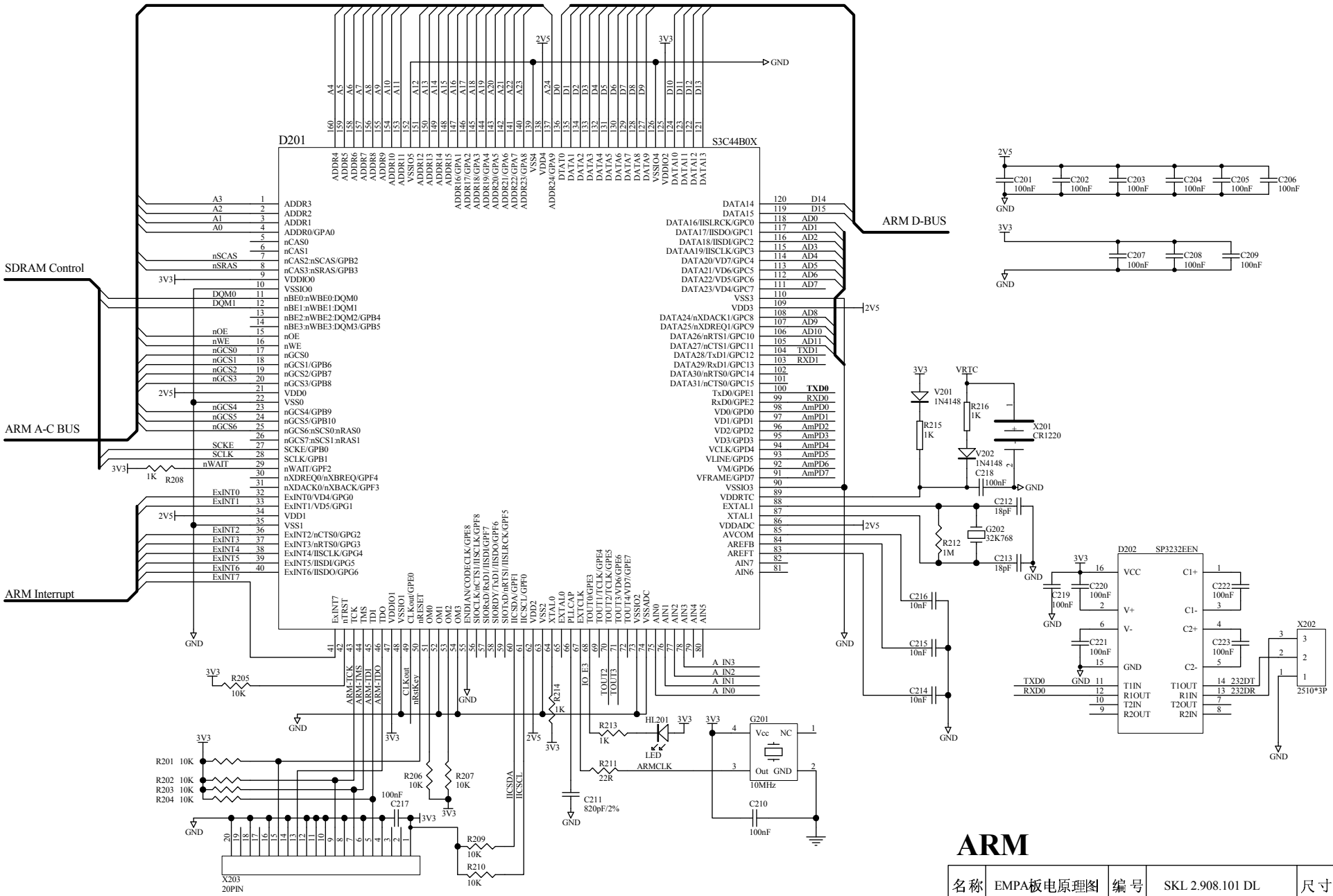

ARM

名称	EMPA板电原理图	编号	SKL 2.908.101 DL	尺寸	A3
设计		审核		上海可鲁电气技术有限公司	
批准		日期		版本 T01	共 5 页 第 2 页