**26.** 그림과 같이 곡선 $y=\sqrt{\dfrac{3x+1}{x^2}}$ $(x>0)$과 $x$축 및 두 직선 $x=1$, $x=2$로 둘러싸인 부분을 밑면으로 하고 $x$축에 수직인 평면으로 자른 단면이 모두 정사각형인 입체도형의 부피는? [3점]

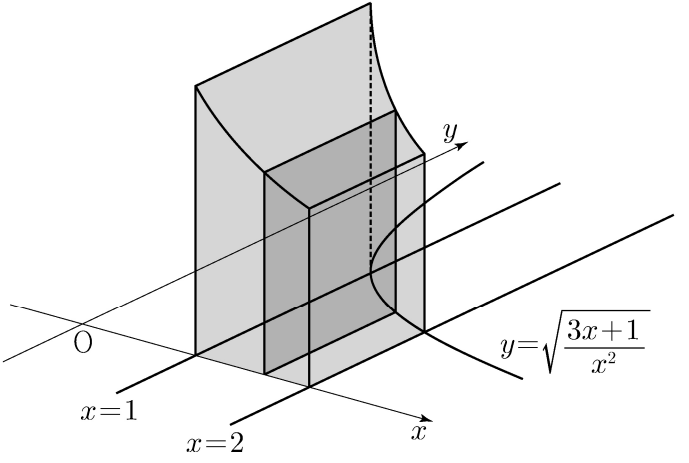


① $3\ln 2$　② $\dfrac{1}{2}+3\ln 2$　③ $1+3\ln 2$

④ $\dfrac{1}{2}+4\ln 2$　⑤ $1+4\ln 2$