26. 그림과 같이 곡선 $y=\sqrt{\dfrac{x+1}{x(x+\ln x)}}$ 과 x축 및 두 직선 $x=1$, $x=e$로 둘러싸인 부분을 밑면으로 하는 입체도형이 있다. 이 입체도형을 x축에 수직인 평면으로 자른 단면이 모두 정사각형일 때, 이 입체도형의 부피는? [3점]

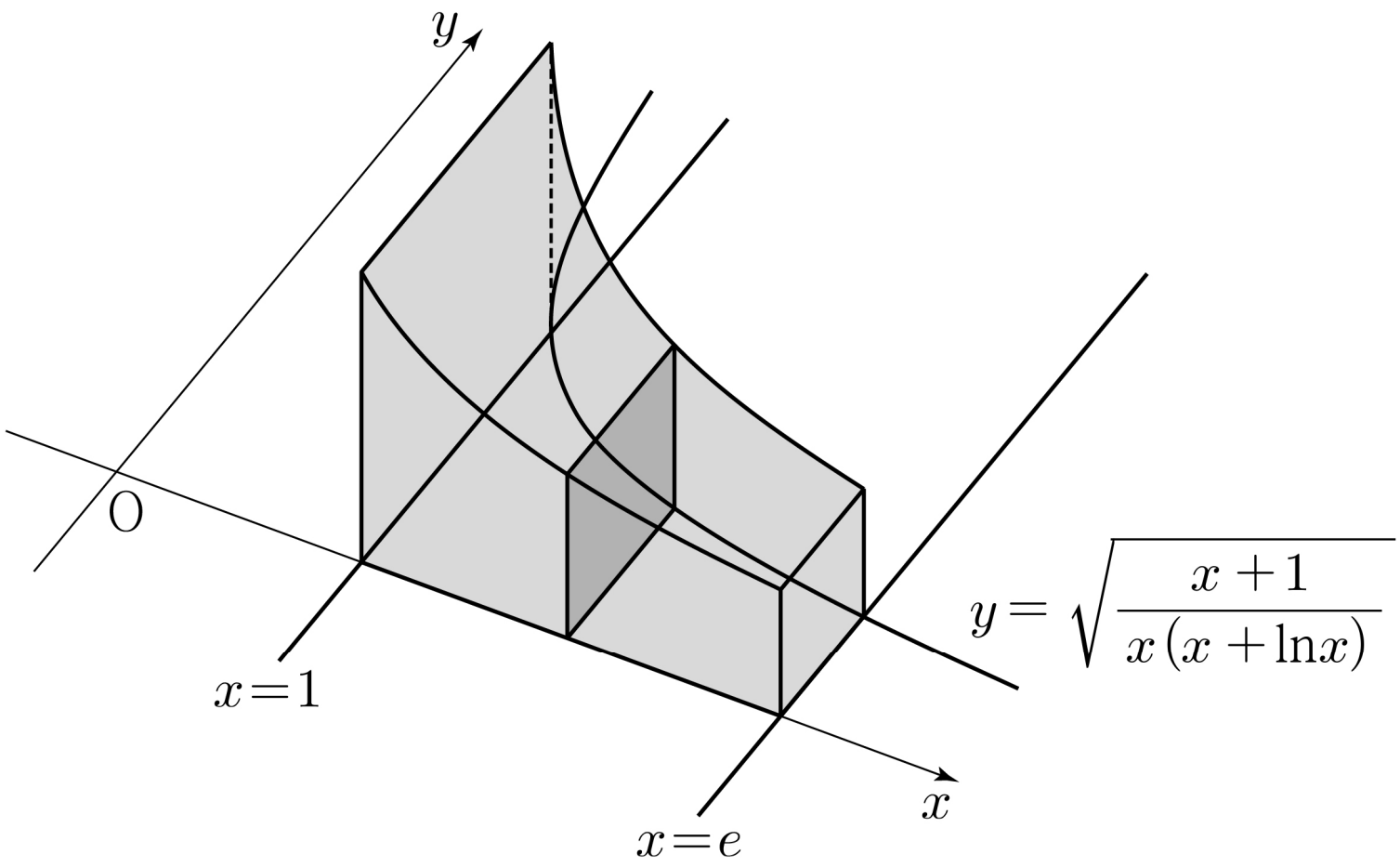

① $\ln(e+1)$ ② $\ln(e+2)$ ③ $\ln(e+3)$
④ $\ln(2e+1)$ ⑤ $\ln(2e+2)$