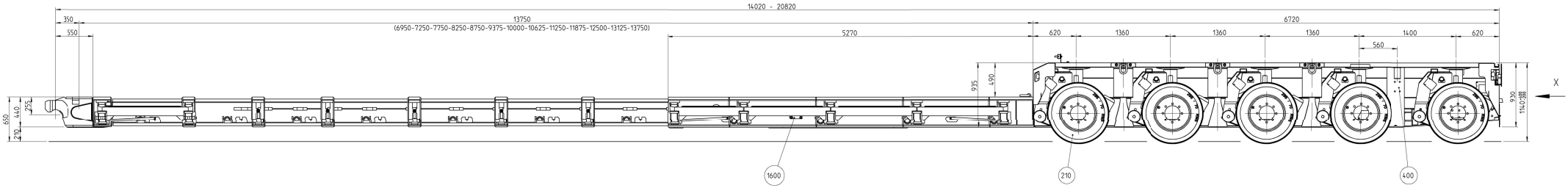

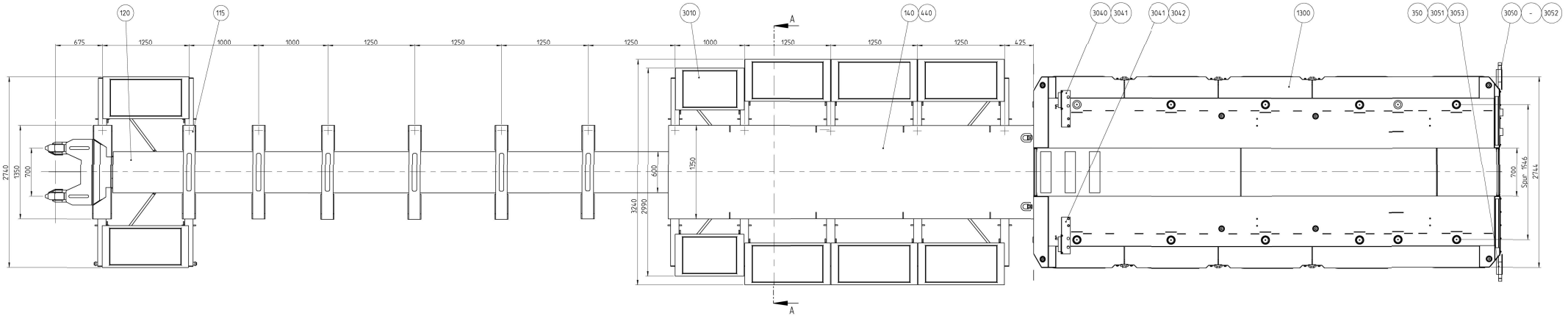

Ansicht X
1:10

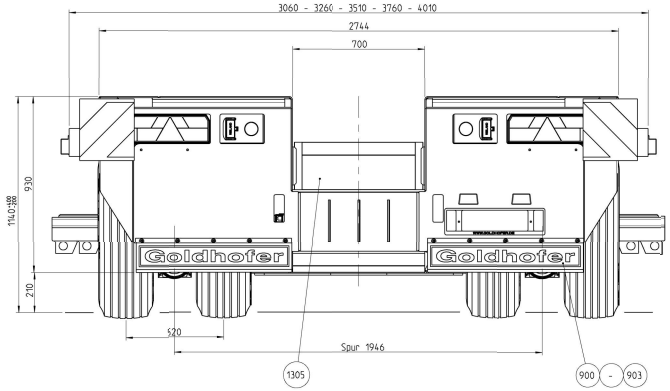

A-A
1:10

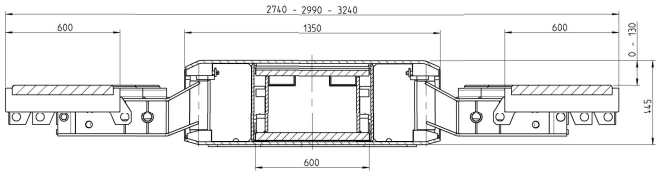

Gewichte:

XLE 5 mit Baggerbruecke	:	20300 kg
Verbreiterung & Matratzen	:	1730 kg
Alu-Auffahrkeile	:	390 kg
komplett	:	22420 kg

Fertigungsvorgaben siehe Goldhofer-Z. Nr. GA.053.41.21.1
for required production specification see drawing GA.053.41.21.1

Massstab/Scale: 1:20
Werkstoff/material: -
Gewicht/weight: 507041338.3 kg

Bezeichnung/description:
Fahrzeugzsb. XLE5
mit Baggerbruecke
vehicle assembly

Index	Aenderung/revision		Datum/date	Name
0	***		27.10.2005	Thema
		Erstellt/drawn	27.10.2005	Thema
		Geprueft/checked	23.12.2005	Thema

Goldhofer
www.goldhofer.de

Ident-Nr./ID #: 489109

Zeichnungs-Nr./drawing #: 08631.00.00.00 - 0

Stück/piece: 08489.00.00.00
Auftrag Nr.:
Blatt/sheet: 1/1
Format: A0

Schutzvermerk ISO 16016 beachten!
copyright according to ISO 16016!