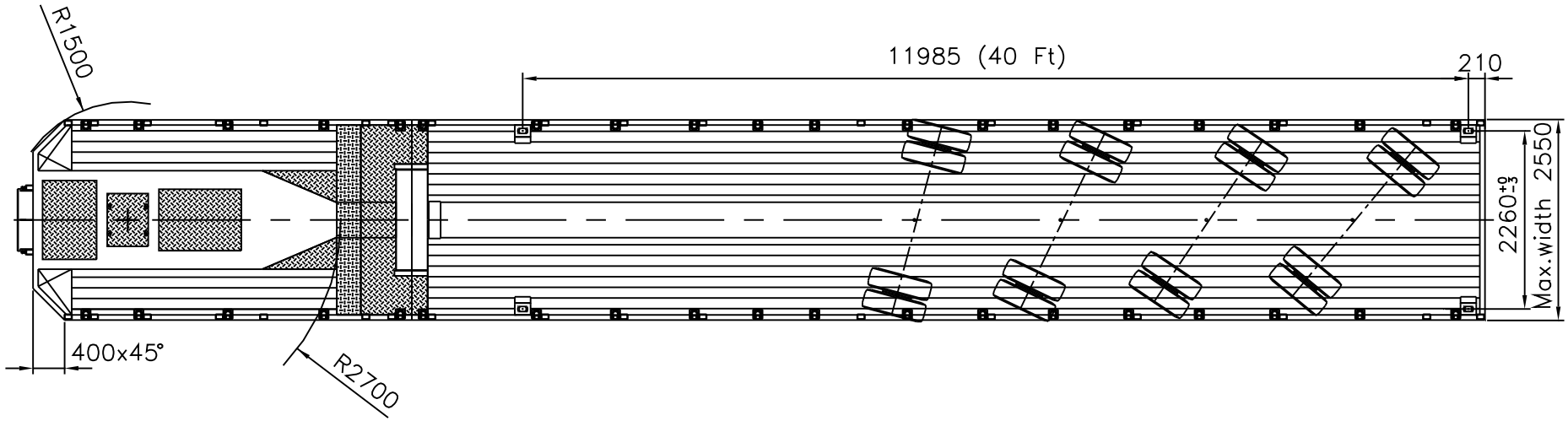

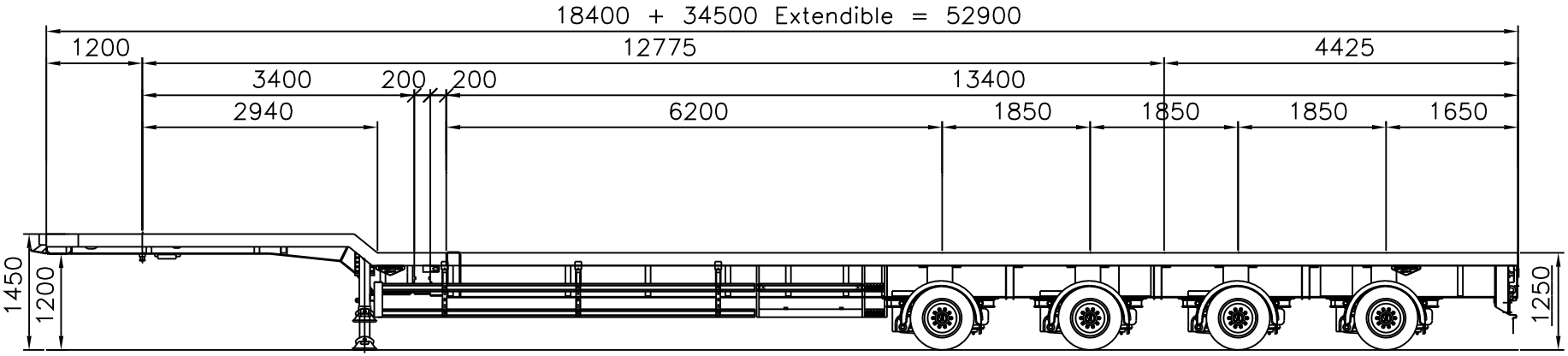

AUTEURSRECHTEN VOORBEHOUDEN

BROSHUIS HOLLAND

BROSHUIS B.V. SPECIAL TRAILERS
INDUSTRIEWEG 22 8263 AD KAMPEN
POSTBUS 468 8260 AL KAMPEN
TELEFOON +31(0)38 3372800
TELEFAX +31(0)38 3372888
E-MAIL contact@broshuis.com

Alle lassen, tenzij anders vermeld, vlgs. K-13320			projectie
getekend	M.S. & B.A.	maten in mm	
datum	02-07-08	schaal 1:50	
chass.nr.	~~	formaat A4	
Afgeleid v.	M-2376	toleranties ISO 2768-cL	

PLATFORM TRAILER HYDRAULICALLY STEERED

tek.nr M-2378 paraaf

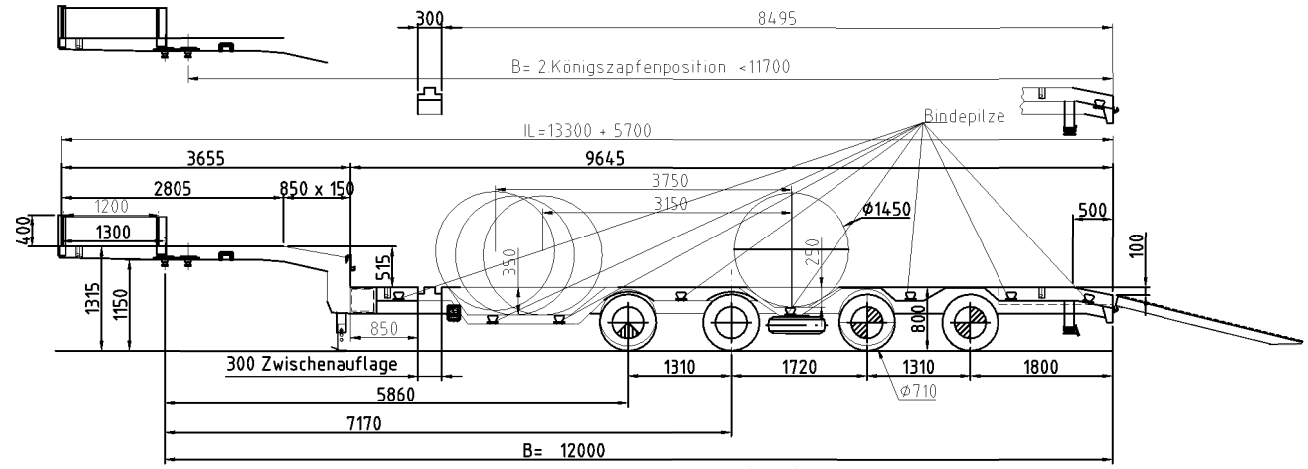

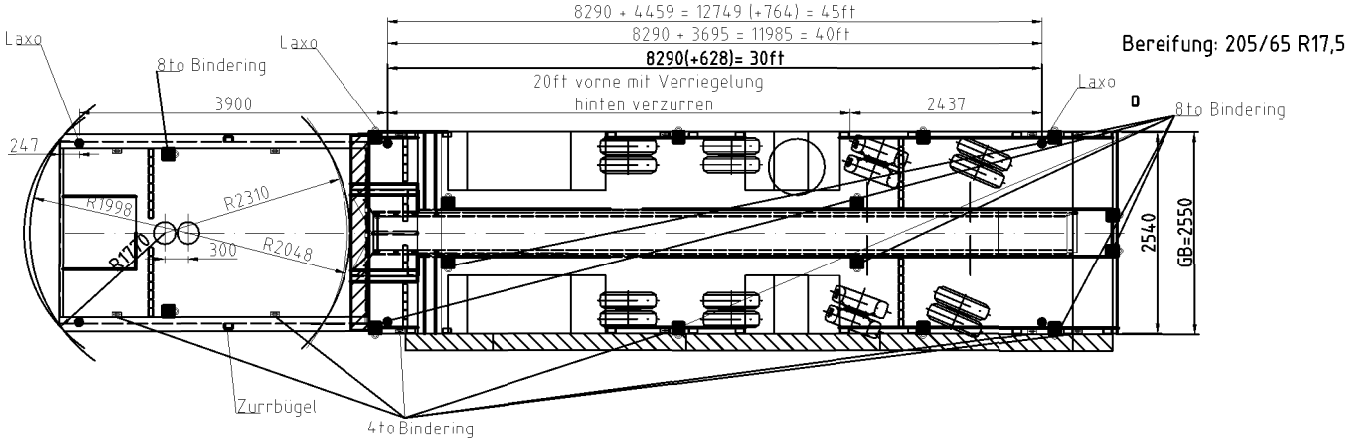

Bereifung: 205/65 R17,5

Sehr geehrter Herr Schwandner,
ich bitte um Bestätigung der Ausführung.
MfG
Reinhard Michl
Technischer Leiter

Kunde: Schwandner	DIN 7168 ~~fein~~ mittel grob	Oberfläche	Maßstab 1:50 · Position 01 · Menge
	Datum	Name	meusburger
	Bearb. 06.02.2014	MR	4-Achs-Semi 6,0 m ausziehbar
	Gepr		Bauversion
	Norm		
	Fabrik-Nr.: 11416-17		AN11416 · Blatt · Bl.
Zust · Änderung · Datum · Name	EDV Nr AN11416		