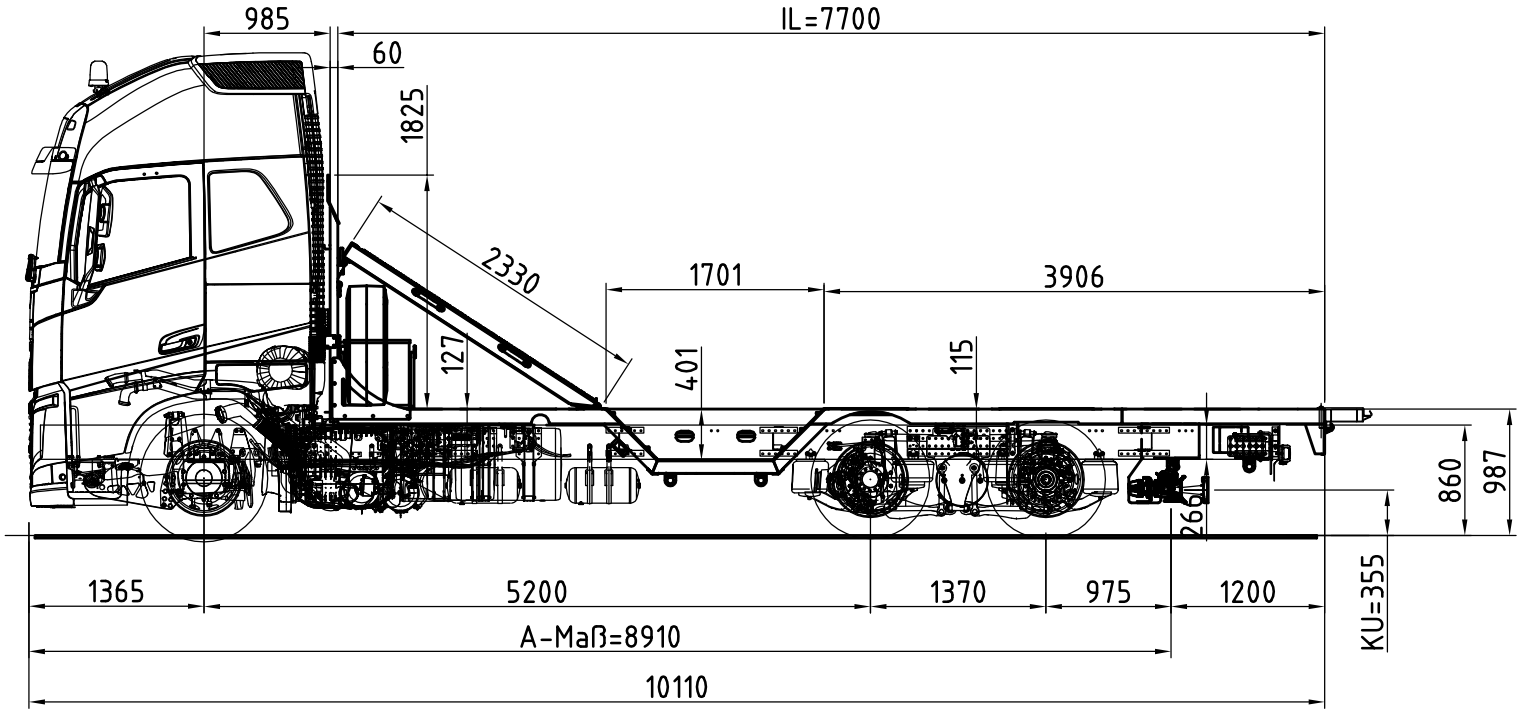

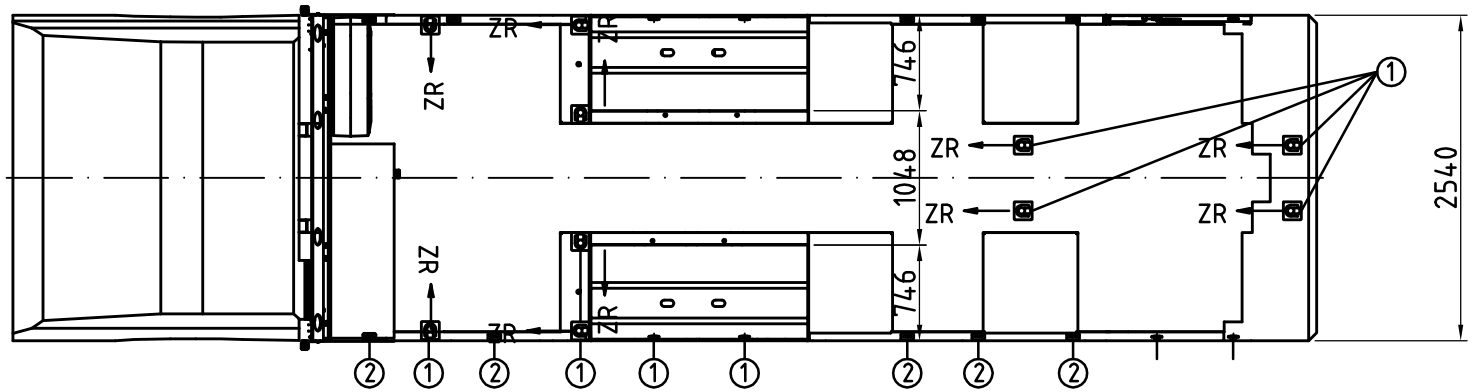

① Zurrringe 8 to

② Zurrringe 4 to

Kunde: Schwandner	DIN 7168 -fein-mittel grob-	Oberfläche	Maßstab 1:30	Position	Menge
			meusburger		
	Datum	Name	Pritschenaufbau auf 3-A-LKW		
	Bearb. 06.02.2017	FG			
	Gepr.				
	Norm				
	Fabrik-Nr.: 12628-629		AN12628		Blatt
Zust. Änderung Datum Name	EDV Nr. AN12628 .dwg				BL

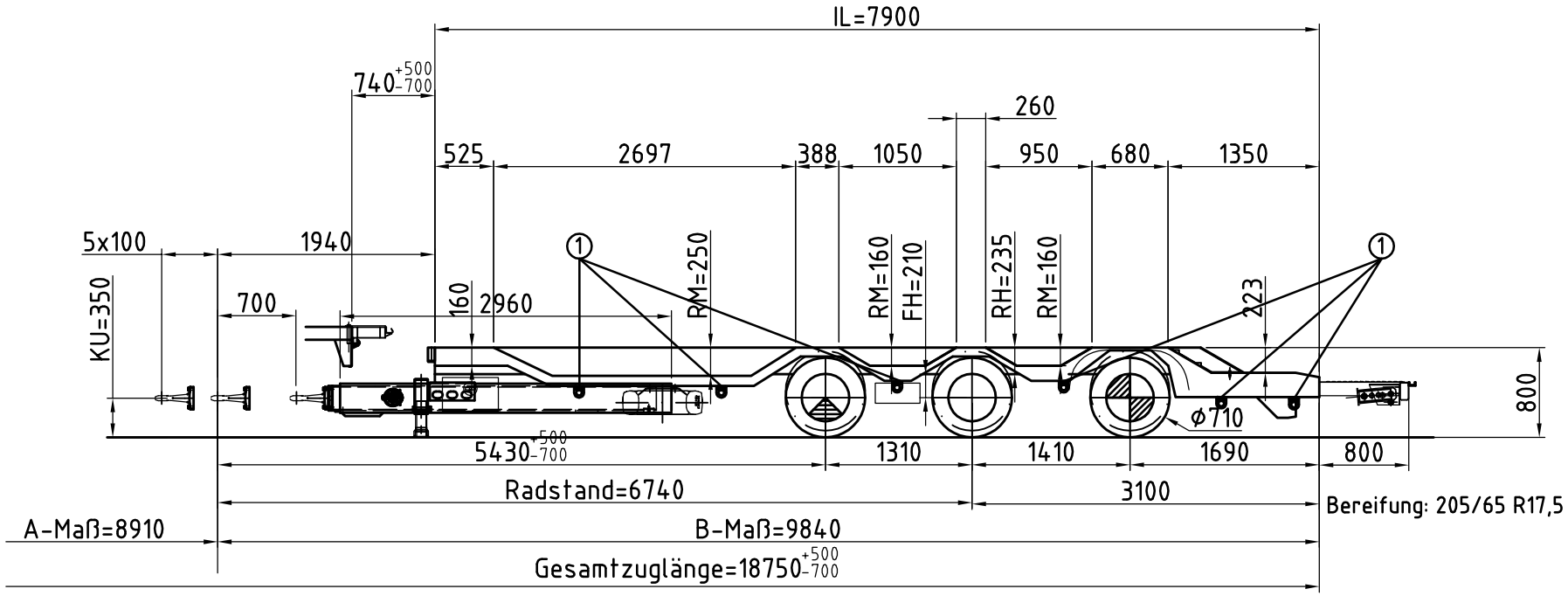

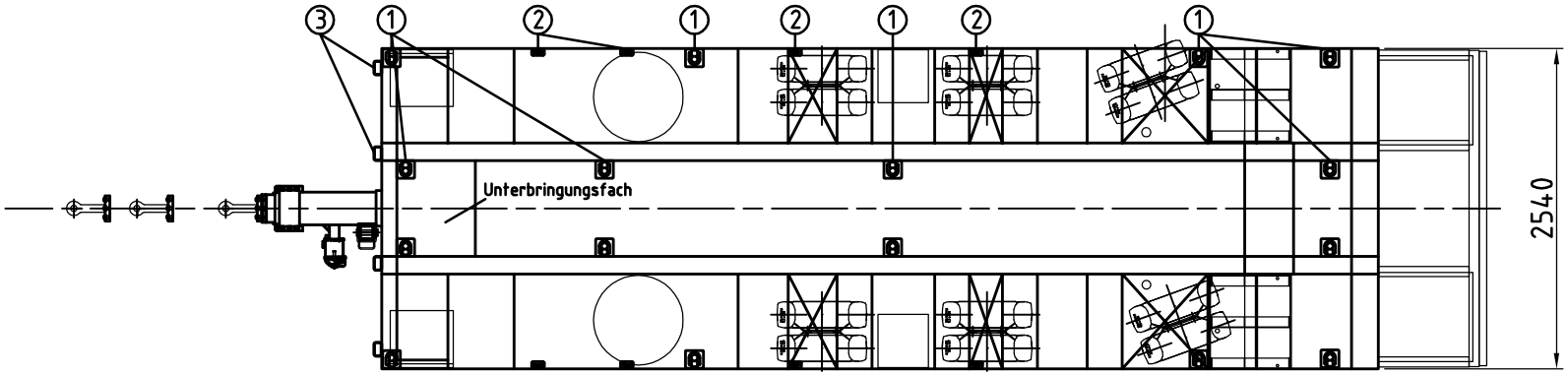

① Zurrringe 8 to
② Zurrringe 4 to
③ Rungentaschen für Rungen 100x50 mm

Kunde: Schwandner	DIN 7168 -fein-mittel grob-	Oberfläche	Maßstab 1:30 · Position · Menge
	Datum	Name	meusburger
	Bearb. 06.02.2017	FG	Tridem-Pritschen-Anhänger mit Radmulden
	Gepr.		
	Norm		
	Fabrik-Nr.: 12630-631		AN12630 · Blatt
Zust. Änderung Datum Name	EDV Nr. AN12630 .dwg		BL

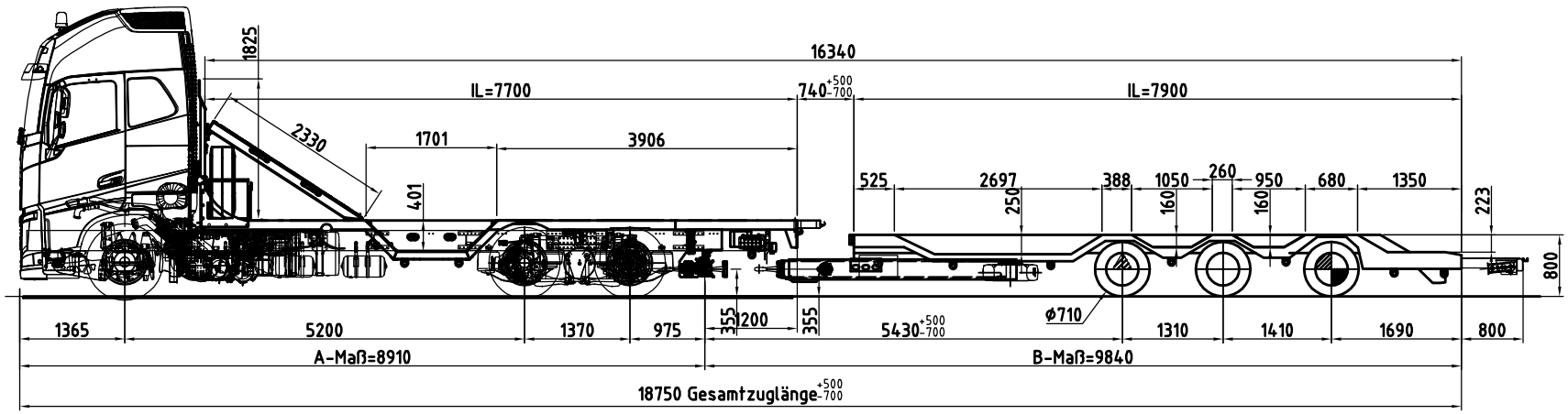

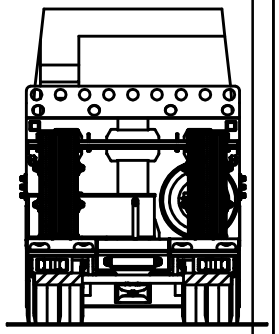

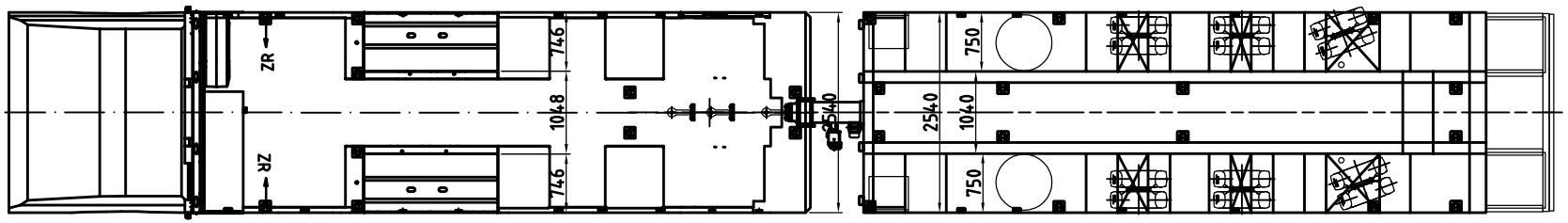

Kunde: Schwandner	DIN 7168 fein-mittel grob	Oberfläche	Maßstab 1:50	Position	Menge
			meusburger		
	Datum	Name	Jumbo-Tridem-Zug		
	Bearb. 06.02.2017	FG			
	Gepr.				
	Norm				
	Fabrik-Nr.: 12628-631		AN12628		Blatt BL.
Zust. Änderung Datum Name	EDV Nr. AN12628 .dwg				