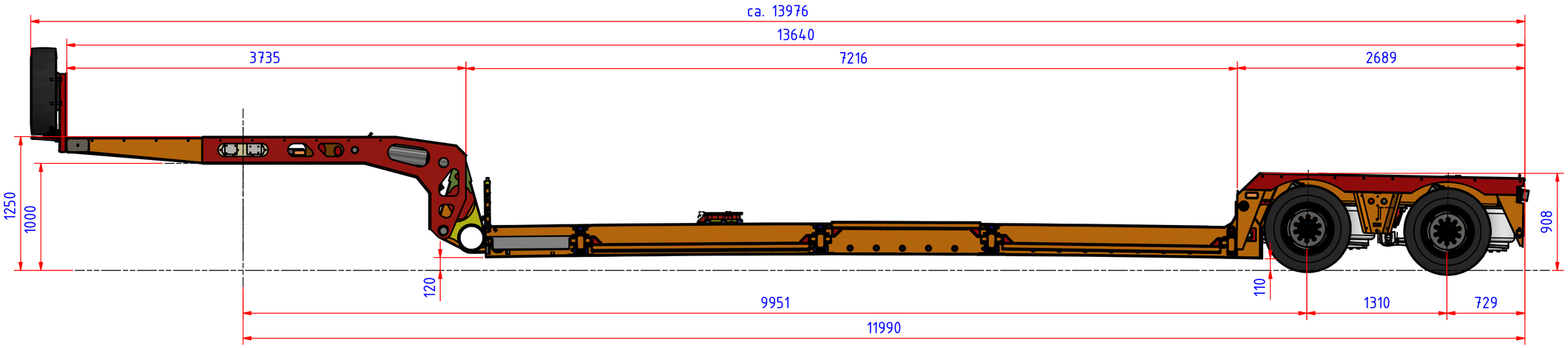

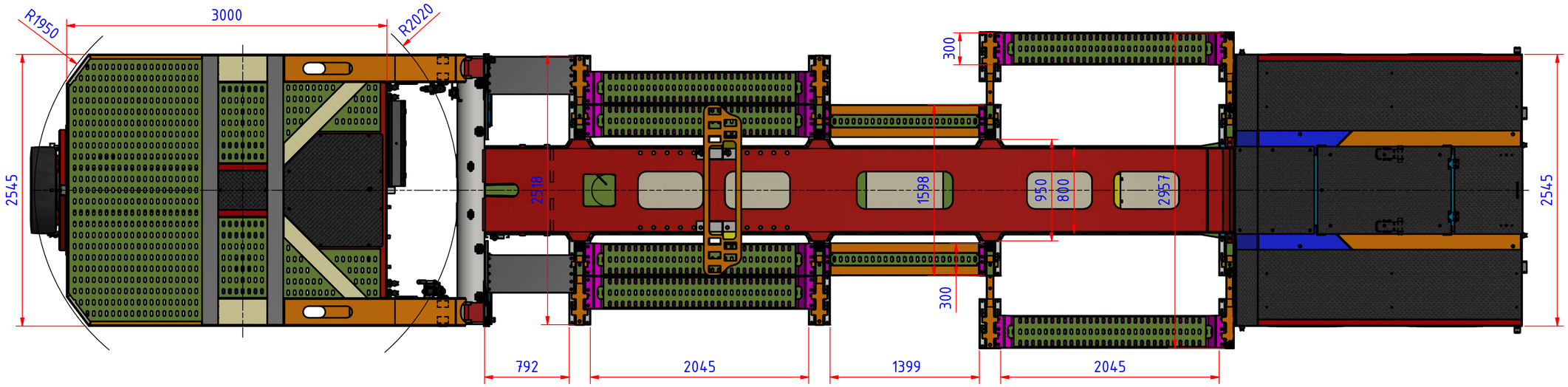

Gebr.Recker Fahrzeugbau Hauptstraße 2 D-33428 Harsewinkel-Greffen www.fahrzeugbau-recker.de		Maßtoleranzen nach ISO13920 B/E	Maßstab: 1 : 30 Blatt: 1/4
Erstellt 05.06.2019 ynosow Gezeichnet 23.12.2019 Kontrolliert	Hollemann. Rumänien	853-000_kompl	Revision:
Für diese Zeichnung behalten wir uns alle Rechte vor. Sie darf nicht weder vervielfältigt noch an Dritten zugänglich gemacht werden.			A2

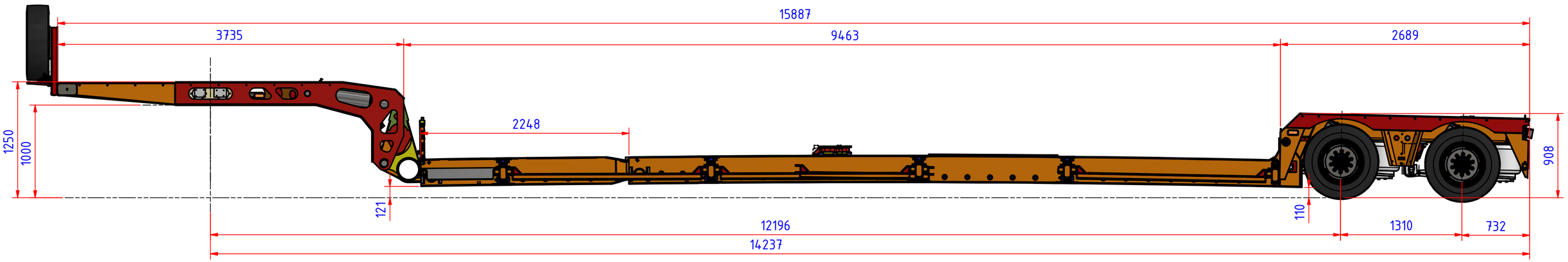

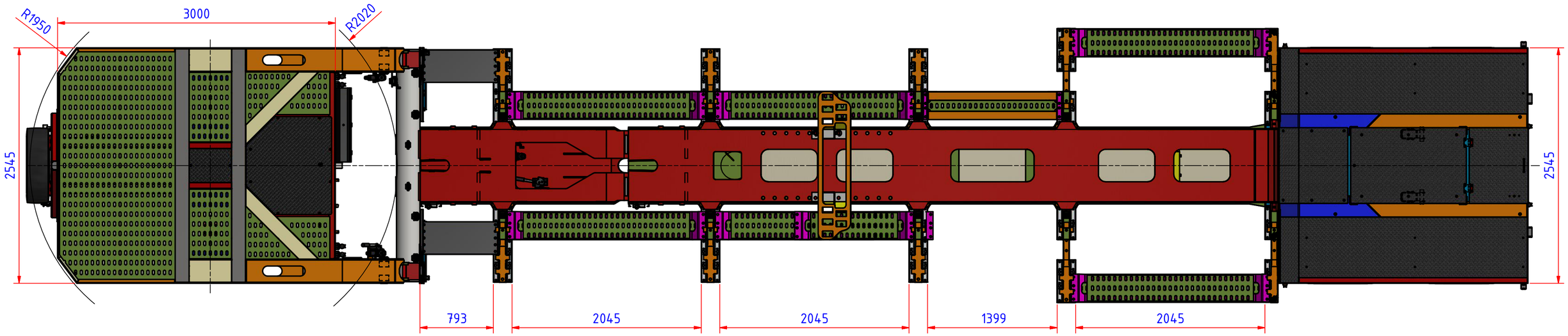

Gebr.Recker Fahrzeugbau
Hauptstraße 2
D-33428 Harsewinkel-Greffen
www.fahrzeugbau-recker.de

Erstellt	05.06.2019	ynosow	
Gezeichnet	23.12.2019		Hollemann. Rumänien
Kontrolliert			

Maßtoleranzen nach ISO13920 B/E

853-000_kompl

Maßstab: 1 : 30

Blatt: 2/4

Revision:

A2

Für diese Zeichnung behalten wir uns alle Rechte vor. Sie darf nicht weder vervielfältigt noch an Dritten zugänglich gemacht werden.

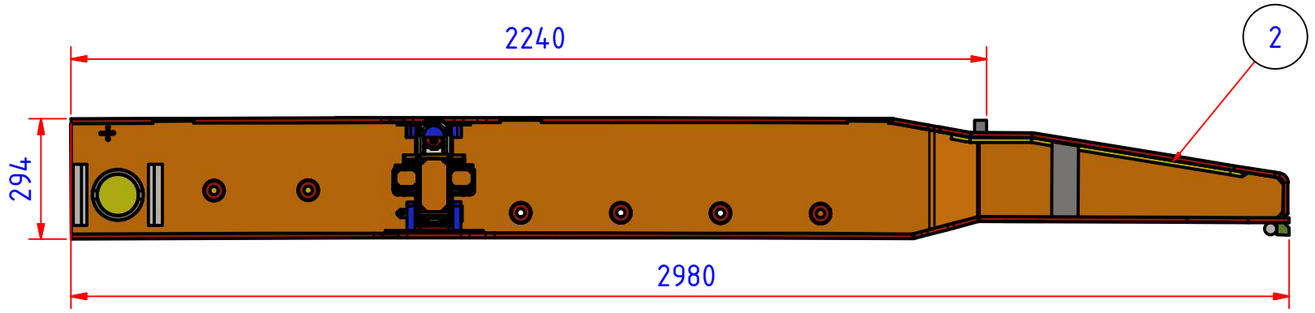

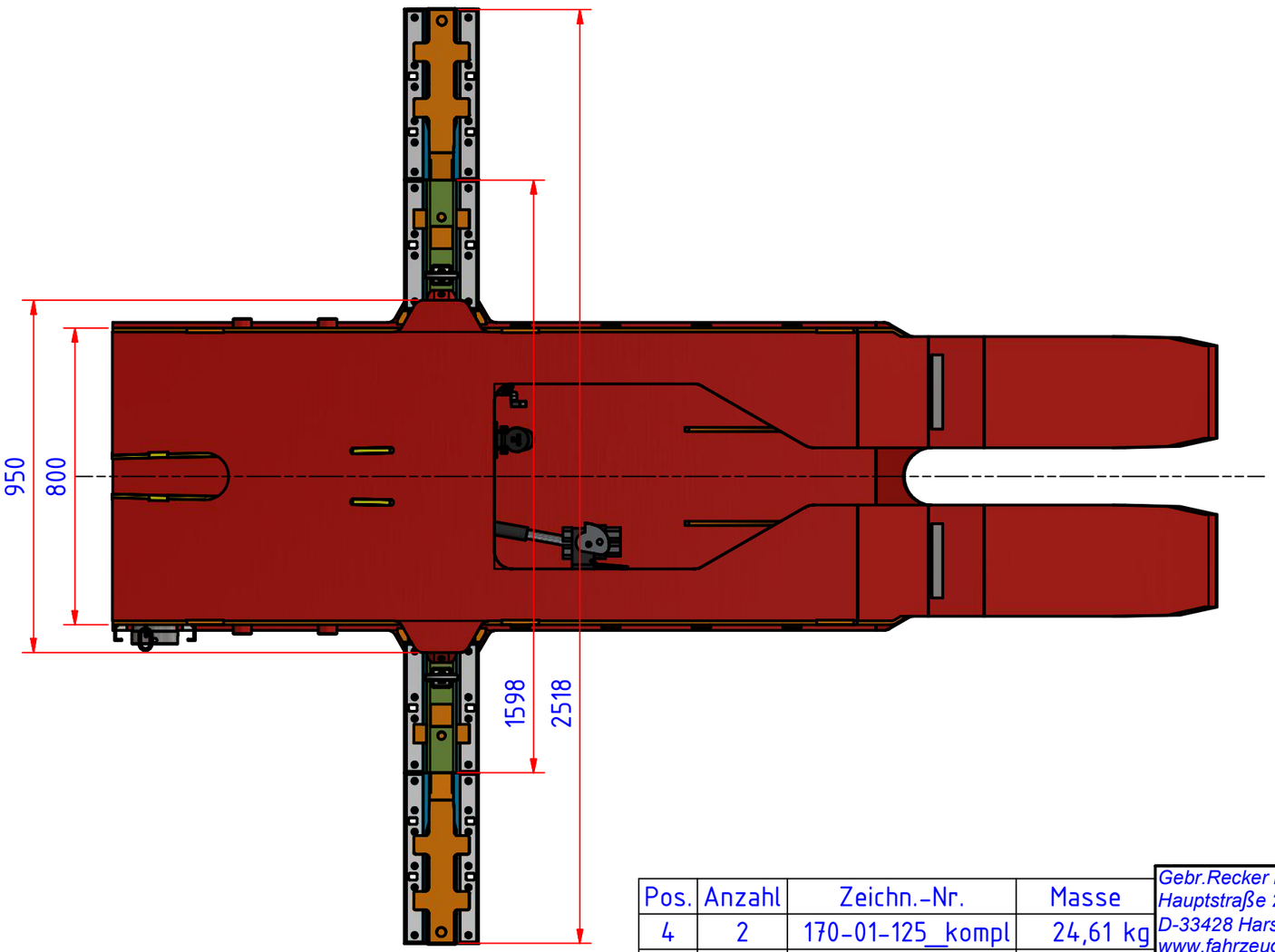

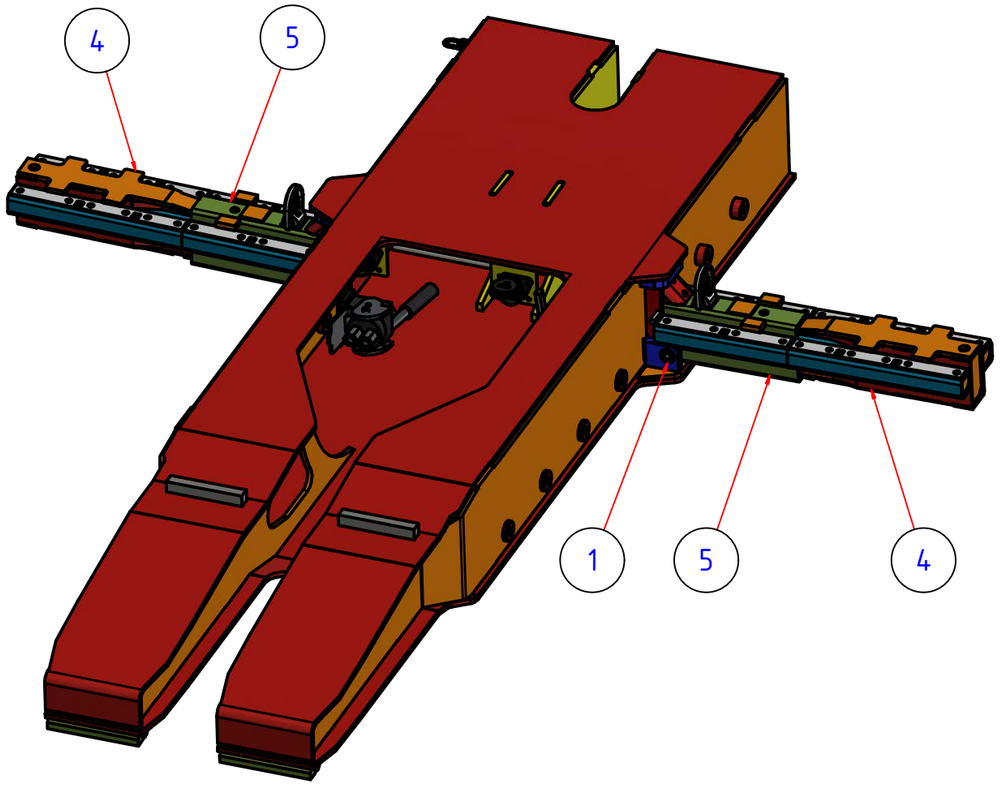

Pos.	Anzahl	Zeichn.-Nr.	Masse
4	2	170-01-125_kompl	24,61 kg
5	2	170-01-031_kompl	22,73 kg
1	2	500-05-002	0,39 kg
2	1	848-006_kompl	742,21 kg

Gebr.Recker Fahrzeugbau
Hauptstraße 2
D-33428 Harsewinkel-Greffen
www.fahrzeugbau-recker.de

Erstellt	05.06.2019	ynosow
Gezeichnet	23.12.2019	
Kontrolliert		

Hollemann. Rumänien

Maßtoleranzen nach ISO13920 B/E

853-000_kompl

Maßstab: 1 : 15

Blatt: 3/4

Revision:

A3

Für diese Zeichnung behalten wir uns alle Rechte vor. Sie darf nicht weder vervielfältigt noch an Dritten zugänglich gemacht werden.

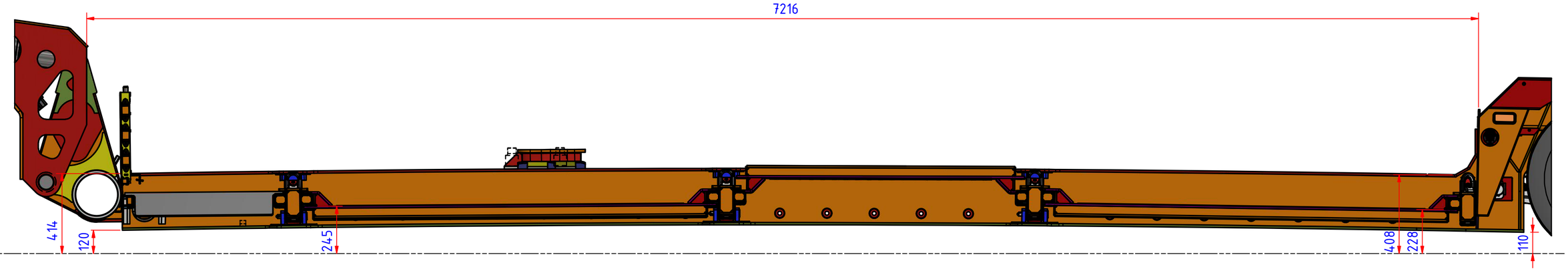

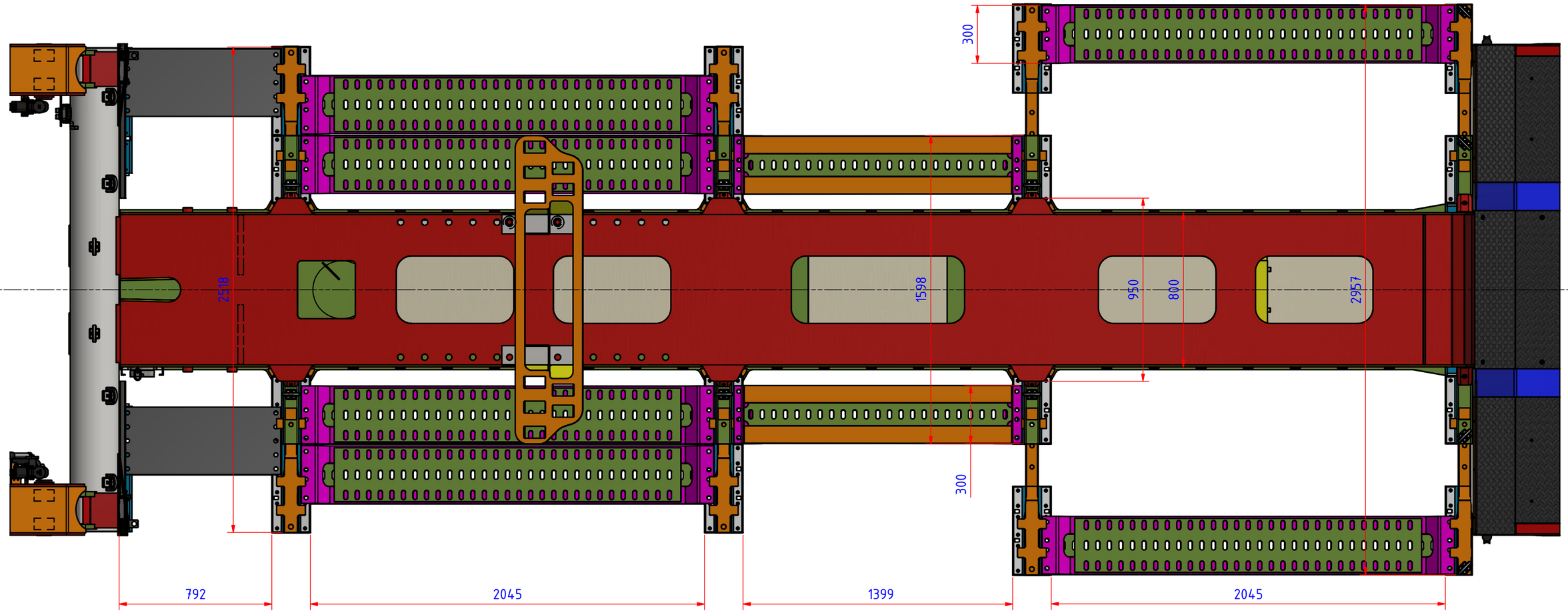

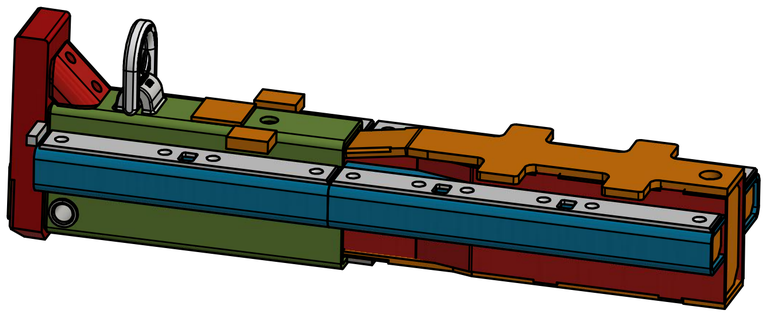

Gebr.Recker Fahrzeugbau
Hauptstraße 2
D-33428 Harsewinkel-Greffen
www.fahrzeugbau-recker.de

Maßtoleranzen nach ISO13920 B/E

Maßstab: 1 : 15

Blatt: 4/4

Erstellt	05.06.2019	ynosow
Gezeichnet	23.12.2019	
Kontrolliert		

Hollemann. Rumänien

853-000_kompl

Revision:

Für diese Zeichnung behalten wir uns alle Rechte vor. Sie darf nicht weder vervielfältigt noch an Dritten zugänglich gemacht werden.

A2