“ 花 ”

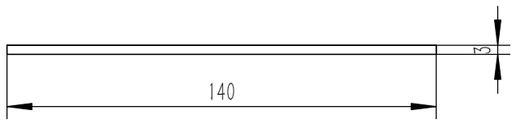

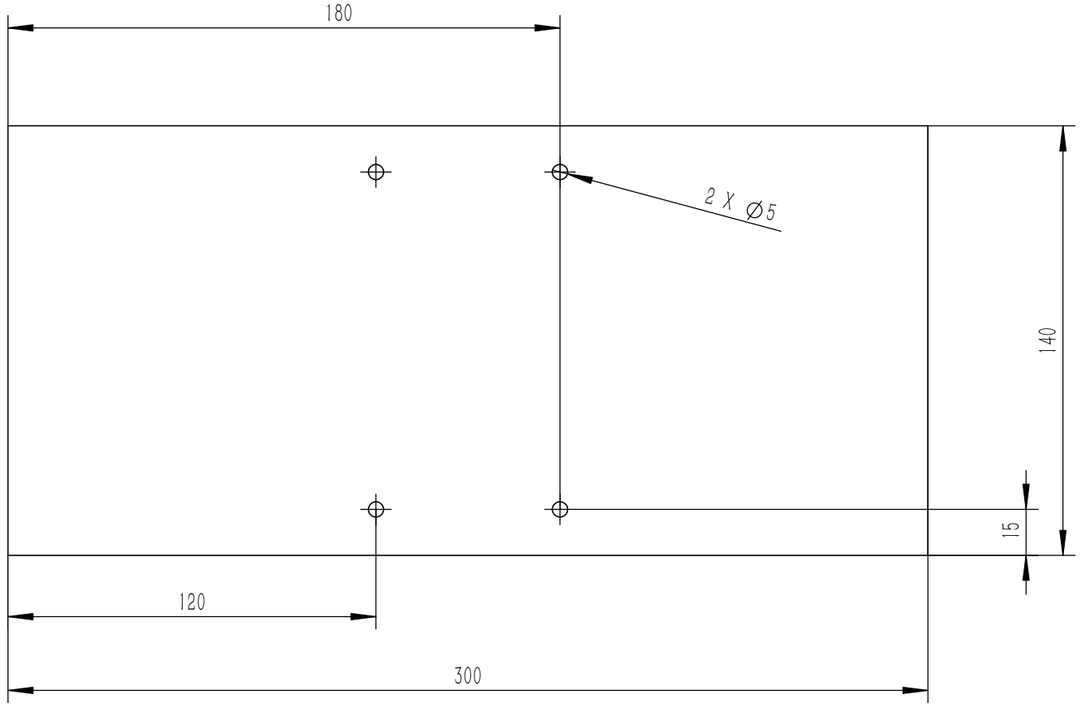

						材质 <未指定>		智能派送车上底板
标记	处数	分区	更改文件号	签名	年 月 日	阶 段 标 记	重量	比例
设计			标准化				0.126	1:2
校核			工艺					“图样名称”
主管设计			审核					“图样代号”
			批准			共 1 张 第 1 张	版本	替代

零件代号

借(通)用件登记

描图

描校

旧底图总号

底图总号

签字

日期