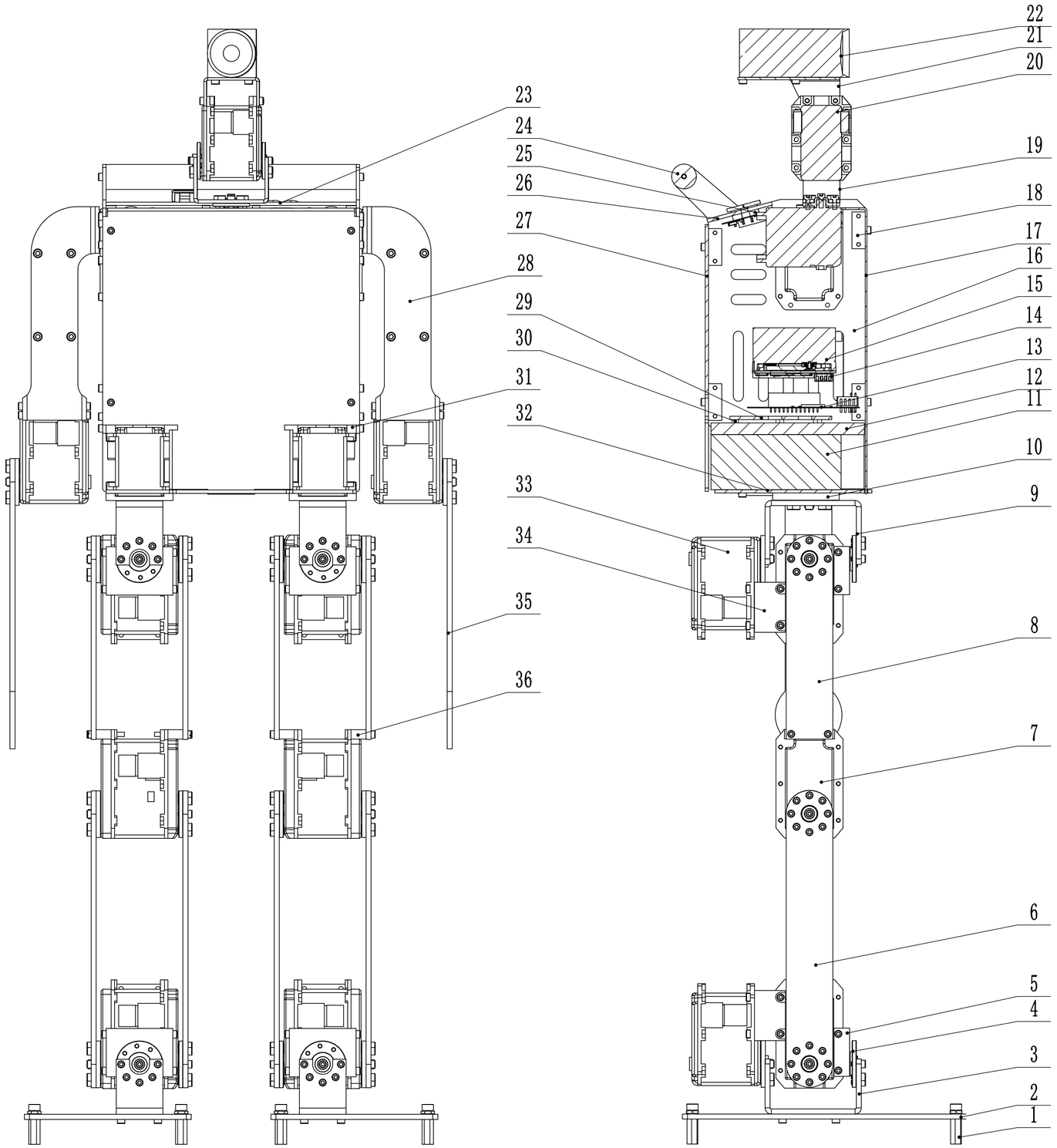

序号	代号	名称	数量	材料	单件	总计	备注
36	JQR-TGZCJ	机器人-腿骨支撑件	4	铝合金			
35	JQR-XBG	机器人-下臂骨	2	碳纤维			
34	JQR-DJZHJ	机器人-舵机组合件	8	铝合金			
33		MX-64舵机	10				
32	JQR-XYG	机器人-下腰骨	1	碳纤维			
31	JQR-YBLJJ	机器人-腰部连接件	2	铝合金			
30		铜柱M2.5×10	6				
29	JQR-SYG	机器人-上腰骨	1	碳纤维			
28	JQR-SBG	机器人-上臂骨	2	铝合金			
27	JQR-HG	机器人-后盖	1	碳纤维			
26	JQR-BB	机器人-背板	1	碳纤维			
25		扩展电路板	1				
24		提手	1				
23	JQR-JG	机器人-肩骨	2	铝合金			
22		摄像头	1				
21	JQR-SXTGDJ	机器人-摄像头固定件	1	铝合金			
20		MX-28舵机	2				
19	JQR-BZ	机器人-脖子	1	铝合金			
18	JQR-GZGDJ	机器人-盖子固定件	10	铝合金			
17	JQR-QG	机器人-前盖	1	铝合金			
16	JQR-CB	机器人-侧板	2	碳纤维			
15		Jetson TX2模组	1				
14		RTSO-9003载板	1				
13		主电路板	2				
12		小电池	1				
11		大电池	2				
10	JQR-YBZCJ	机器人-腰部支撑件	2	铝合金			
9	JQR-KGJLJJ	机器人-髋关节连接件	2	铝合金			
8	JQR-STG	机器人-上腿骨	4	碳纤维			
7		MX-106舵机	6				
6	JQR-XTG	机器人-下腿骨	4	碳纤维			
5	JQR-DPLJJ	机器人-舵盘连接件	4	铝合金			
4		大舵盘	12				
3	JQR-HGJLJ	机器人-踝关节连接件	2	铝合金			
2	JQR-JB	机器人-脚板	2	碳纤维			
1		单头铜柱M4×12+6	8				

重量

标记	处数	分区	更改文件号	签名	年、月、日
设计			标准化		
审核					
工艺			批准		

阶段标记	重量	比例
		1:2
共 张	第 张	

东南大学

机器人

JQR