模拟电路部分

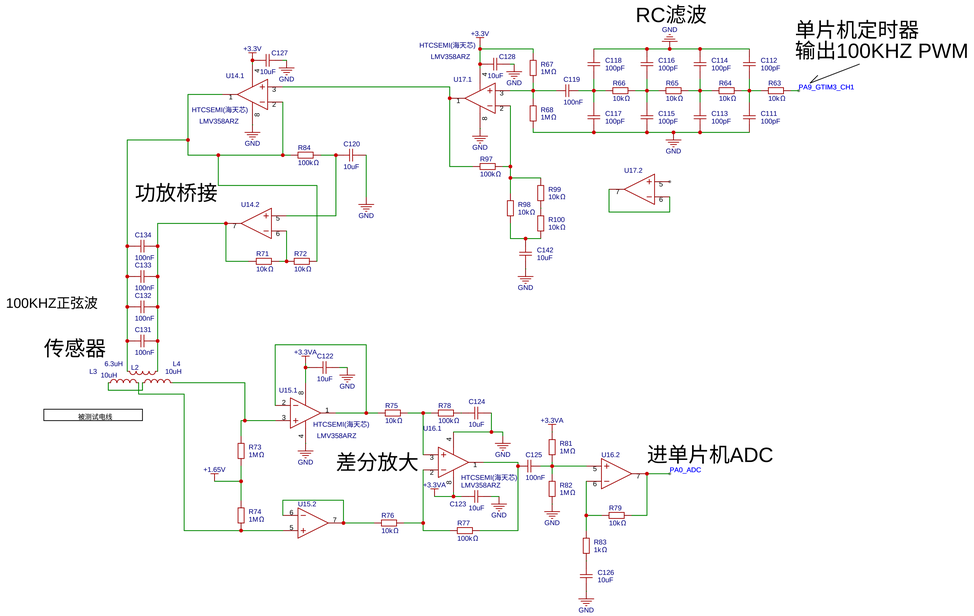

单片机

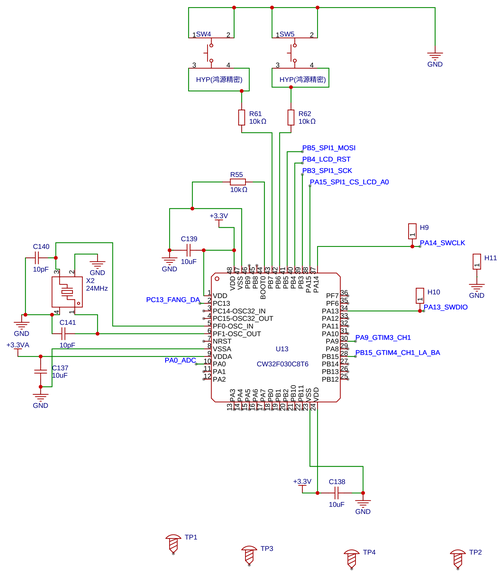

电源

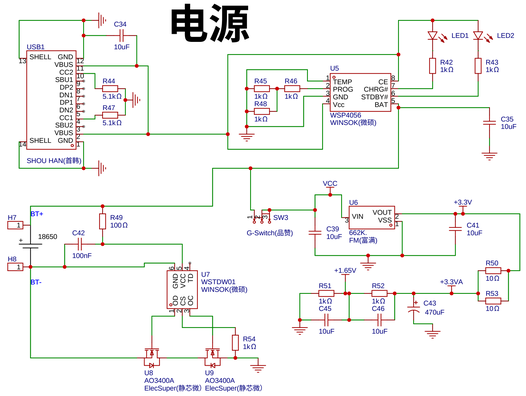

显示

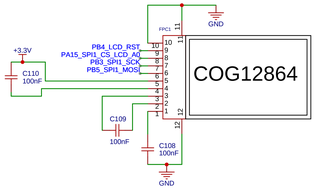

喇叭

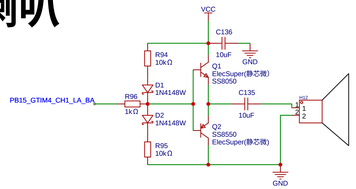

原理图	基于CW32单片机的墙体探测仪	更新日期	2023-12-11
		创建日期	2023-11-19
图页	基于CW32单片机的墙体探测仪	物料编码	
绘制		基于CW32单片机的墙体探测仪	
审阅			
		版本	尺寸	页 1 共 1
嘉立创EDA		V1.0	A2	嘉立创EDA