149MHZ粮食水分仪

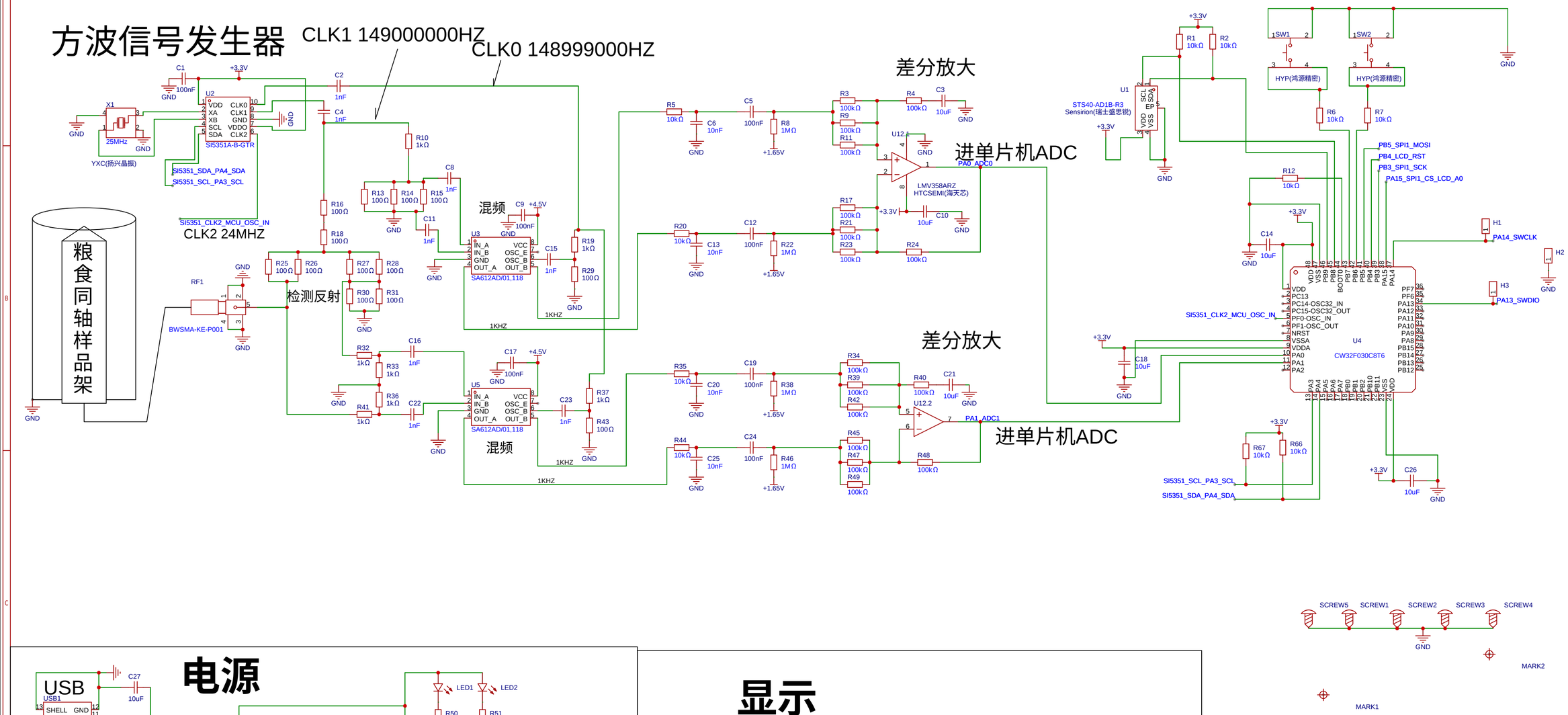

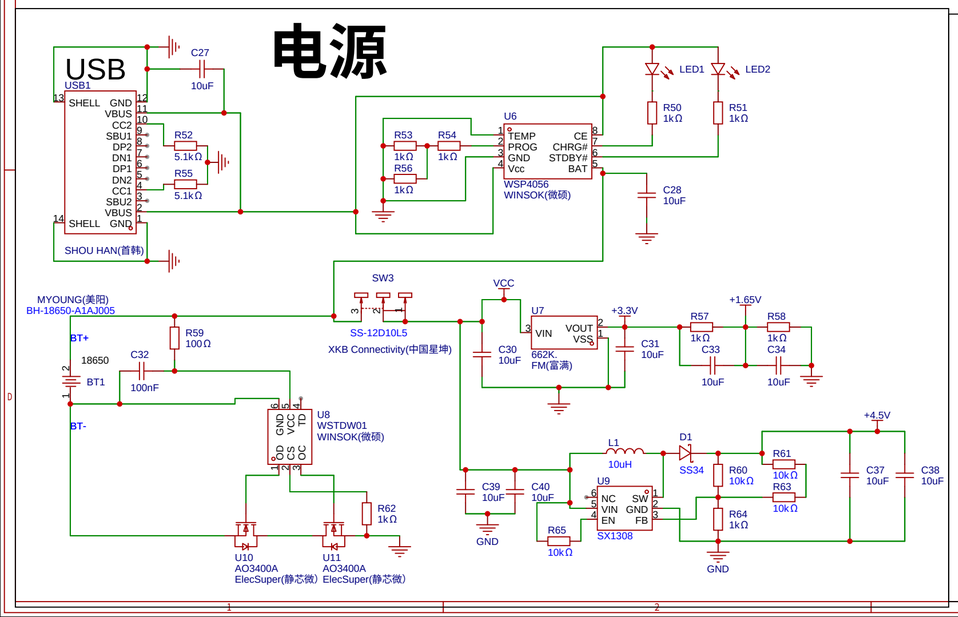

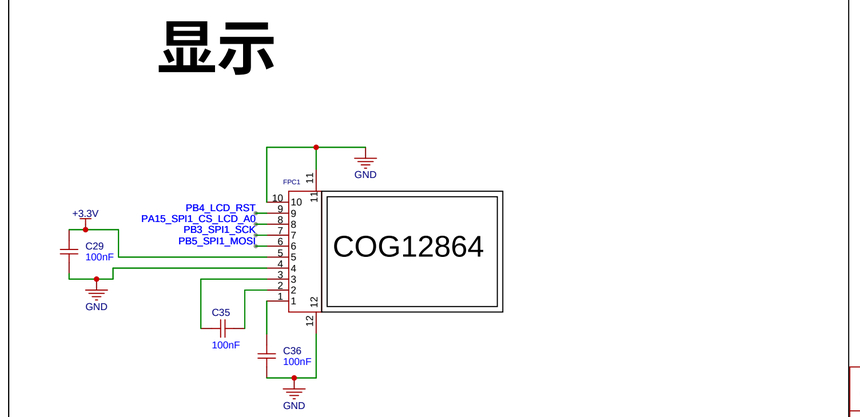

原理图	粮食水分仪主板	更新日期	2024-10-15
		创建日期	2024-09-28
图页	主板	物料编码	
绘制	#第九届立创电赛#粮食水分仪		
审阅			
	版本	尺寸	页 1 共 1
嘉立创EDA	V1.0	A2	嘉立创EDA