THE INFORMATION CONTAINED IN THIS DRAWING IS THE SOLE PROPERTY
OF TOMER - A GOVERMENT - OWNED COMPANY, LTD. (TOMER).
ANY REPRODUCTION IN PART OR WHOLE WITHOUT A WRITTEN PERMISSION PROVIDED BY TOMER IS PROHIBITED.
THE INFORMATION CONTAINED IN THE DRAWINGS MAY INCLUDE DEFENSE KNOW HOW (YEDA BITHONI)
AS DEFINED UNDER ISRAEL'S DEFENSE EXPORT CONTROL LAW - 2007.
ANY EXPORT, RE-EXPORT OR RE-TRANSFER IS PERMITED ONLY IN ACCORDANCE WITH THE SAID LAW.

CLASSIFICATION OF CHARACTERISTICS	
CRITICAL - 0	MAJOR - 4
MINOR - ALL OTHER CHARACTERISTICS	

Development

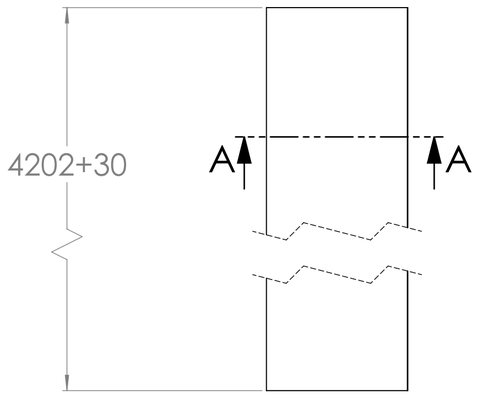

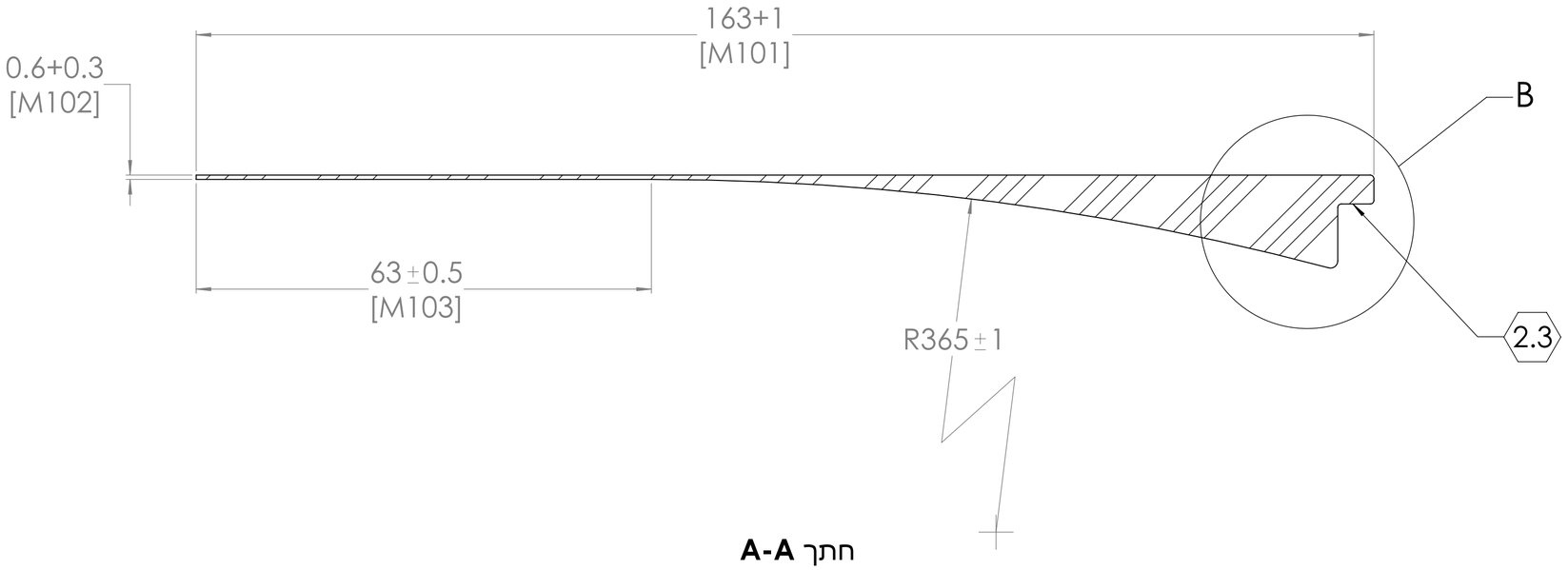

חתך **A-A**

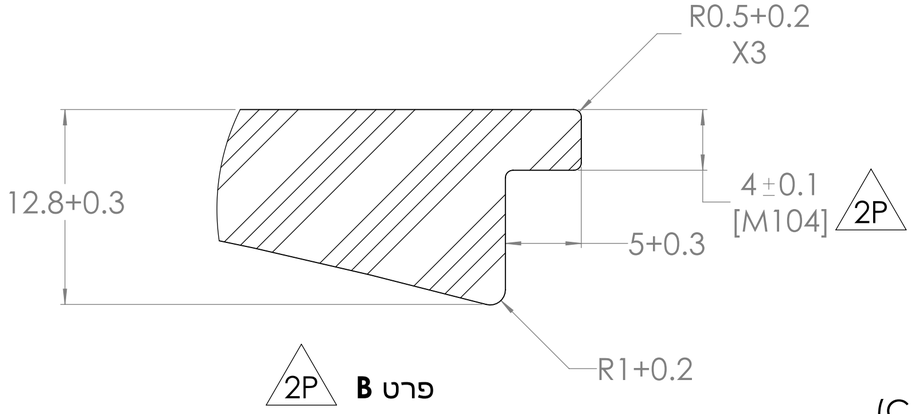

פרט **B**

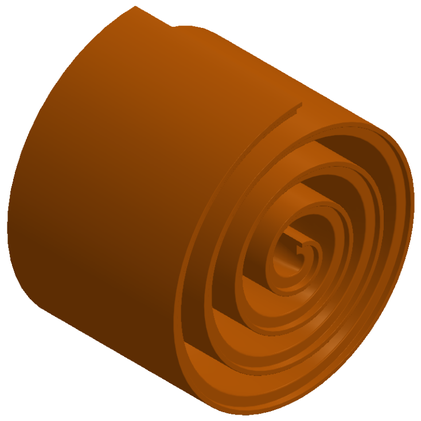

2.2 מבט **C**: מצב אריזה

הערות:

1. דרישות חומר גלם

POLY - CHELOROPRENE RUBBER,
ACCORDING TO: ASTM D2000 SUFFIX M2BC810A14B14C12Z

קושי:
HARDNESS: 80-85 SHORE A

2. דרישות נוספות

2.1 כל המידות הן סופיות ולאחר התכווציות.

2.2 יש לארוז את החלק כמתואר במפרט המלווה (ראה איור סכמתי במבט C).

2.3 יש להטביע מק"ט ואת המילה "אחורי" על המשטח המסומן.
גובה אות עד 5 מ"מ.
יש לבצע את ההטבעה פעמיים, בשתי הקצוות של הטבעת, במרחק של עד 50 מ"מ מכל קצה.

ITEM NO.	PART OR I.D. NO.	DESCRIPTION / MATERIAL	QTY.	NOTE
	-01	טבעת מגן - צד אחורי		

Unless Otherwise Specified:
- All Dimmensions Are in mm
- Interpret Dimmensions And Toleracnes As Per: ASME Y14.5-2009
- All dimmensions are after coating
- Chamfer Sharp Edges: 0.5X45°
- Machined Fillets: R0.4

DIMENSION	TOLERANCE
X	±1
X.X	±0.3
X.XX	±0.05
∠	±1°

SURFACE ROUGHNESS 125
UNCLASSIFIED
DO NOT SCALE DRAWING

PROJECT: R-FSD

PART / ASSY: טבעת מגן - צד אחורי

	NAME	DATE
DESIGNED	תומר שוקרון	16/12/2020
Engineering	תומר גרסנהויז	16/12/2020
Manufacturing		
Revision	תומר שוקרון	11/2022

TOMER
E. Kaplan St 23, Tel Aviv 64734, ISRAEL

SIZE A2 | DWG NO. 12600-1367 | REV 2P

SHEET 1 OF 2 | Next DWG. 12600-1400

RELEASED

PRINTED: 29/11/2022

סוג ההוראה: הוראת שינוי	הוראה הנדסית מספר: **GI-159568**	סיווג: **UNCLASSIFIED**	

נושא/פרוייקט: **R-FSD** מספר שרטוט: **12600-1367** סטטוס התהליך: **RELEASED**	חלק: טבעת מגן - צד אחורי מהדורה אחרי הוראה: **2P** סיווג השינוי: מהותי **2**

תיאור פירוט ההוראה:

לפני השינוי	אחרי השינוי	סיבת השינוי
1. פרט B :כולל מדרגה עם מידת זווית.	1. פרט B :הסרת המידות עם המדרגה ונתינת מידות חדשות בהתאם.	1. ביטול הצורך במדרגה בחצאית במצד האחורי של המכל.

הוכחה נדרשת:

דרישה להוכחת השינוי: לא רלוונטי

הוכחת השינוי - פירוט:

יישימות:

ט"פ/פיתוח/ייצור	ייצור	האם לבצע שינויים בעץ	לא	האם השינוי משפיע על הור"ע / סד"פ	לא
האם נדרש אישור לקוח		לא		האם משפיע על מלאי	כן

פירוט הטיפול בעץ המוצר:

מלאי:

האם השינוי ייגרום לתיקון/פסילה/שינוי ייעוד של פריטים הקיימים בתהליך ייצור/מלאי במחסן	כן

	כמות - תפ"י	אופן הטיפול	תיאור הטיפול/הגבלה
דרישת רכש פתוחה			
הזמנת רכש פתוחה			
הוראת ייצור פתוחה			
מלאי במחסן		מוגבל	ניתן באישור הנדסה וענף ליפוף (כולל בדיקה פונקציונלית) להשתמש בטבעות מגן אלו לצד הקדמי - במכלים לא מבצעיים בלבד!
פריטים שסופקו ללקוח			

הנחיות טיפול במק"טים נוספים:

הערות נוספות:

אישורים:

מהנדס המוצר	TOMER.Chokron	16/11/2022
מנהל מדור	Ada.Arie	21/11/2022
מנהל הנדסת המוצר	Omri.Pedatzur	21/11/2022
בקרת תצורה	Miri.Sharvit	29/11/2022

TOMER
Ministry of Defence
E. Kaplan St 23, Tel Aviv 64734, ISRAEL

PRINTED: 29/11/2022