会 签	
于海超	20190509

1118351XELT09

□绝密 ☑机密 □秘密 □一般

20:1

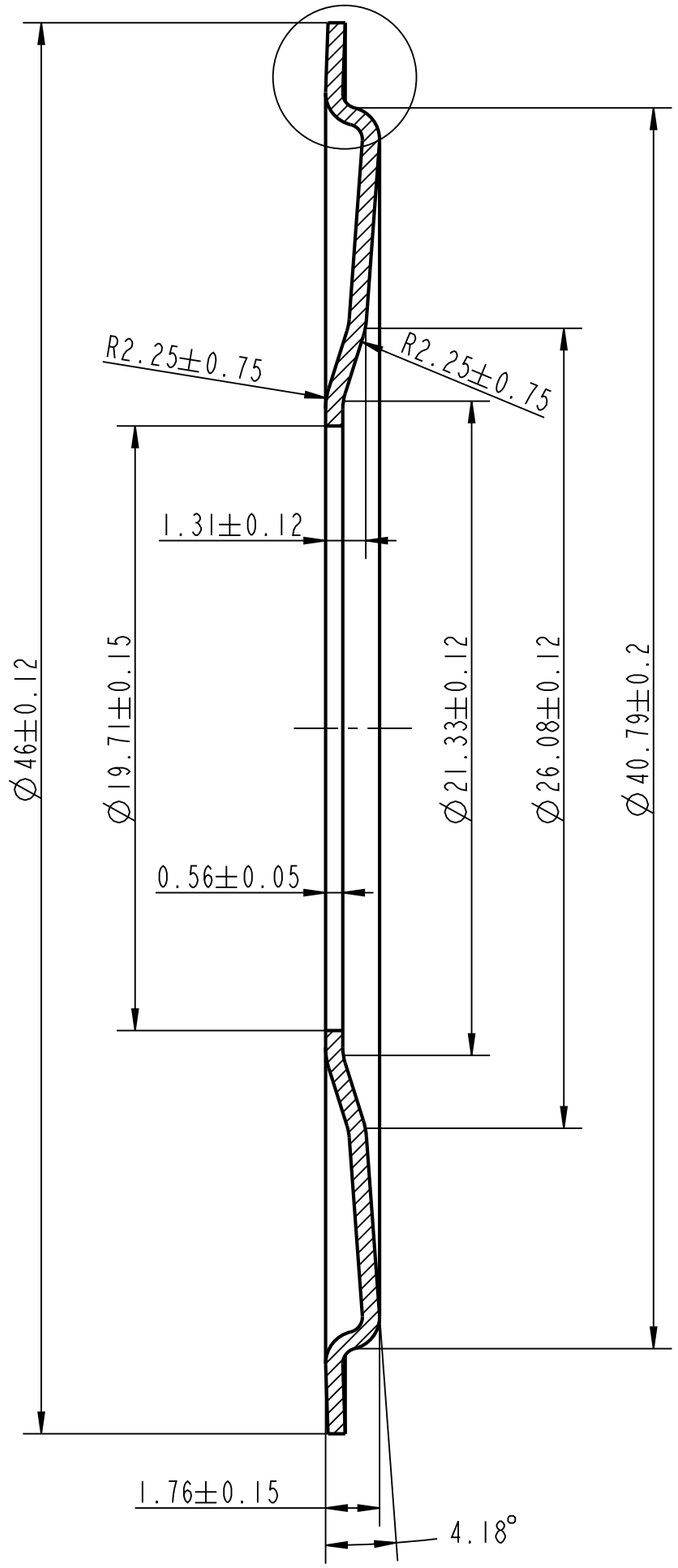

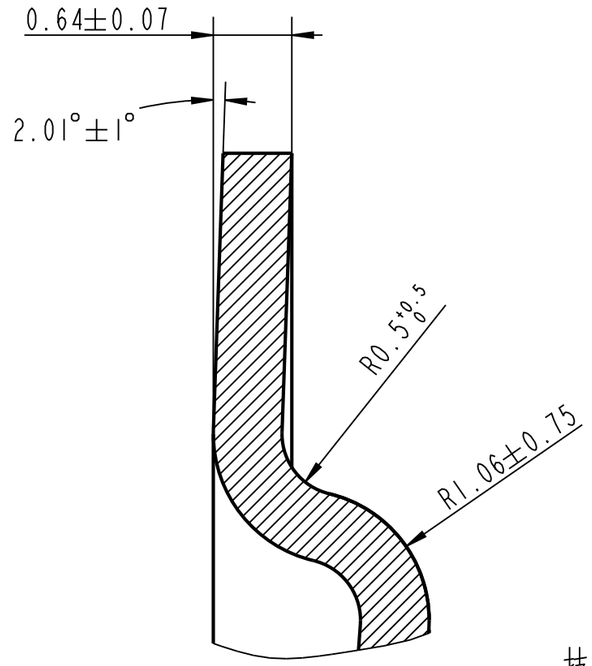

1:1

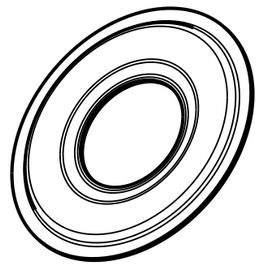

技术要求

1. 去飞、边毛刺，零件表面不允许有磕碰、划伤等外观缺陷；
2. 外径翻边高度压缩0.16，弹力应在(380±80)N范围内；
3. 清洁度要求：隔热罩的残余杂质质量≤1.5mg，最大颗粒物当量直径<0.6；
4. 未注尺寸公差按GB/T 15055-2007《冲压件未注公差尺寸极限偏差》中m级规定执行；
5. 未注形位公差按GB/T 13916-2013《冲压件形状和位置未注公差》中m级规定执行；
6. 未定义形状边按GB/T 19096-2003《技术制图 图形画法 未定义形状边的术语和注法》中规定执行；
7. 产品材料按GWT A A82-01:2018-02《汽车产品中有毒有害物质限量要求》规定执行；
8. 重量公差±0.0015kg，检验与评定按GWT A T50-01:2017-08《零部件质量(重量)公差》中相关规定执行；
9. 未注尺寸见3D数模。

Ra 3.2　　⊥-0.1

借(通)用件登记
旧底图总号
底图总号
签 字

版 本	
三维模型	二维图纸
4.2	4.2

标记	处数	更改文件号	签 字	日 期
SJ		BG-ELT09-19016-1	牛鹏飞	20190429

设 计	牛鹏飞	20190429	标准化	张海涛 20190509
校 对	刘	20190508	审 定	张海涛 20190509
审 核	郭凯	20190508		
工 艺	王向军	20190508	批 准	张海涛 20190510

隔热罩

NiCo20Cr20MoTi-DIN EN 10088-1:2005

1118351XELT09

图样标记			质量	比例
S	Z	B	0.0063	5:1
共 1 张			第 1 张	

长城汽车股份有限公司 动力研究院