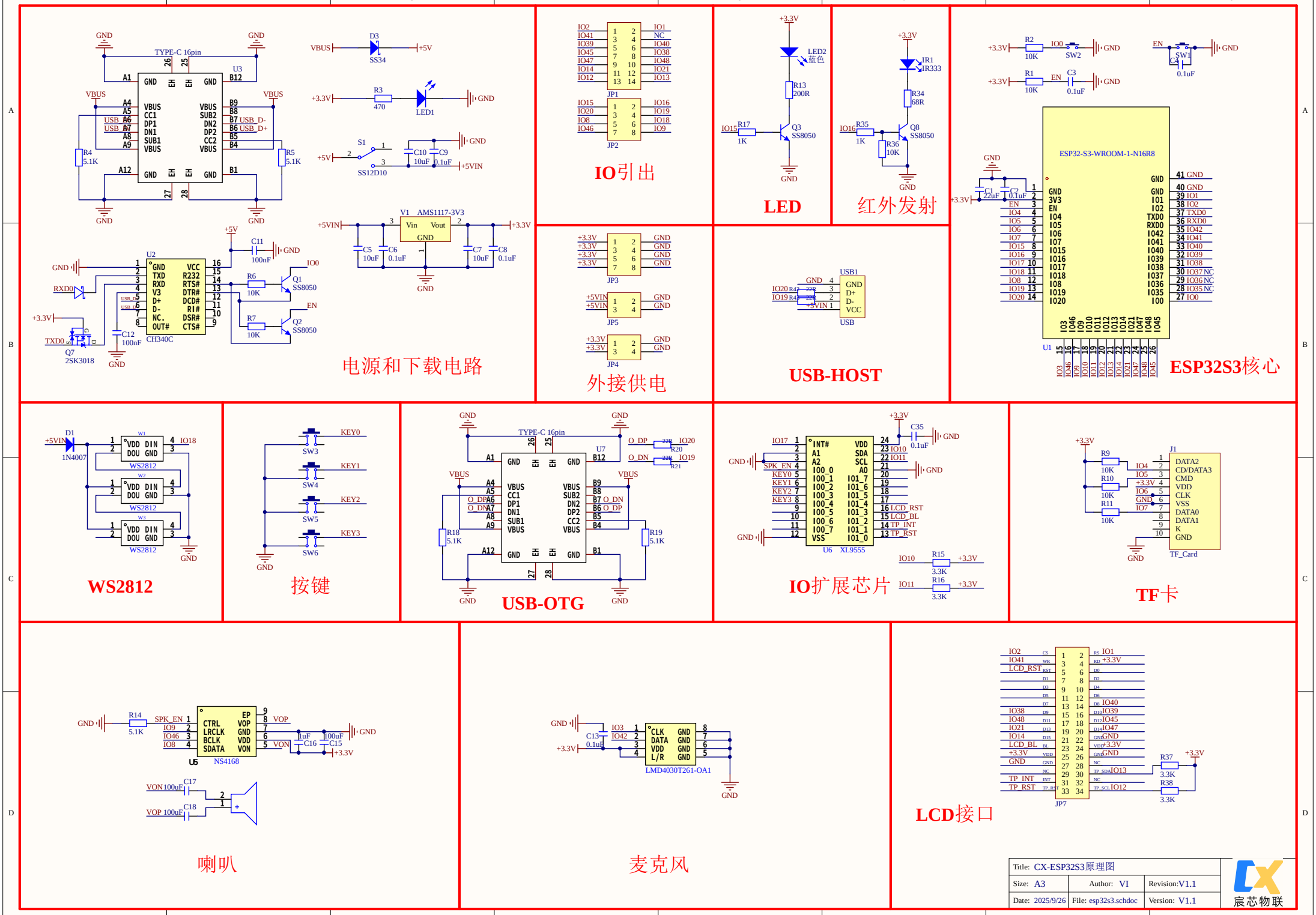
电源和下载电路
TYPE-C 16pin
U3
U2
CH340C
Q7
2SK3018
D3
SS34
LED1
S1
SS12D10
V1 AMS1117-3V3
Q1
SS8050
Q2
SS8050
IO引出
JP1
JP2
LED
LED2
蓝色
Q3
SS8050
红外发射
IR1
IR333
Q8
SS8050
外接供电
JP3
JP5
JP4
USB-HOST
USB1
USB
ESP32S3核心
ESP32-S3-WROOM-1-N16R8
U1
WS2812
D1
1N4007
按键
SW3
SW4
SW5
SW6
USB-OTG
U7
IO扩展芯片
U6 XL9555
TF卡
J1
TF_Card
喇叭
U5
NS4168
麦克风
LMD4030T261-OA1
LCD接口
JP7
Title: CX-ESP32S3原理图
Size: A3
Author: VI
Revision:V1.1
Date: 2025/9/26
File: esp32s3.schdoc
Version: V1.1
宸芯物联