Ярослав Туляков

ГУО «Гимназия №13» г. Минск
учащийся 8 «Б» класса

Доклад

Промышленная робототехника и искусственный интеллект

Введение

Искусственный интеллект (ИИ) — это область занимающаяся разработкой алгоритмов для автономного выполнения задач, которым необходимо решения с точки зрения человеческого понимания и разума – интеллектуальная деятельность человека.

Как работает искусственный интеллект

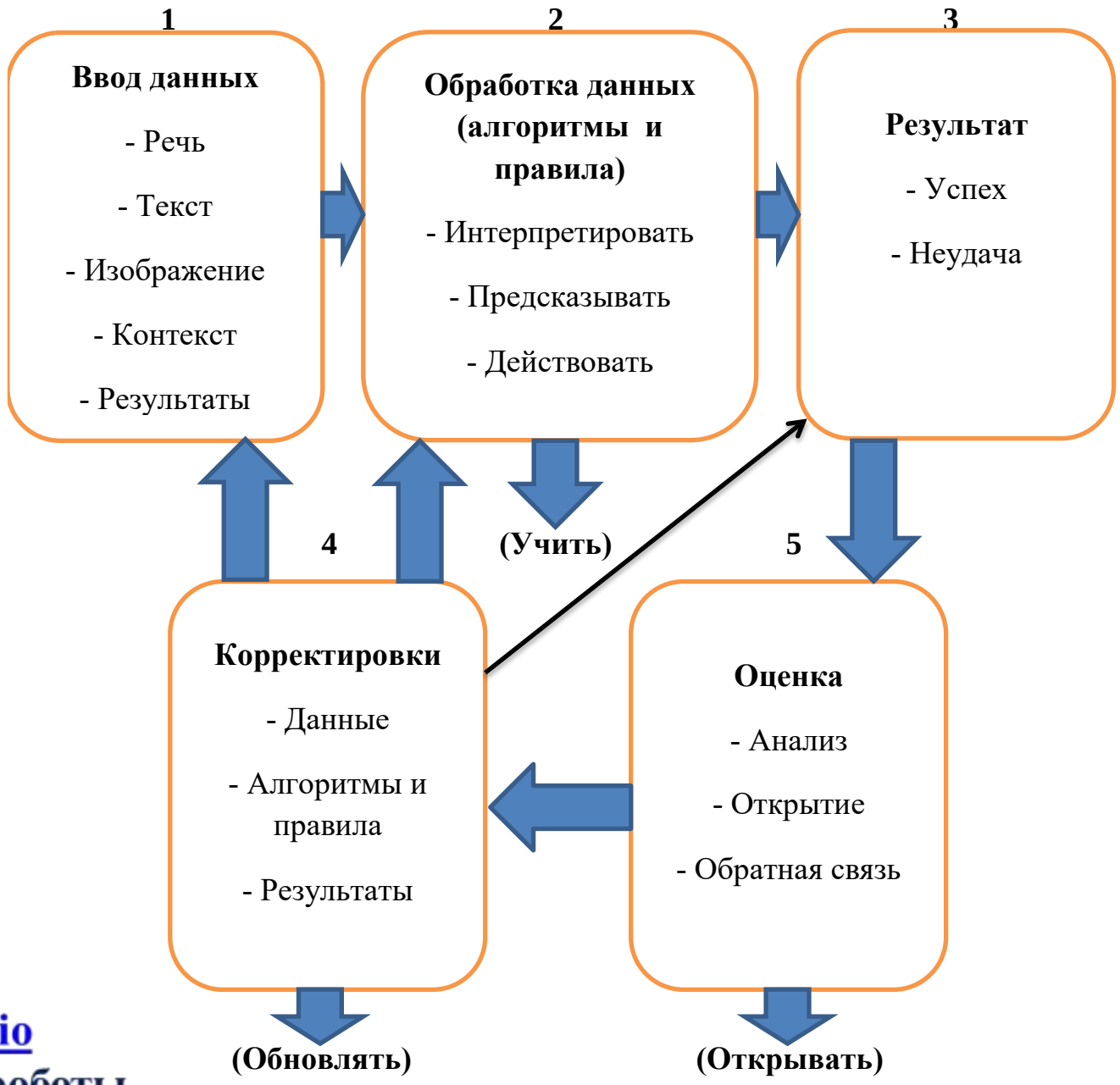

https://ytulyakov.github.io

ИИ и промышленные роботы

Базовые компоненты искусственного интеллекта

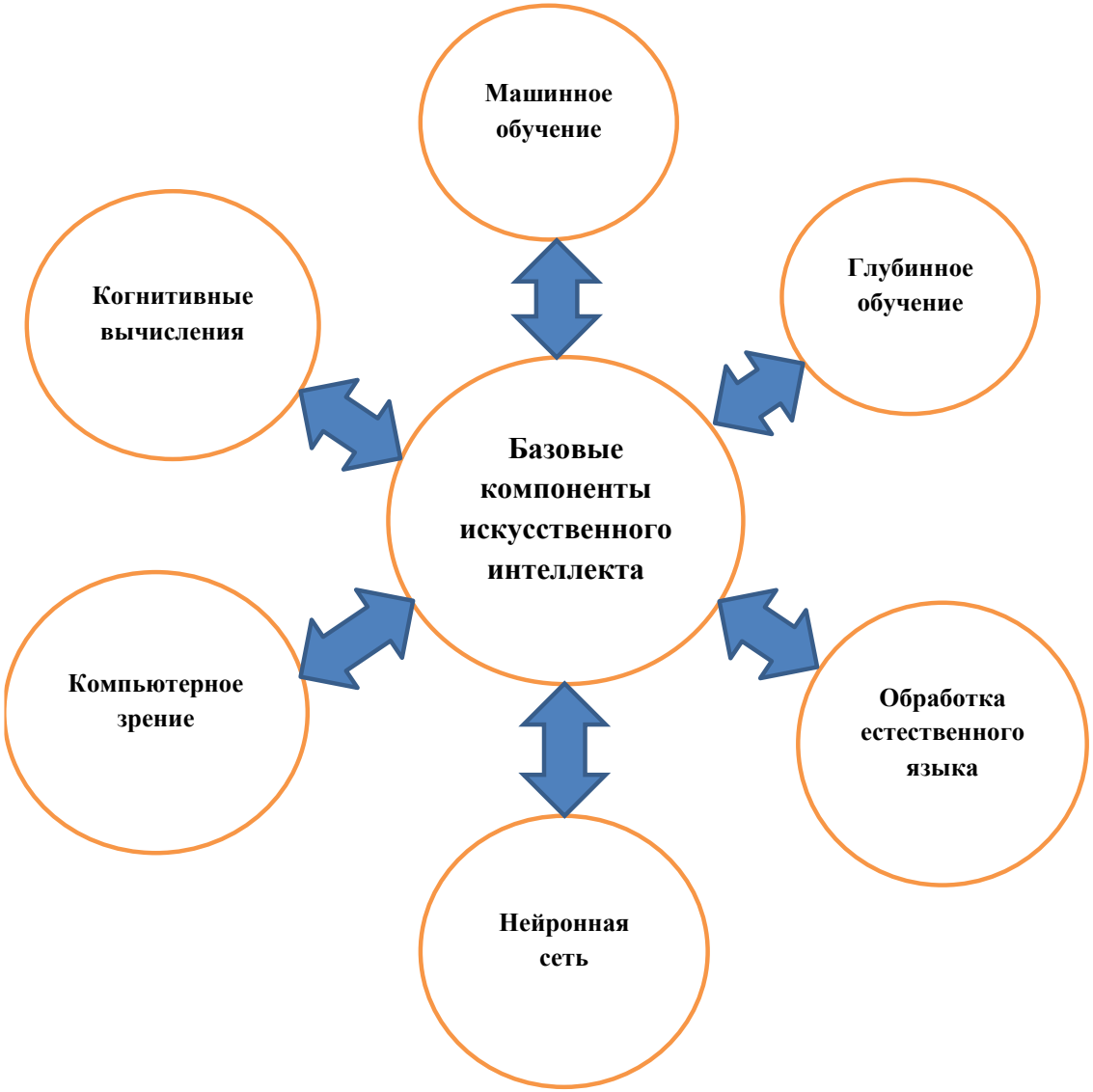

Интеллектуальный промышленный робот

Принцип «матрицы»

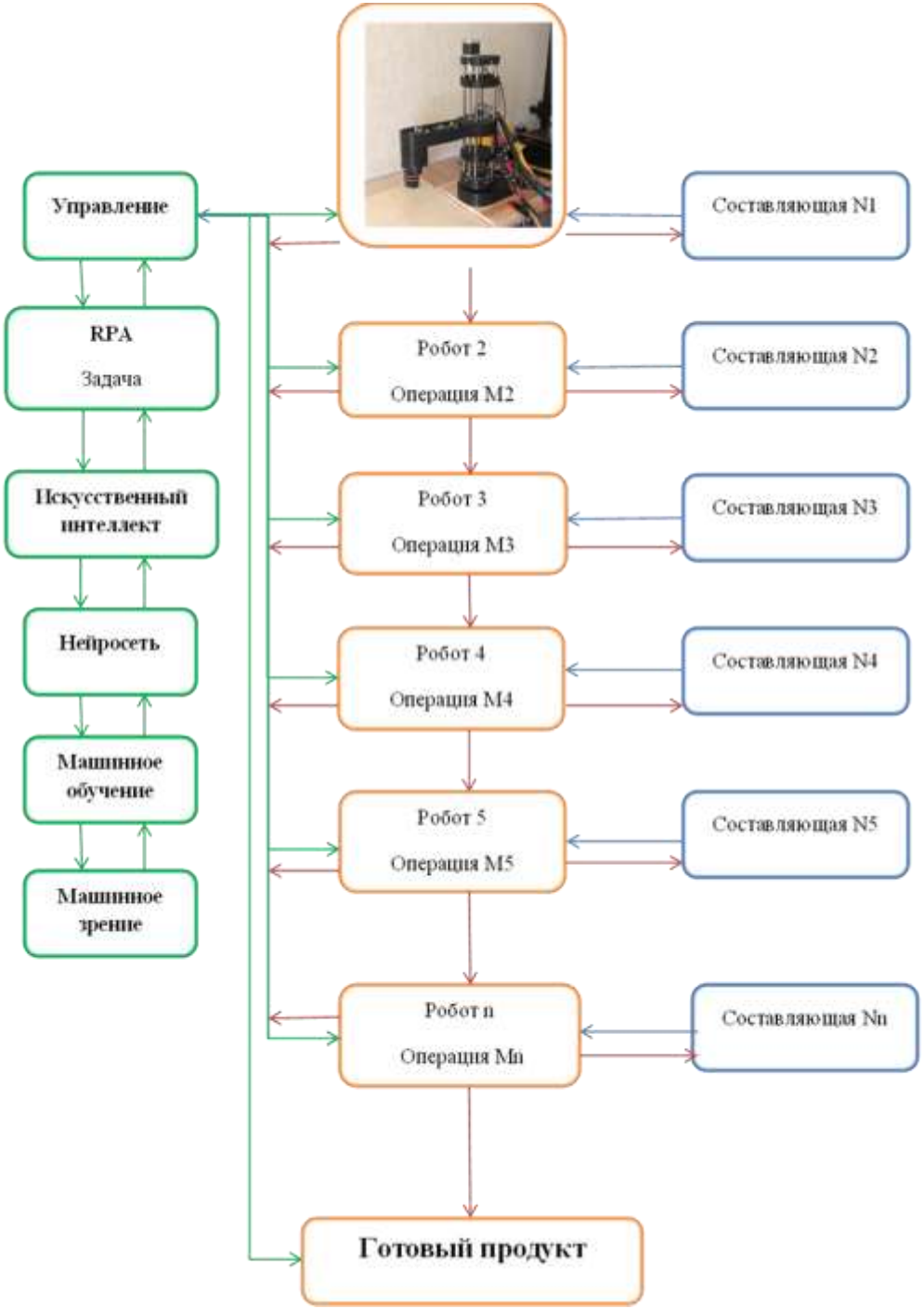

Схема значимости производства и внедрение интеллектуальных промышленных роботов для Беларуси

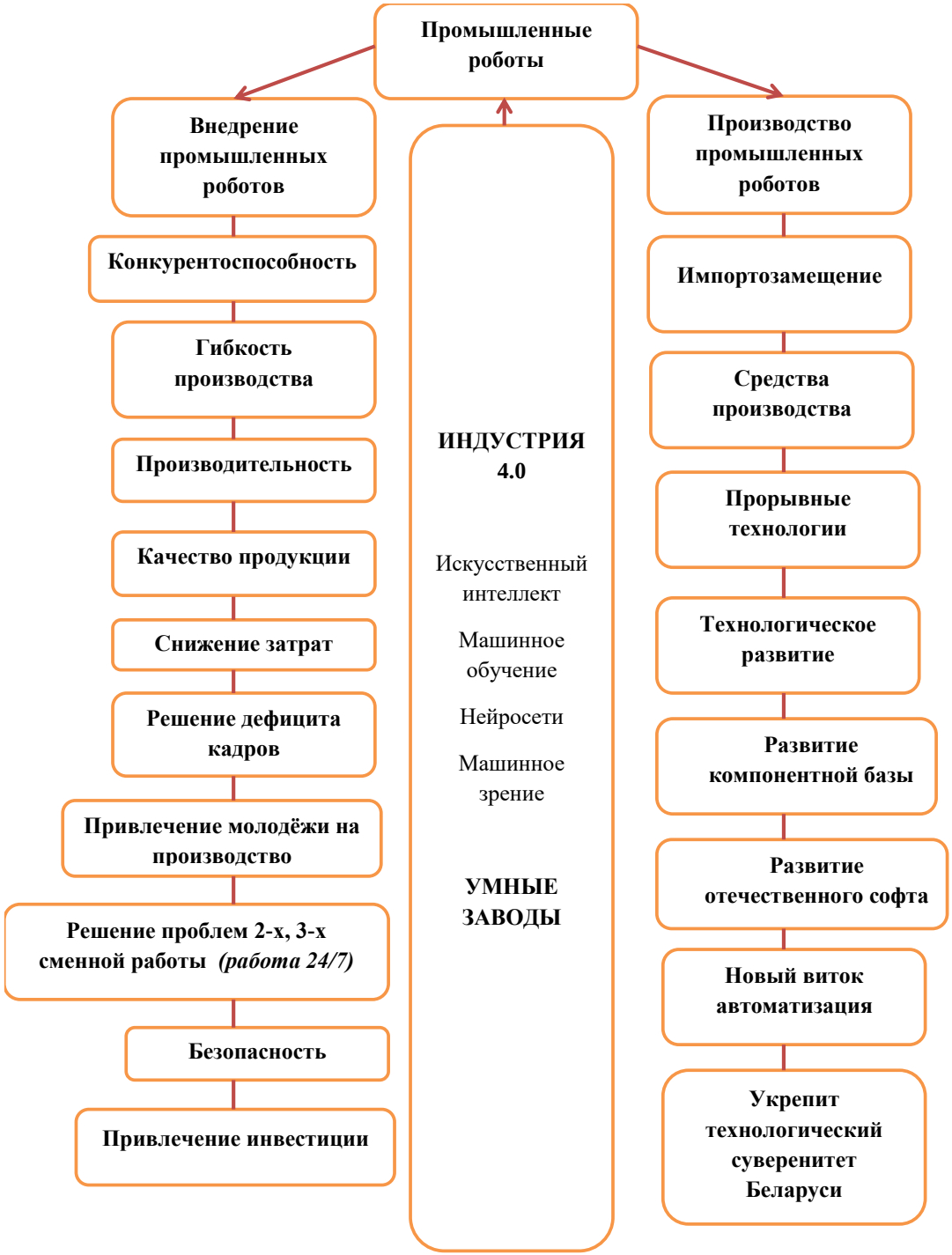

https://ytulyakov.github.io

ИИ и промышленные роботы

Проектное решение интеллектуального промышленного образца робота

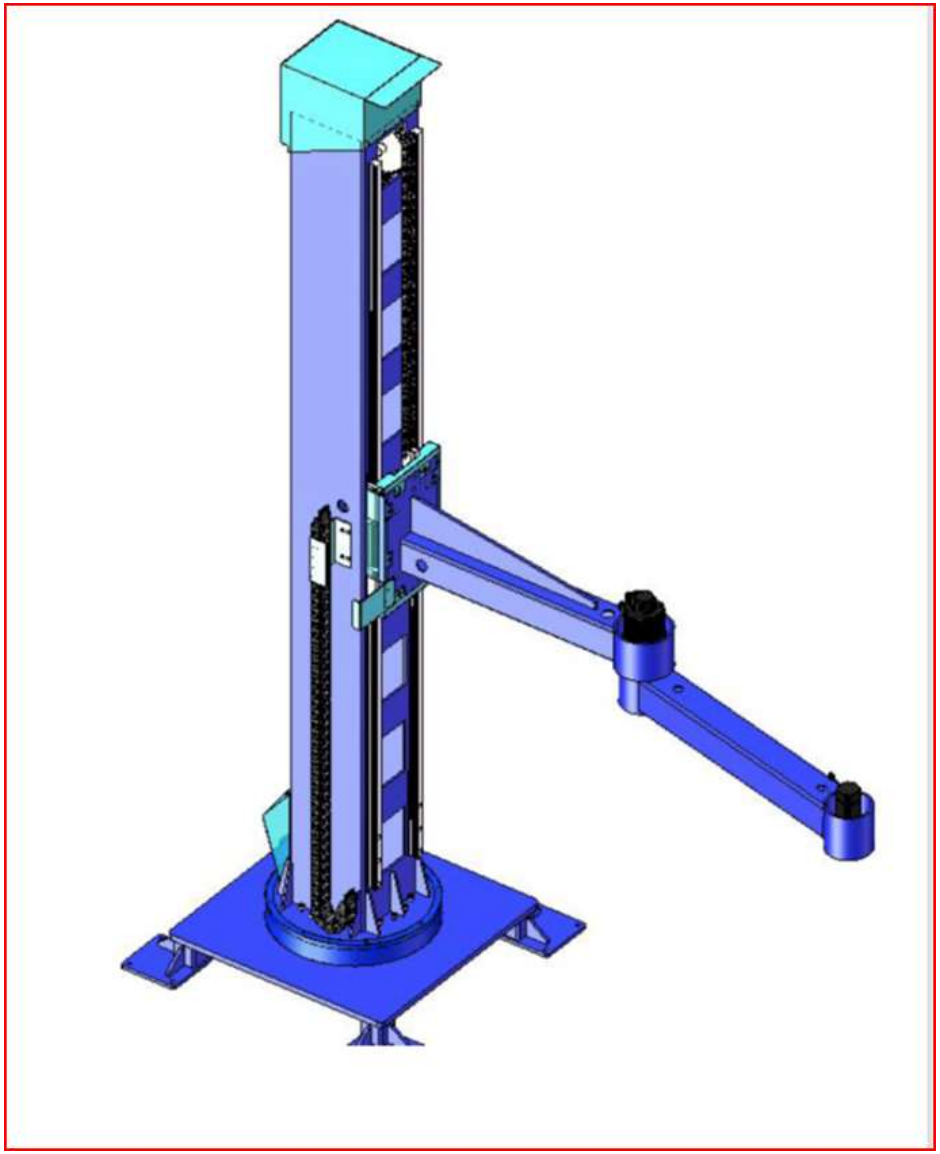

Промышленный образец - интеллектуального промышленного робота

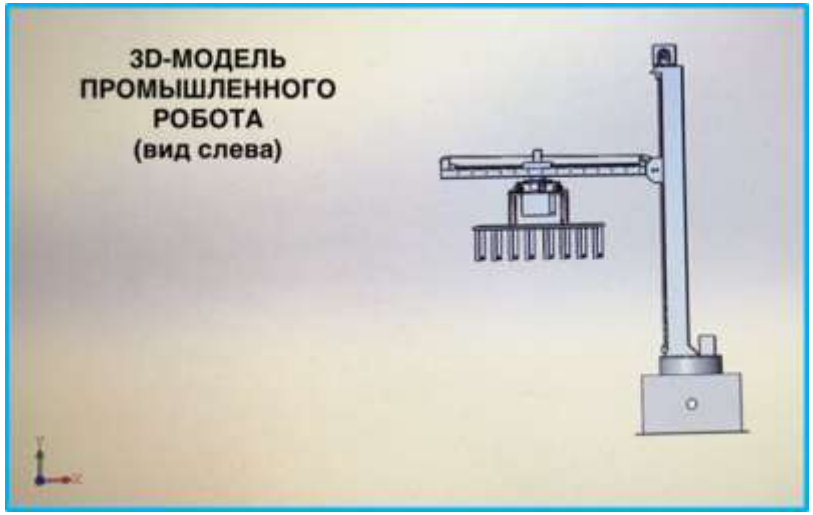

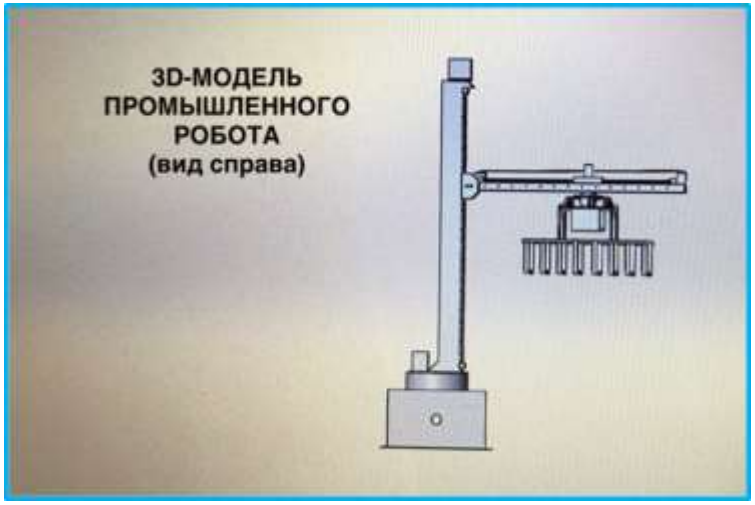

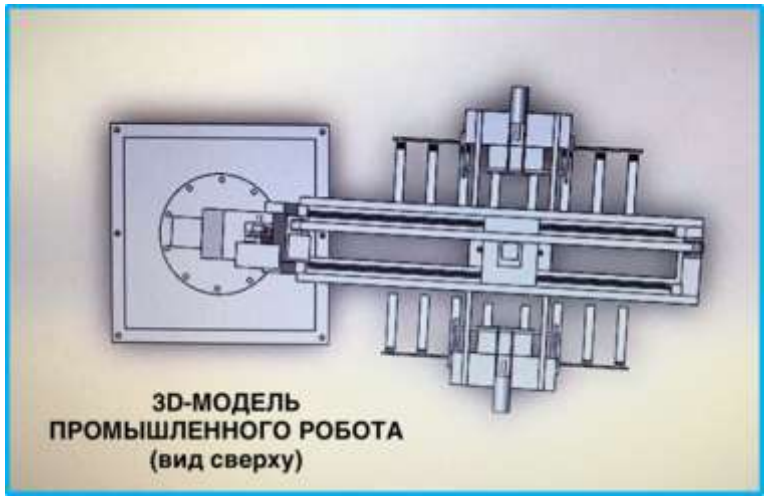

Одна из моделей применения образца интеллектуального промышленного робота

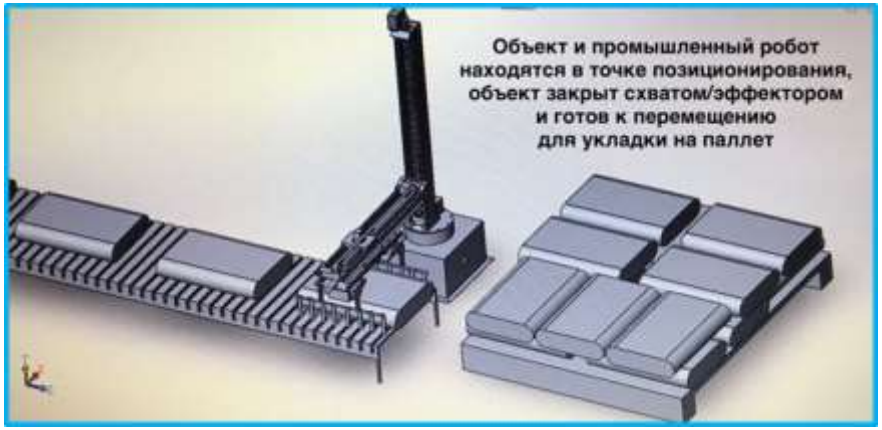

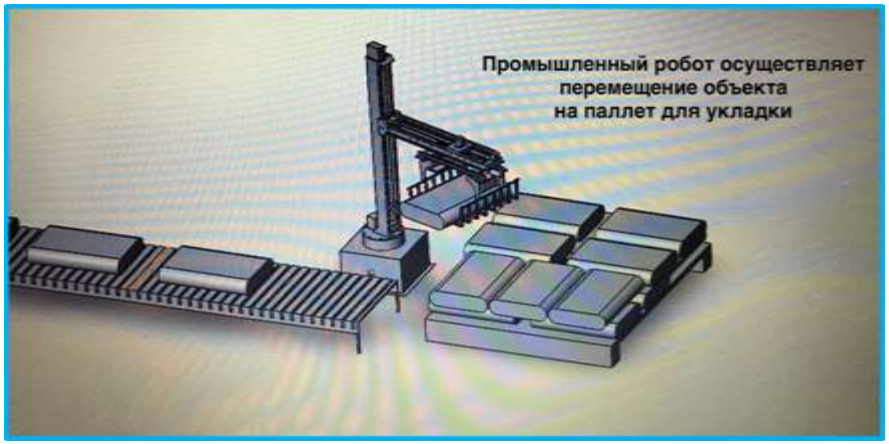

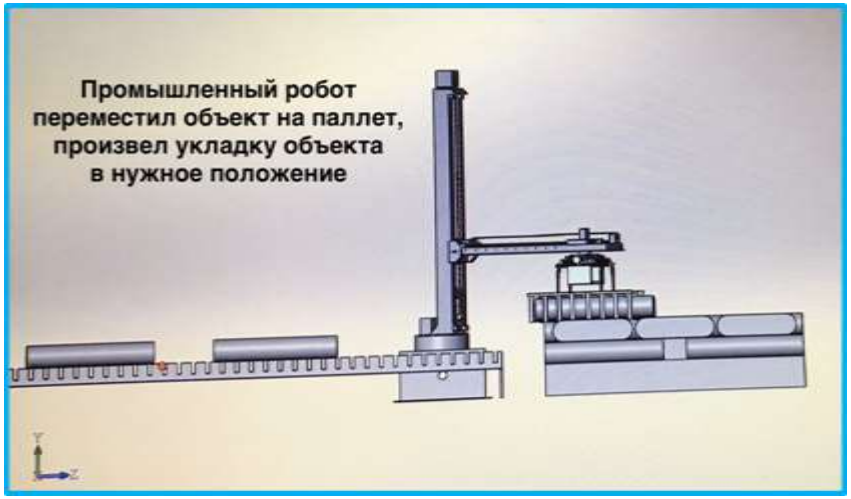

Технологическая прогрессивность интеллектуального промышленного робота «БАШНЯ»

Ноу-хау в разработке:

1.Разработка **КОНСТРУКЦИИ** и **МЕХАНИЗМА** робота.

2.Разработка **ИНТЕЛЛЕКТУАЛЬНОЙ ПЛАТФОРМЫ УПРАВЛЕНИЯ** – платформа управления промышленным роботом, применима и способна в управлении любым типом промышленного робота с применением технологий **искусственного интеллекта, машинного обучения, нейросети, машинного зрения.**

Технологии: искусственный интеллект, машинное обучение, нейросети

Искусственный интеллект, машинное обучение и нейросети — это не синонимы, но тесно связанные понятия.

- **Искусственный интеллект** — это область знаний – модель «мира», которая изучает и разрабатывает системы, имитирующие поведение человека. Она включает данные, программы и технологии.

- **Машинное обучение** — это способ формирования искусственного интеллекта.

- **Нейросеть** — это один из методов машинного обучения, в основе которого лежит математическая модель, имитирующая мозг.

Внедрение промышленной робототехники обеспечит **конкурентоспособность национальной экономики Беларуси** на мировой арене, а **производство** промышленных роботов укрепит **технологический суверенитет Беларуси**

Контактные данные

Ярослав Туляков

тел. моб.: +375 29 576 34 10

E-mail: 2024robotics@gmail.com

Веб-сайт: https://ytulyakov.github.io

Спасибо за внимание!