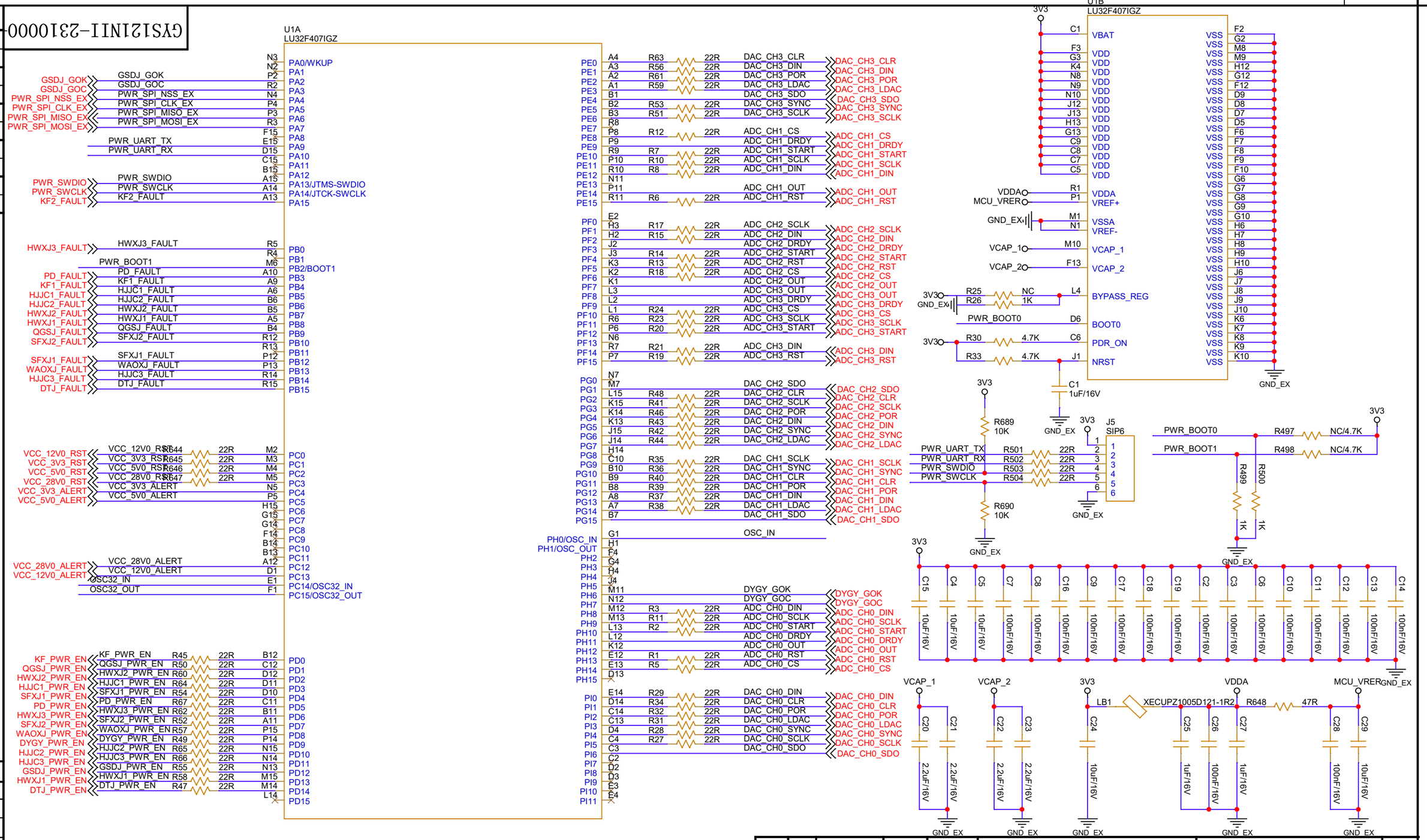

责任	签字
版本号	
存储编号	

标记	处数	更改文件号	签 字	日 期
设 计				
校 对				
审 核				
工艺审查				
标 审				
审 定				
批 准				

GYS121NII-2310000-08DL

电源管理板

所属装配号 GYS121NII-2310000-08

阶段标记	重 量	比 例
S		

共 24 张 第 1 张

电路图

兵装自动化所公司

会 签 GYS121NII-2310000-08DL

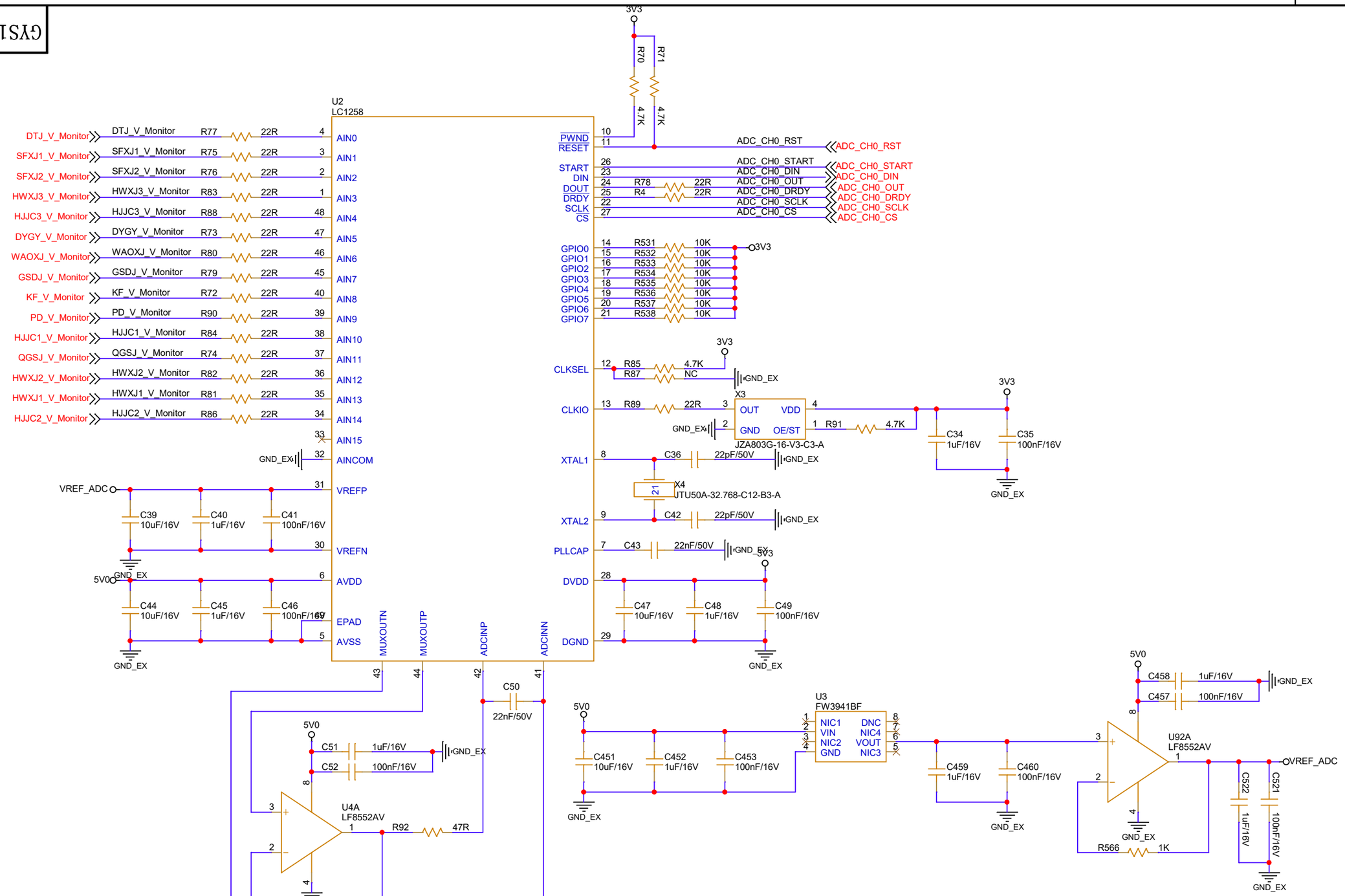

责任	签字
版本号	
存储编号	

标记	处数	更改文件号	签 字	日 期
设 计				
校 对				
审 核				
工艺审查				
标 审				
审 定				
批 准				

GYS121NII-2310000-08DL

电源管理板

所属装配号 GYS121NII-2310000-08

阶段标记	重 量	比 例
S		

共 24 张 第 2 张

电路图

兵装自动化所公司

GYS121NII-2310000-08DL 会 签

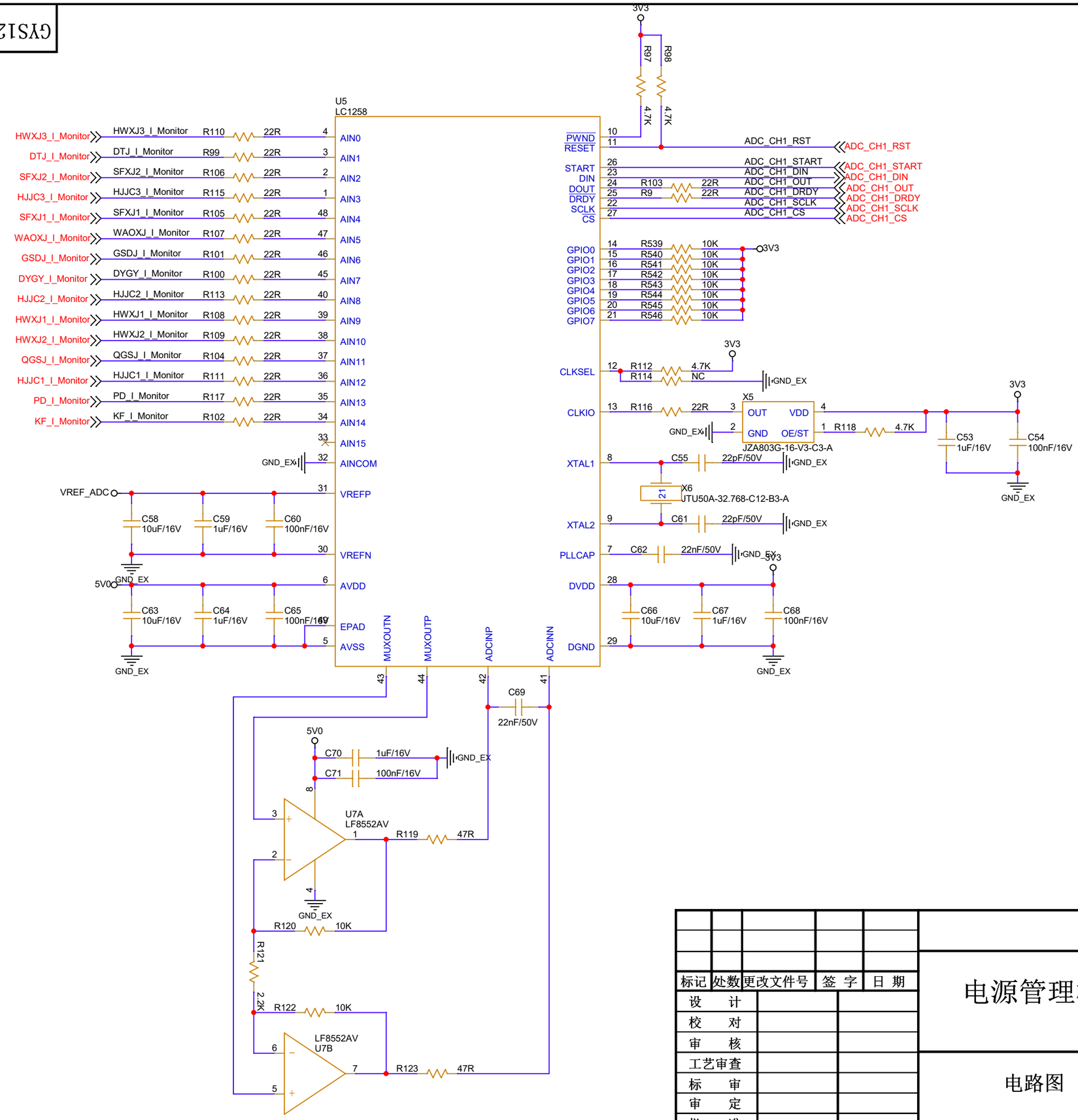

责任	签字
版本号	
存储编号	

标记	处数	更改文件号	签字	日期
设计				
校对				
审核				
工艺审查				
标审				
审定				
批准				

GYS121NII-2310000-08DL

电源管理板

所属装配号 GYS121NII-2310000-08

阶段标记	重量	比例
S		

共 24 张 第 3 张

电路图

兵装自动化所公司

会 签 GYS121NII-2310000-08DL

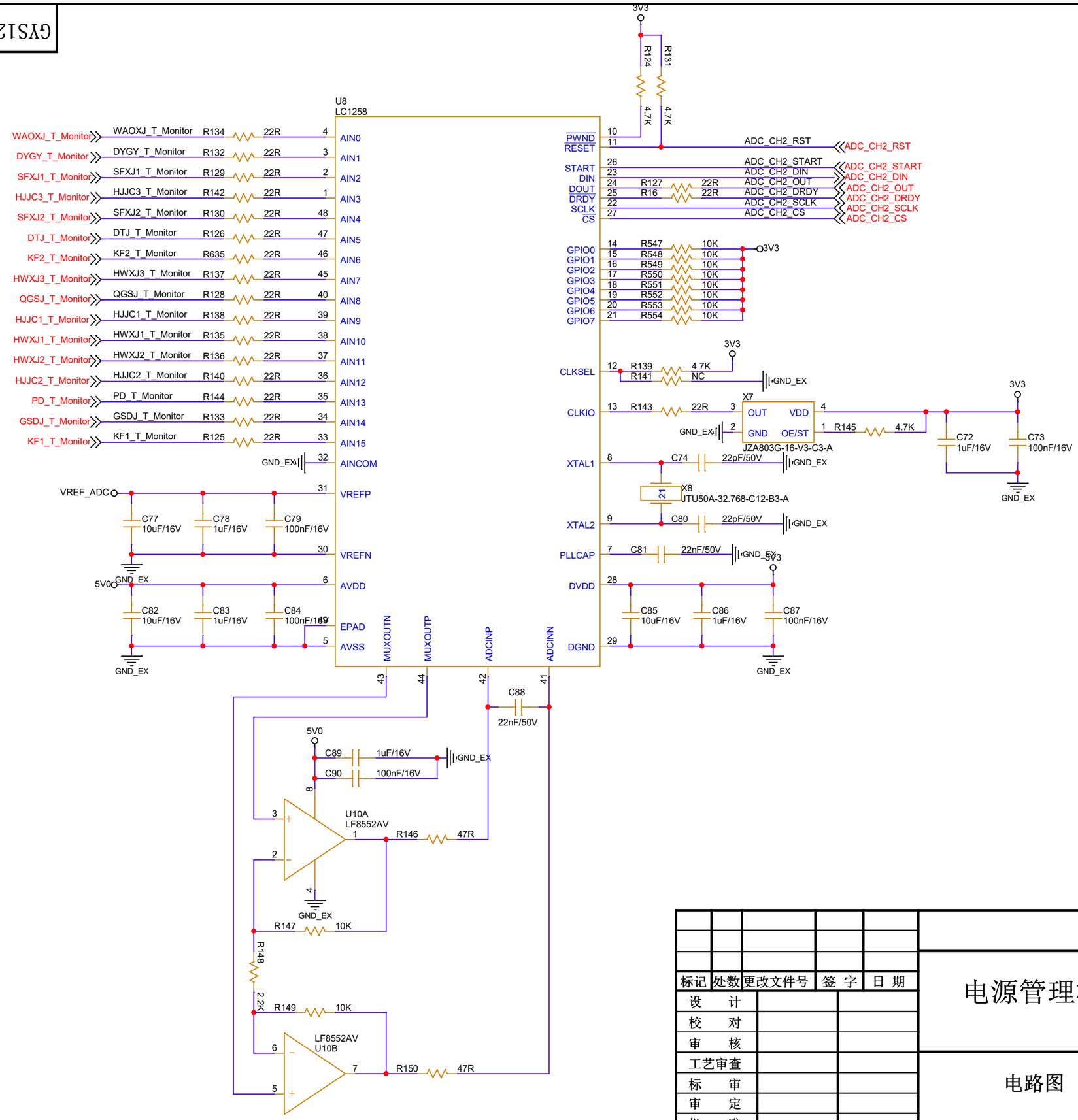

责任	签字
版本号	
存储编号	

标记	处数	更改文件号	签 字	日 期
设 计				
校 对				
审 核				
工艺审查				
标 审				
审 定				
批 准				

GYS121NII-2310000-08DL

电源管理板

所属装配号 GYS121NII-2310000-08

阶段标记			重 量	比 例
S				

共 24 张 第 4 张

电路图

兵装自动化所公司

GYS121NII-2310000-08DL 签 会

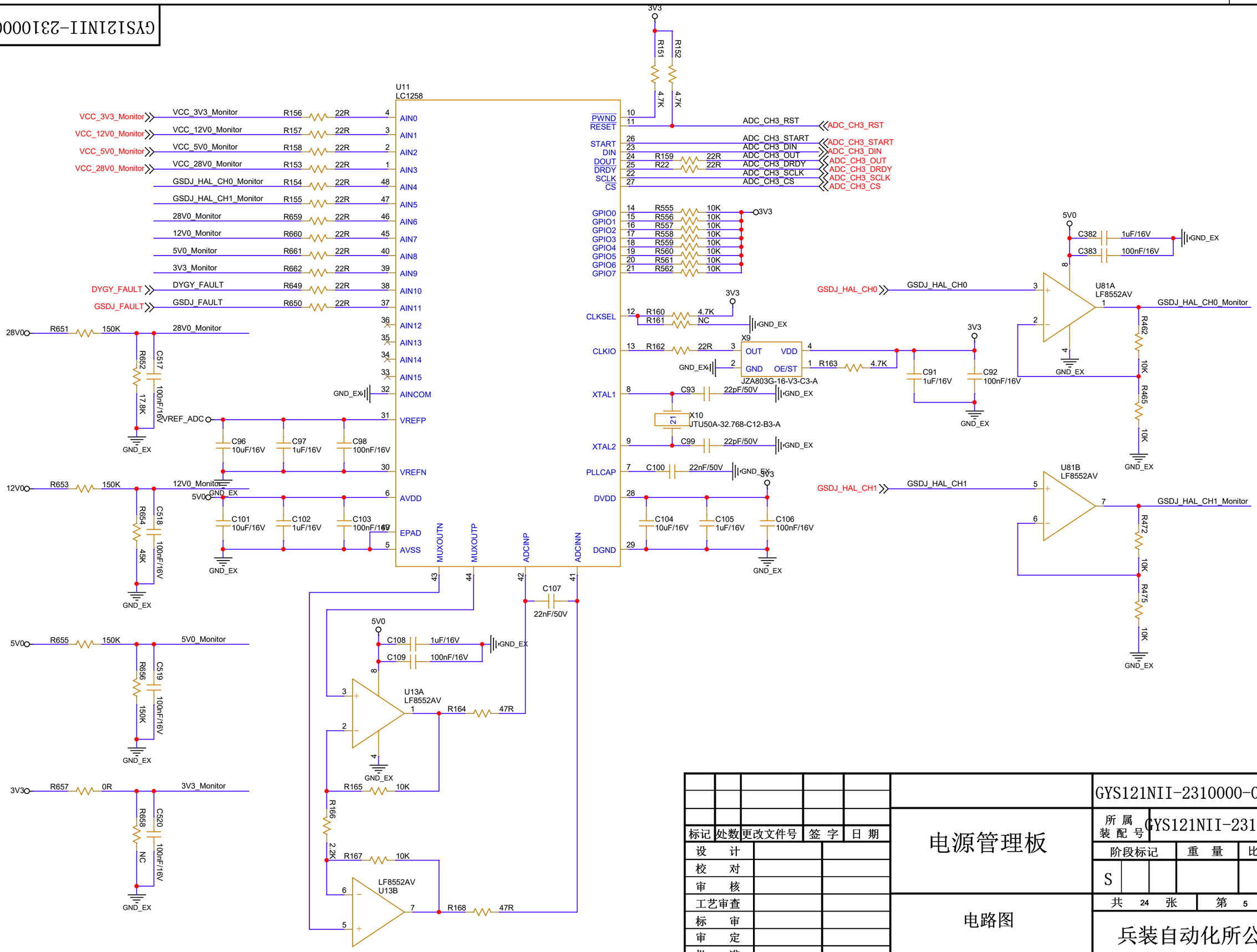

责任	签字
版本号	
存储编号	

标记	处数	更改文件号	签 字	日 期
设 计				
校 对				
审 核				
工艺审查				
标 审				
审 定				
批 准				

电源管理板

电路图

GYS121NII-2310000-08DL

所属装配号 GYS121NII-2310000-08

阶段标记	重 量	比 例
S		

共 24 张 第 5 张

兵装自动化所公司

GYS121NII-2310000-08DL 签 会

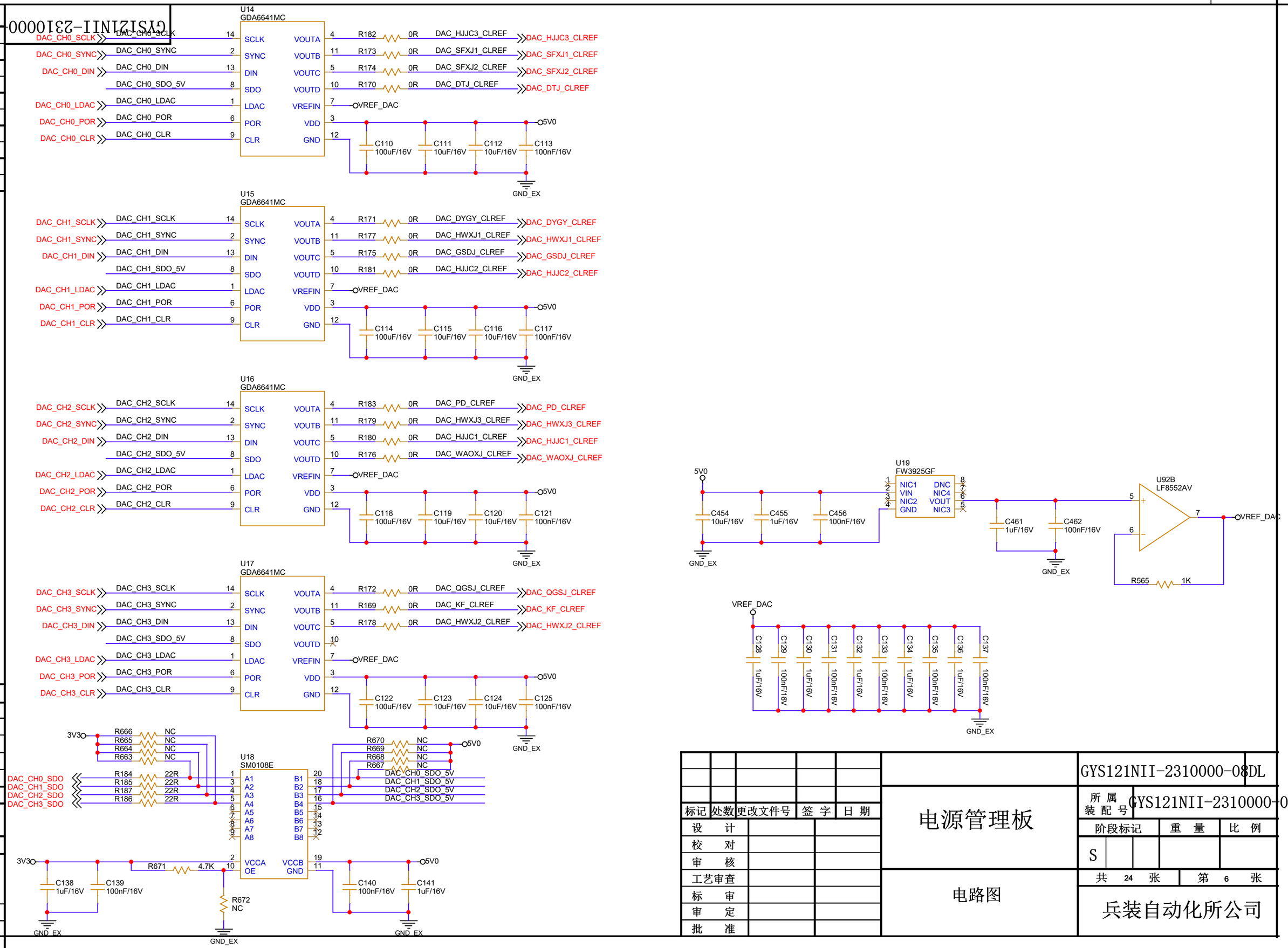

会	签
GYS121NII-2310000-08DL	

责任	签字
版本号	
存储编号	

标记	处数	更改文件号	签 字	日 期
设 计				
校 对				
审 核				
工艺审查				
标 审				
审 定				
批 准				

GYS121NII-2310000-08DL

电源管理板

所属装配号 GYS121NII-2310000-08

阶段标记	重 量	比 例
S		

共 24 张 第 6 张

电路图

兵装自动化所公司

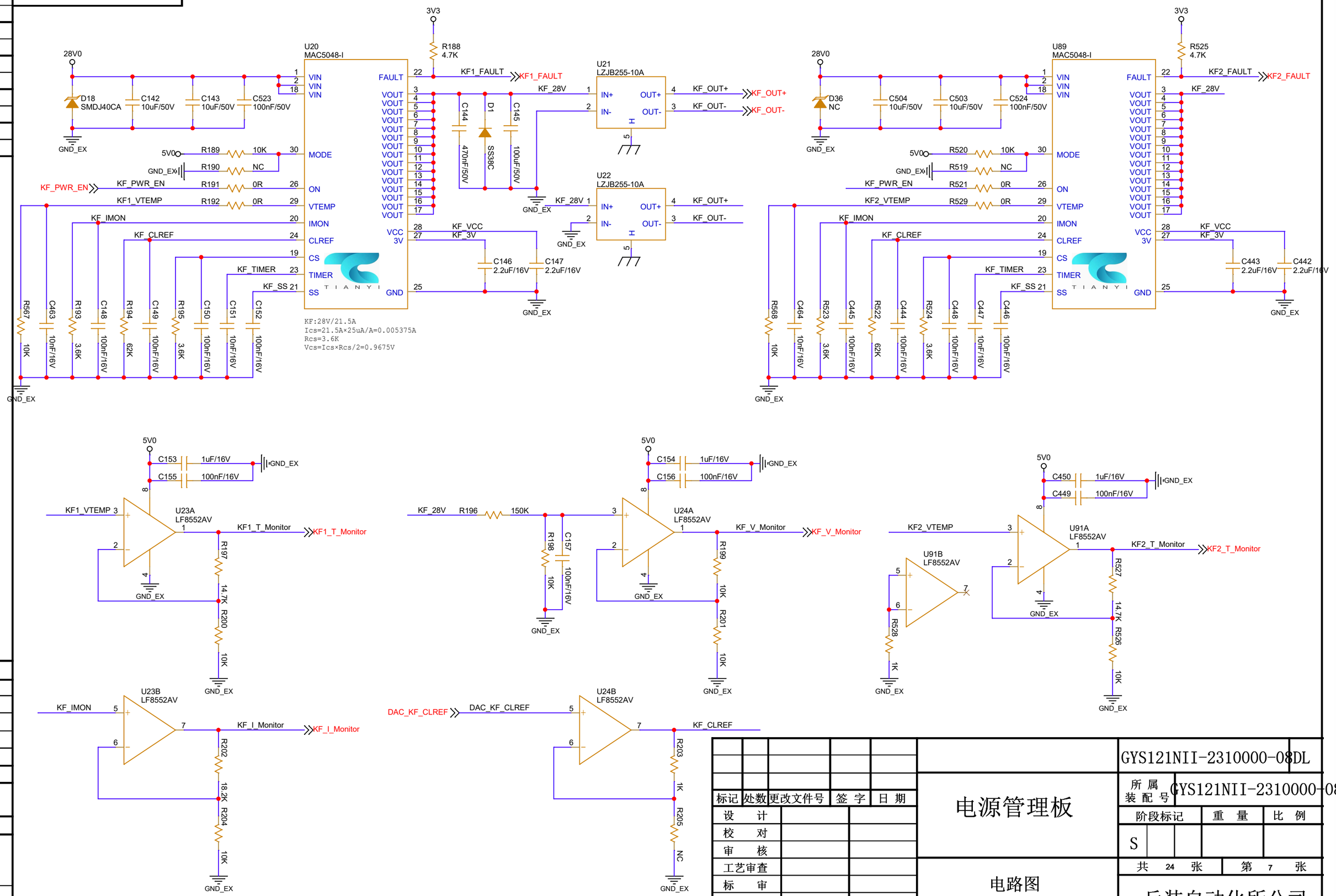

责任	签字
版本号	
存储编号	

标记	处数	更改文件号	签 字	日 期
设 计				
校 对				
审 核				
工艺审查				
标 审				
审 定				
批 准				

GYS121NII-2310000-08DL

电源管理板

所属装配号 GYS121NII-2310000-08

阶段标记	重 量	比 例
S		

共 24 张 第 7 张

电路图

兵装自动化所公司

会 签

GYS121NII-2310000-08DL

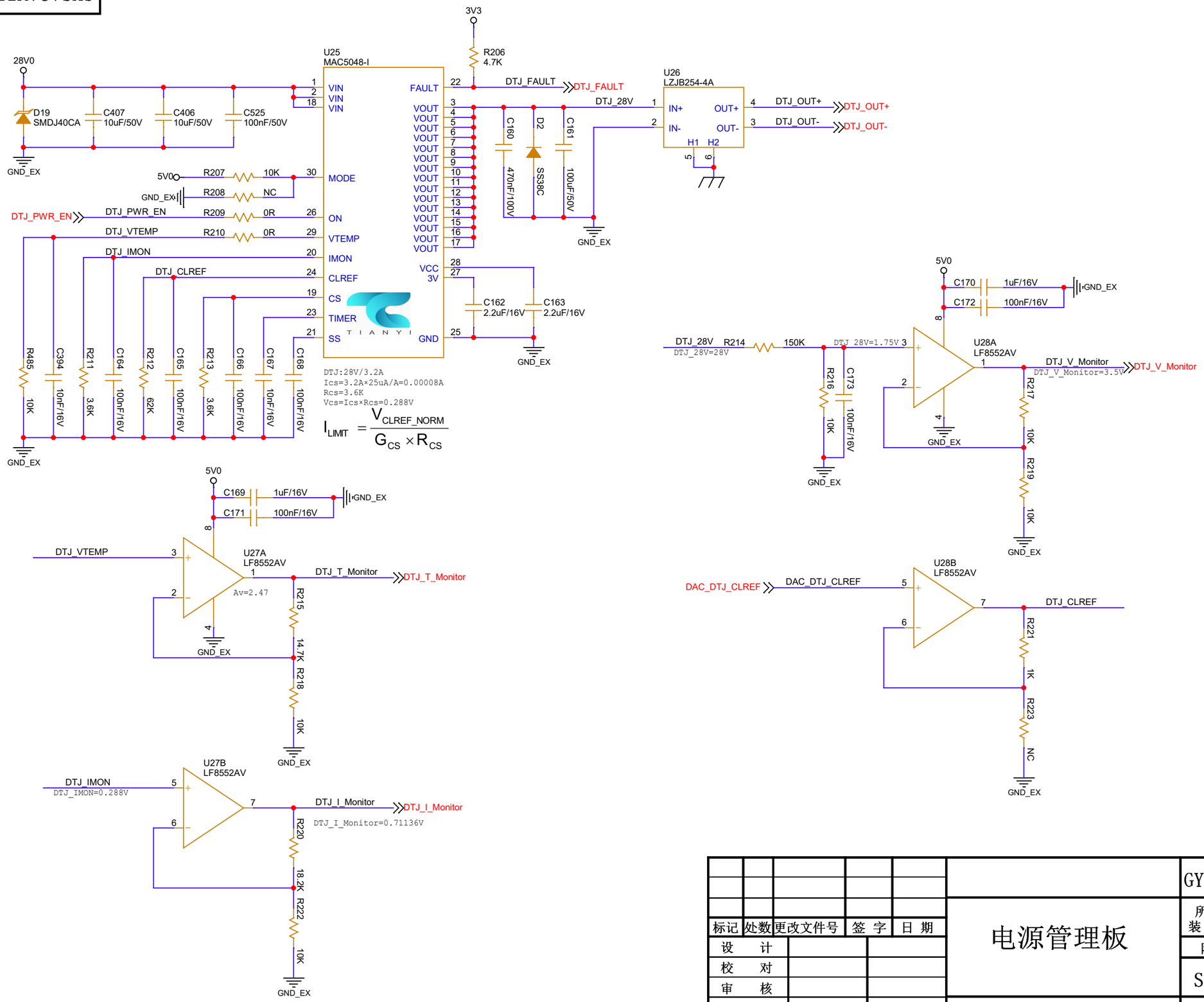

责任	签字
版本号	
存储编号	

标记	处数	更改文件号	签 字	日 期
设 计				
校 对				
审 核				
工艺审查				
标 审				
审 定				
批 准				

GYS121NII-2310000-08DL

电源管理板

所属装配号 GYS121NII-2310000-08

阶段标记			重 量	比 例
S				

共 24 张 第 8 张

电路图

兵装自动化所公司

GYS121NII-2310000-08DL

会 签

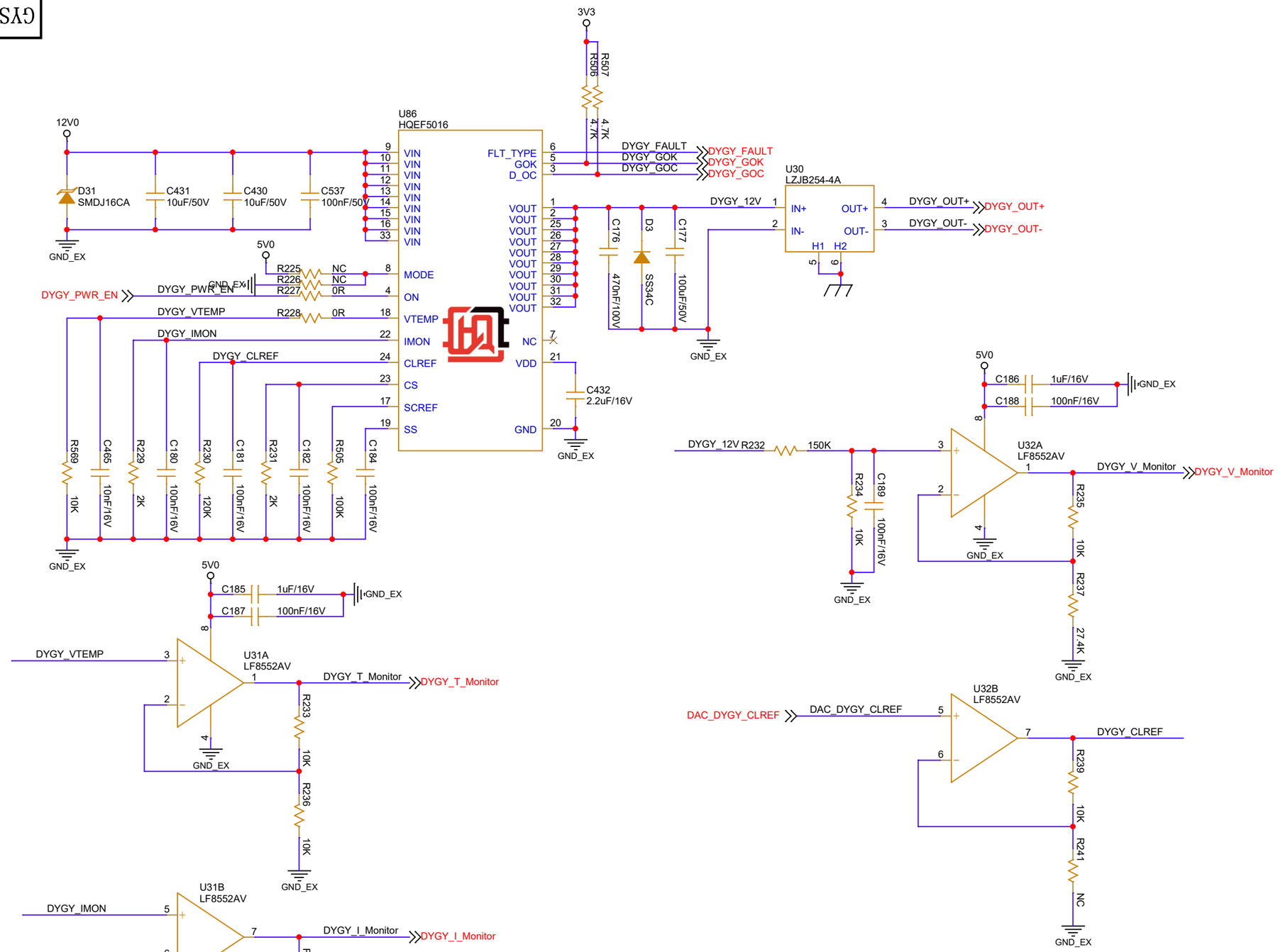

责任	签字
版本号	
存储编号	

标记	处数	更改文件号	签 字	日 期
设 计				
校 对				
审 核				
工艺审查				
标 审				
审 定				
批 准				

GYS121NII-2310000-08DL

电源管理板

所属装配号 GYS121NII-2310000-08

阶段标记	重 量	比 例
S		

共 24 张 第 9 张

电路图

兵装自动化所公司

会 签 GYS121NII-2310000-08DL

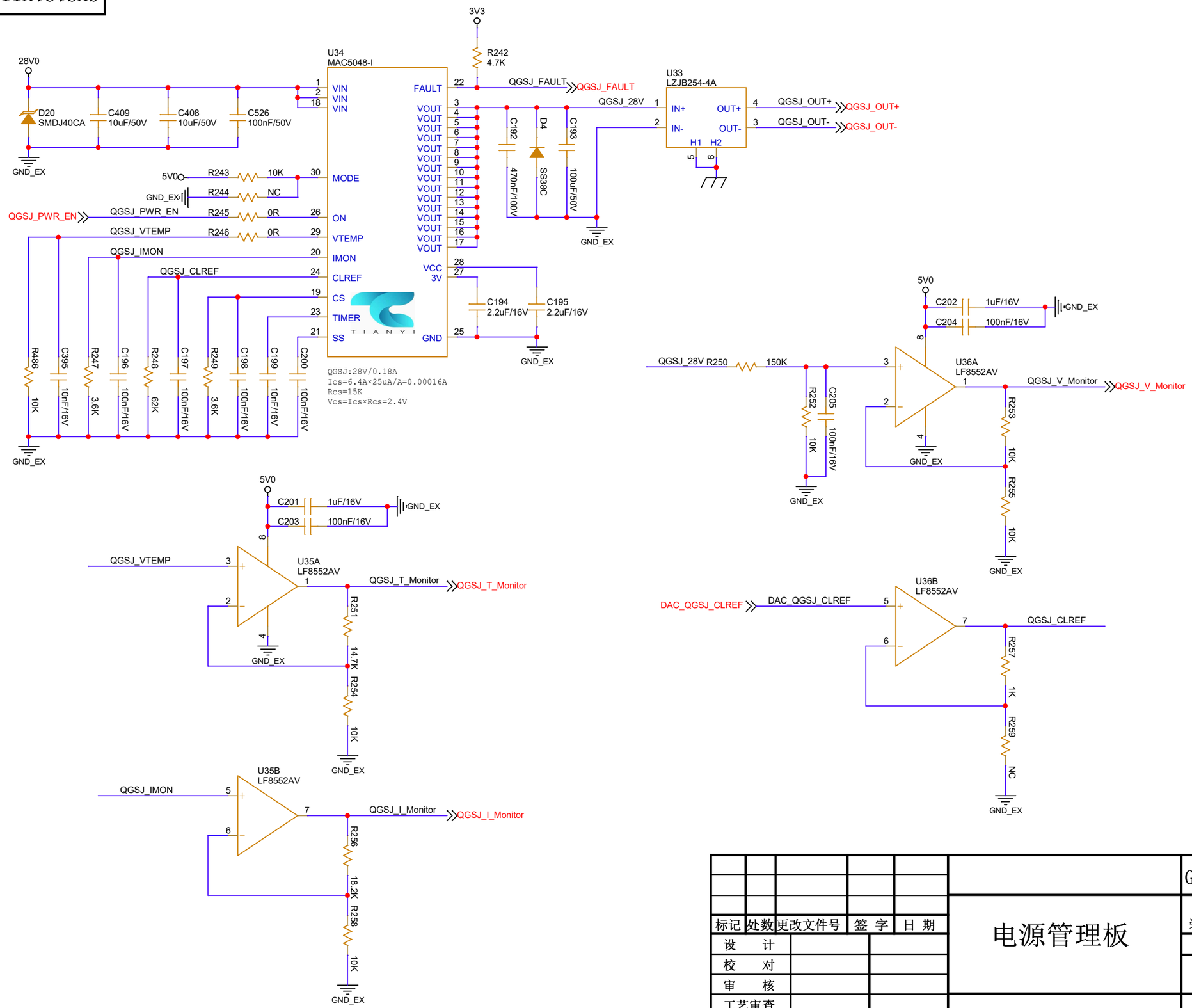

责任	签字
版本号	
存储编号	

标记	处数	更改文件号	签 字	日 期
设 计				
校 对				
审 核				
工艺审查				
标 审				
审 定				
批 准				

GYS121NII-2310000-08DL

电源管理板

所属装配号 GYS121NII-2310000-08

阶段标记	重 量	比 例
S		

共 24 张 第 10 张

电路图

兵装自动化所公司

会 签 GYS121NII-2310000-08DL

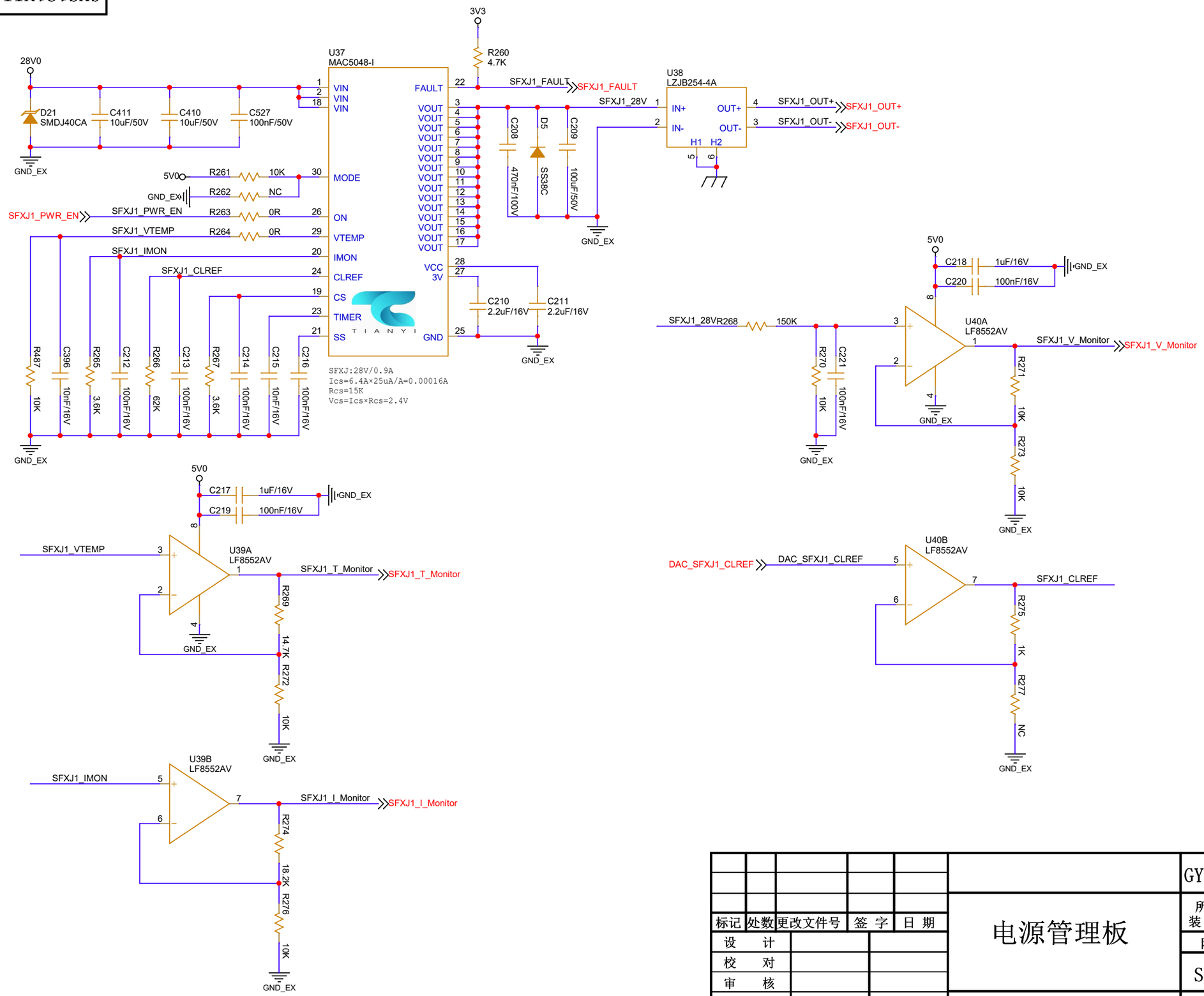

责任	签字
版本号	
存储编号	

标记	处数	更改文件号	签 字	日 期
设 计				
校 对				
审 核				
工艺审查				
标 审				
审 定				
批 准				

GYS121NII-2310000-08DL

电源管理板

所属装配号 GYS121NII-2310000-08

阶段标记	重 量	比 例
S		

共 24 张 第 11 张

电路图

兵装自动化所公司

会 签 GYS121NII-2310000-08DL

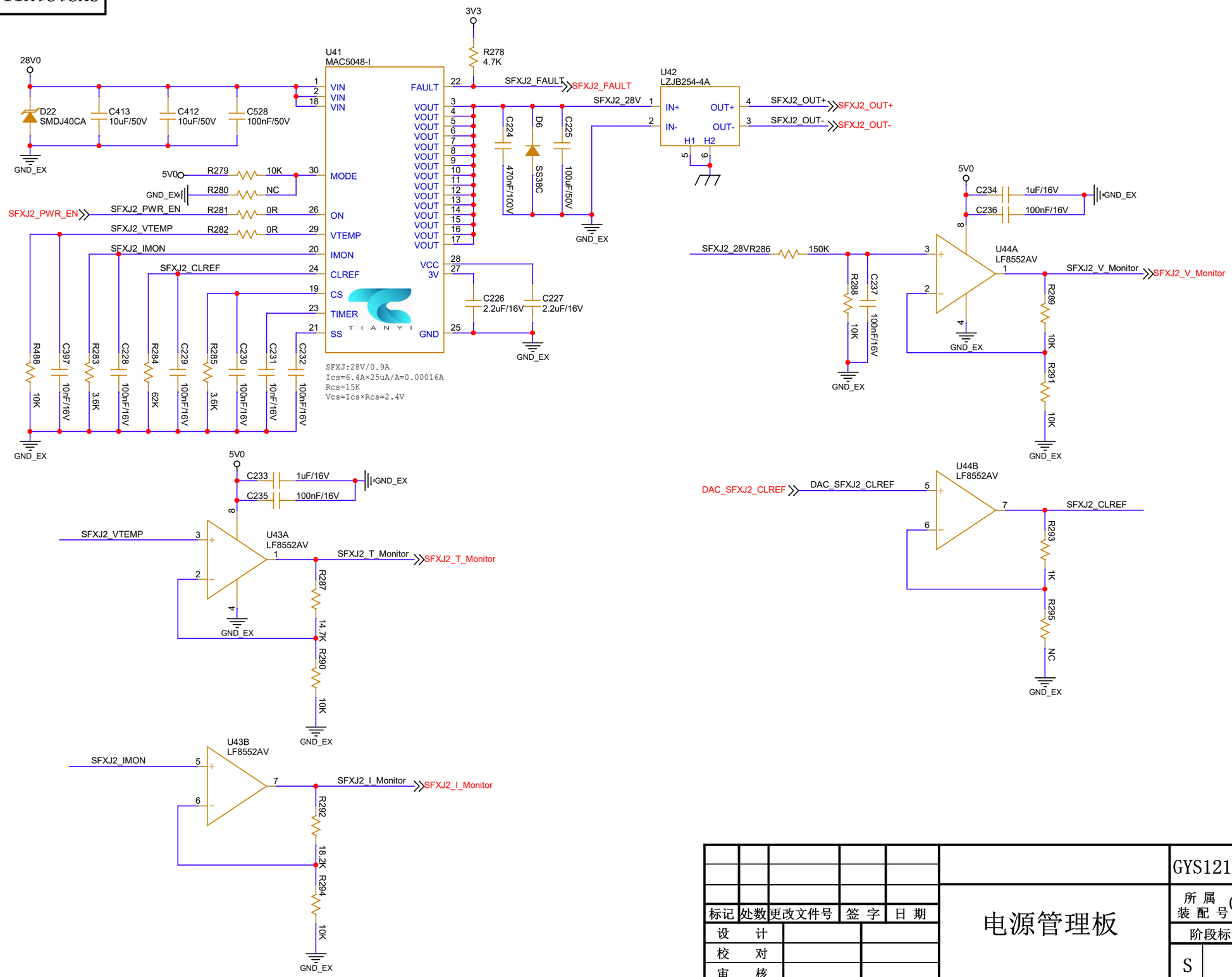

责任	签字
版本号	
存储编号	

标记	处数	更改文件号	签 字	日 期
设 计				
校 对				
审 核				
工艺审查				
标 审				
审 定				
批 准				

GYS121NII-2310000-08DL

电源管理板

所属装配号 GYS121NII-2310000-08

阶段标记	重 量	比 例
S		

共 24 张 第 12 张

电路图

兵装自动化所公司

GYS121NII-2310000-08DL 会 签

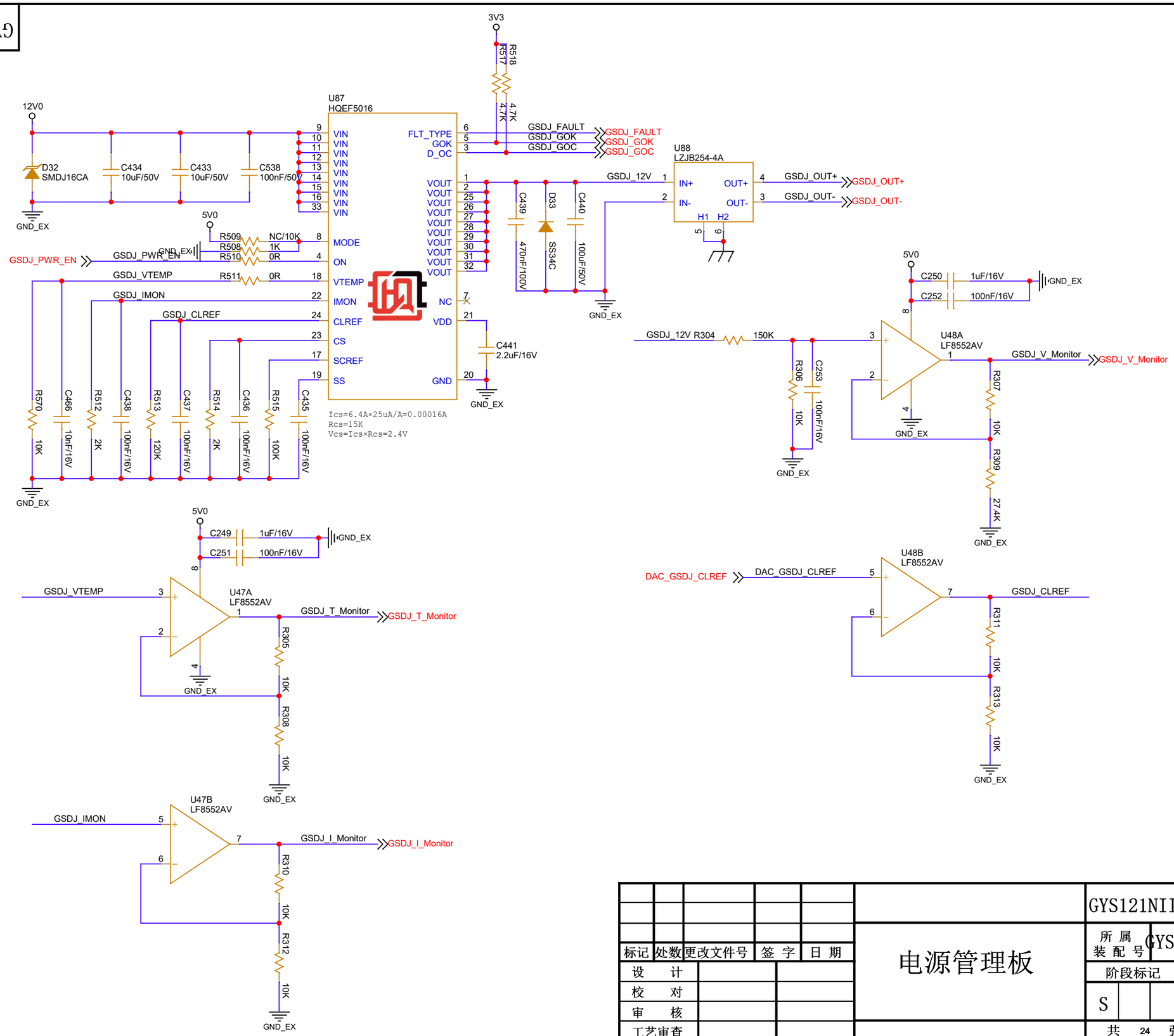

责任	签字
版本号	
存储编号	

标记	处数	更改文件号	签 字	日 期

设 计		
校 对		
审 核		
工艺审查		
标 审		
审 定		
批 准		

GYS121NII-2310000-08DL

电源管理板

所属装配号 GYS121NII-2310000-08

阶段标记	重 量	比 例
S		

共 24 张 第 13 张

电路图

兵装自动化所公司

GYS121NII-2310000-08DL 会 签

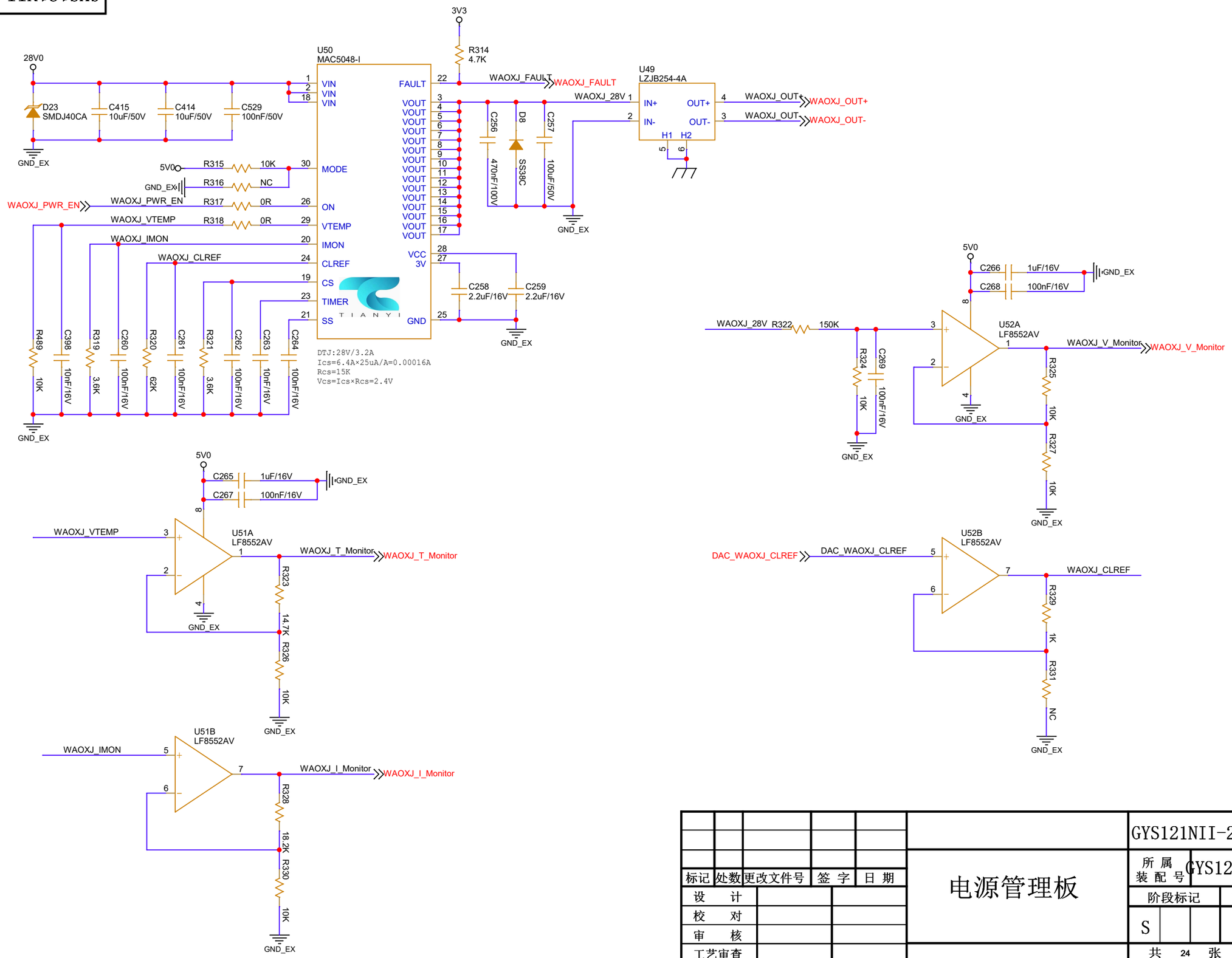

责任	签字
版本号	
存储编号	

标记	处数	更改文件号	签 字	日 期
设 计				
校 对				
审 核				
工艺审查				
标 审				
审 定				
批 准				

GYS121NII-2310000-08DL

电源管理板

所属装配号 GYS121NII-2310000-08

阶段标记	重 量	比 例
S		

共 24 张 第 14 张

电路图

兵装自动化所公司

会 签 GYS121NII-2310000-08DL

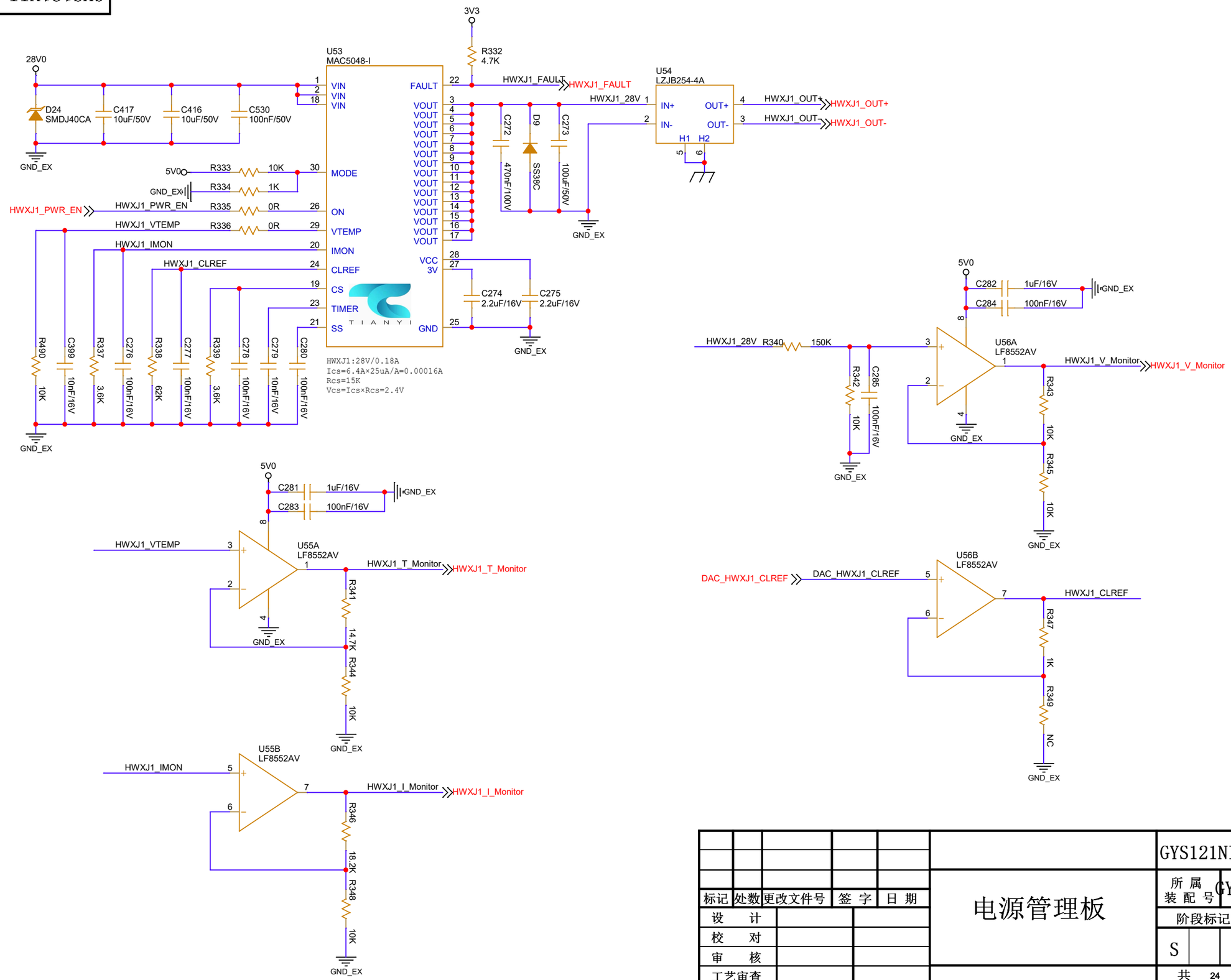

责任	签字
版本号	
存储编号	

标记	处数	更改文件号	签 字	日 期
设 计				
校 对				
审 核				
工艺审查				
标 审				
审 定				
批 准				

GYS121NII-2310000-08DL

电源管理板

所属装配号 GYS121NII-2310000-08

阶段标记	重 量	比 例
S		

共 24 张 第 15 张

电路图

兵装自动化所公司

GYS121NII-2310000-08DL 会 签

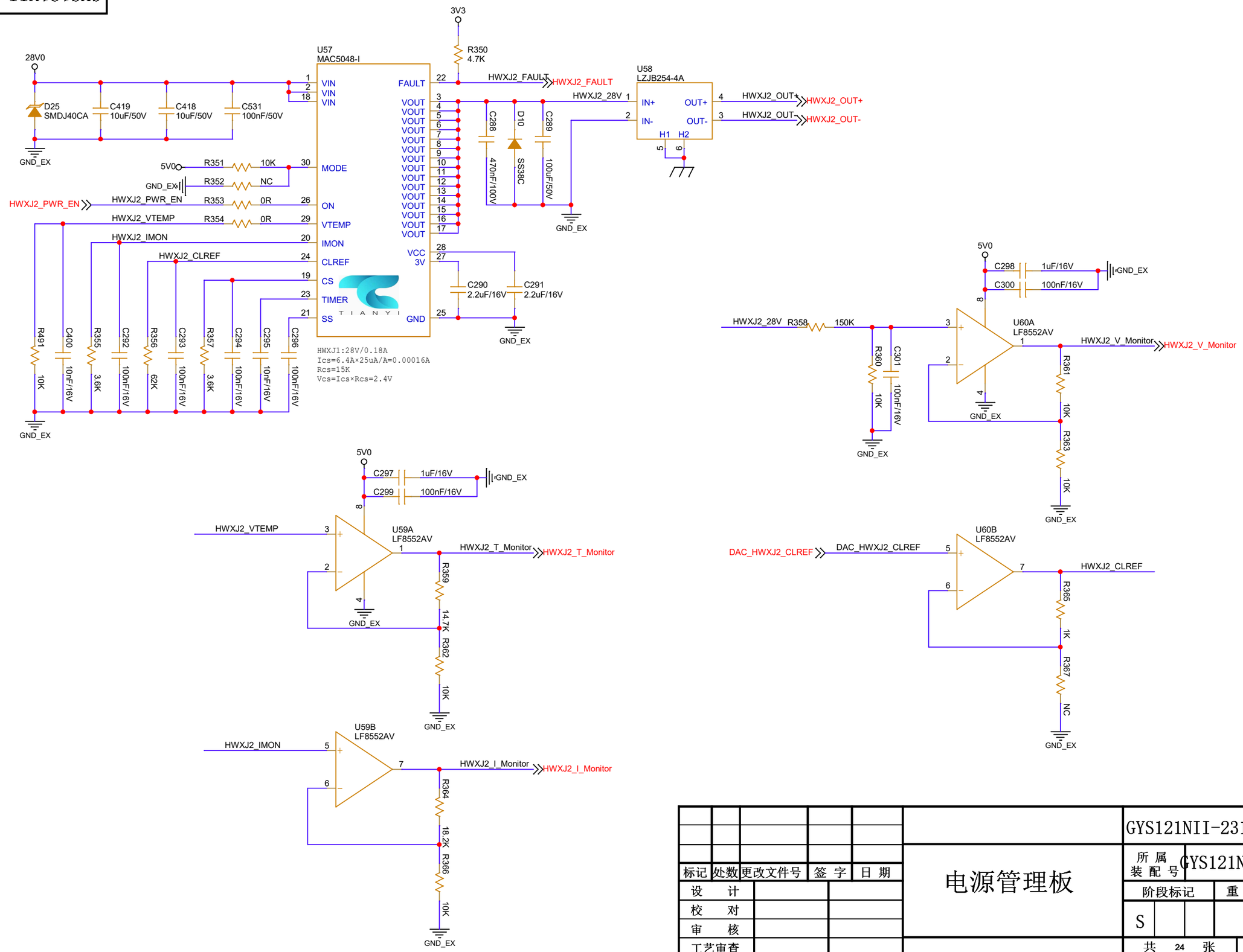

责任	签字
版本号	
存储编号	

标记	处数	更改文件号	签字	日期
设计				
校对				
审核				
工艺审查				
标审				
审定				
批准				

GYS121NII-2310000-08DL

电源管理板

所属装配号 GYS121NII-2310000-08

阶段标记	重量	比例
S		

共 24 张 第 16 张

电路图

兵装自动化所公司

会签 GYS121NII-2310000-08DL

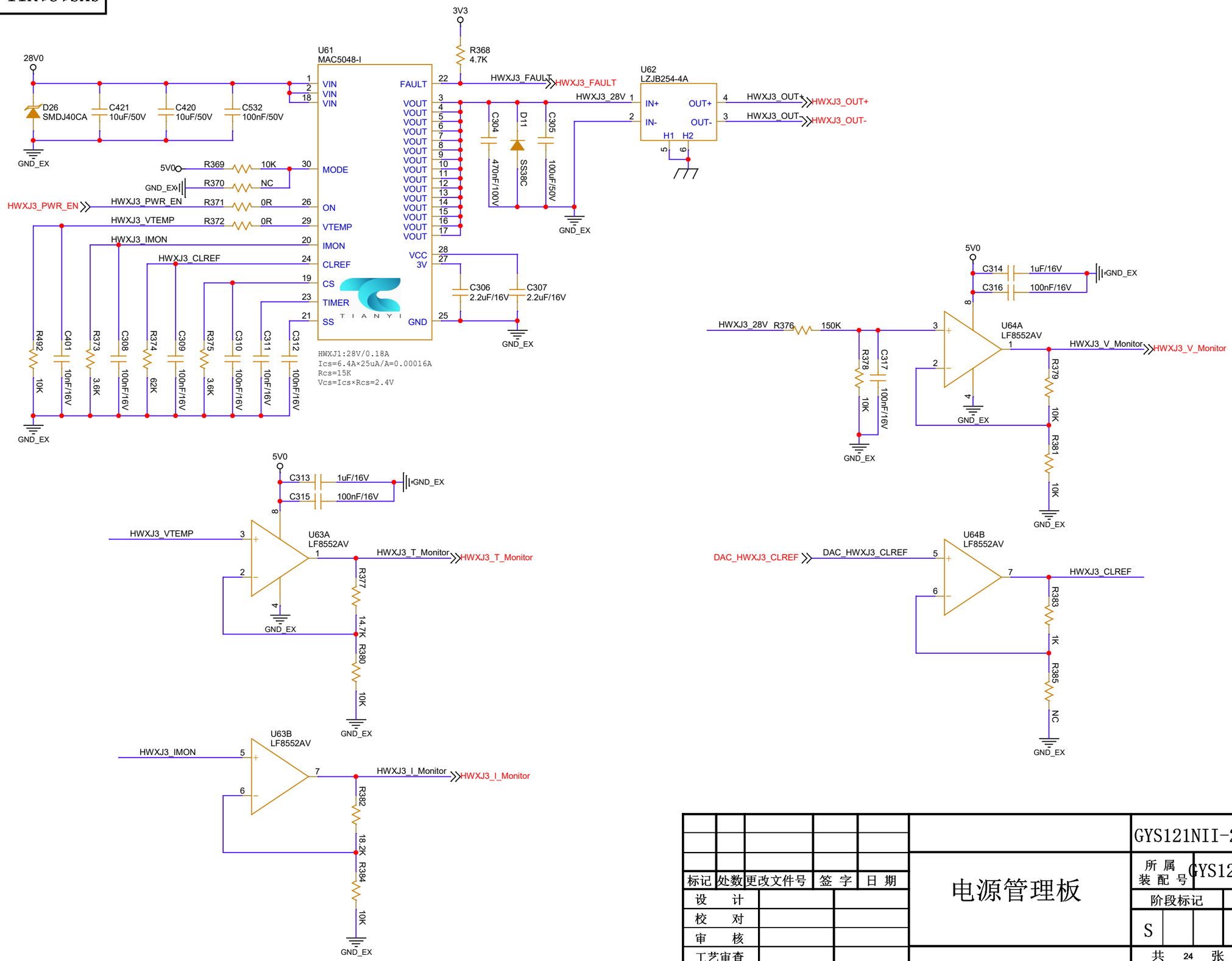

责任	签字
版本号	
存储编号	

标记	处数	更改文件号	签 字	日 期
设 计				
校 对				
审 核				
工艺审查				
标 审				
审 定				
批 准				

GYS121NII-2310000-08DL

电源管理板

所属装配号 GYS121NII-2310000-08

阶段标记	重 量	比 例
S		

共 24 张 第 17 张

电路图

兵装自动化所公司

会 签 GYS121NII-2310000-08DL

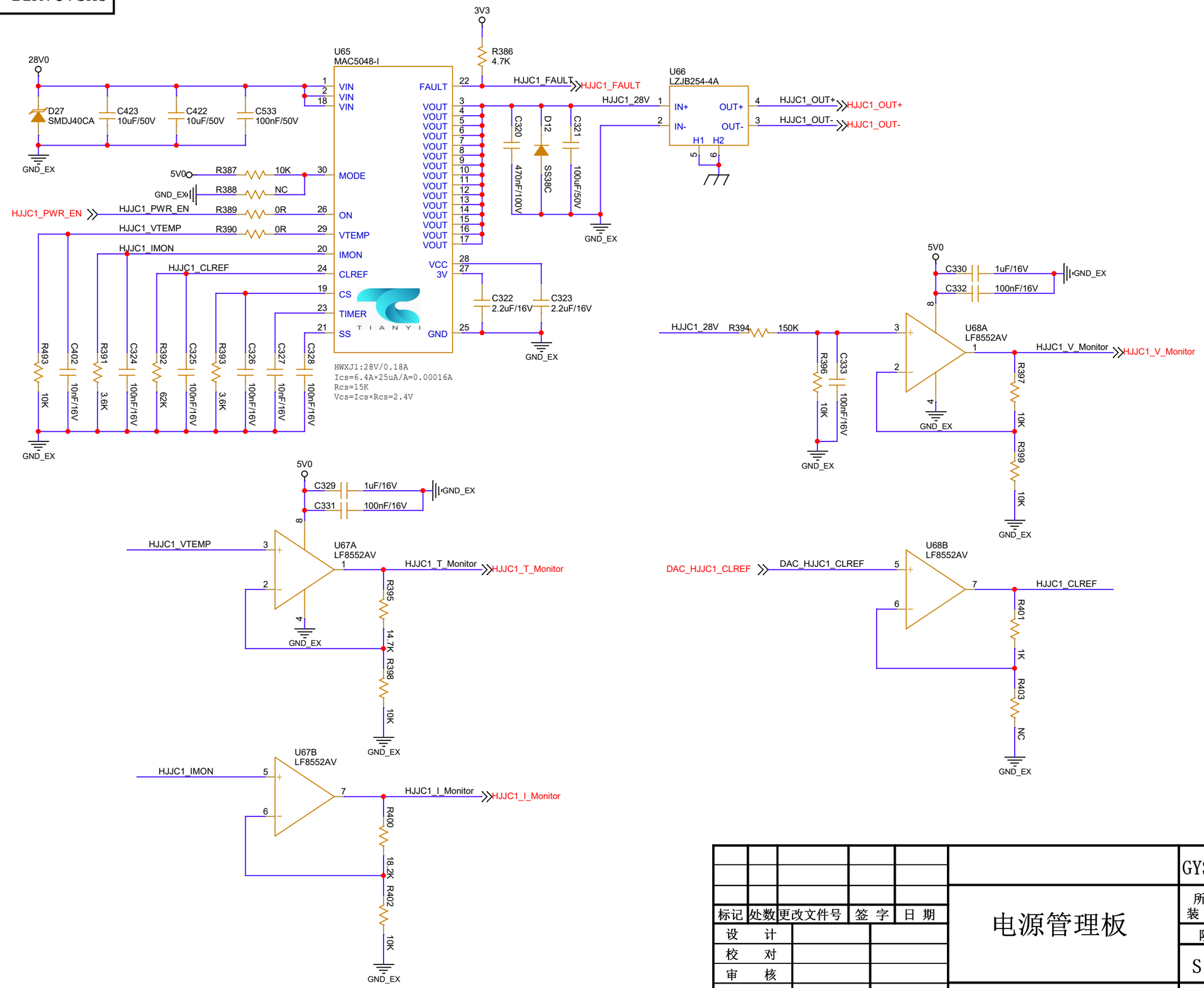

责任	签字
版本号	
存储编号	

标记	处数	更改文件号	签 字	日 期
设 计				
校 对				
审 核				
工艺审查				
标 审				
审 定				
批 准				

GYS121NII-2310000-08DL

电源管理板

所属装配号 GYS121NII-2310000-08

阶段标记	重 量	比 例
S		

共 24 张 第 18 张

电路图

兵装自动化所公司

GYS121NII-2310000-08DL 会 签

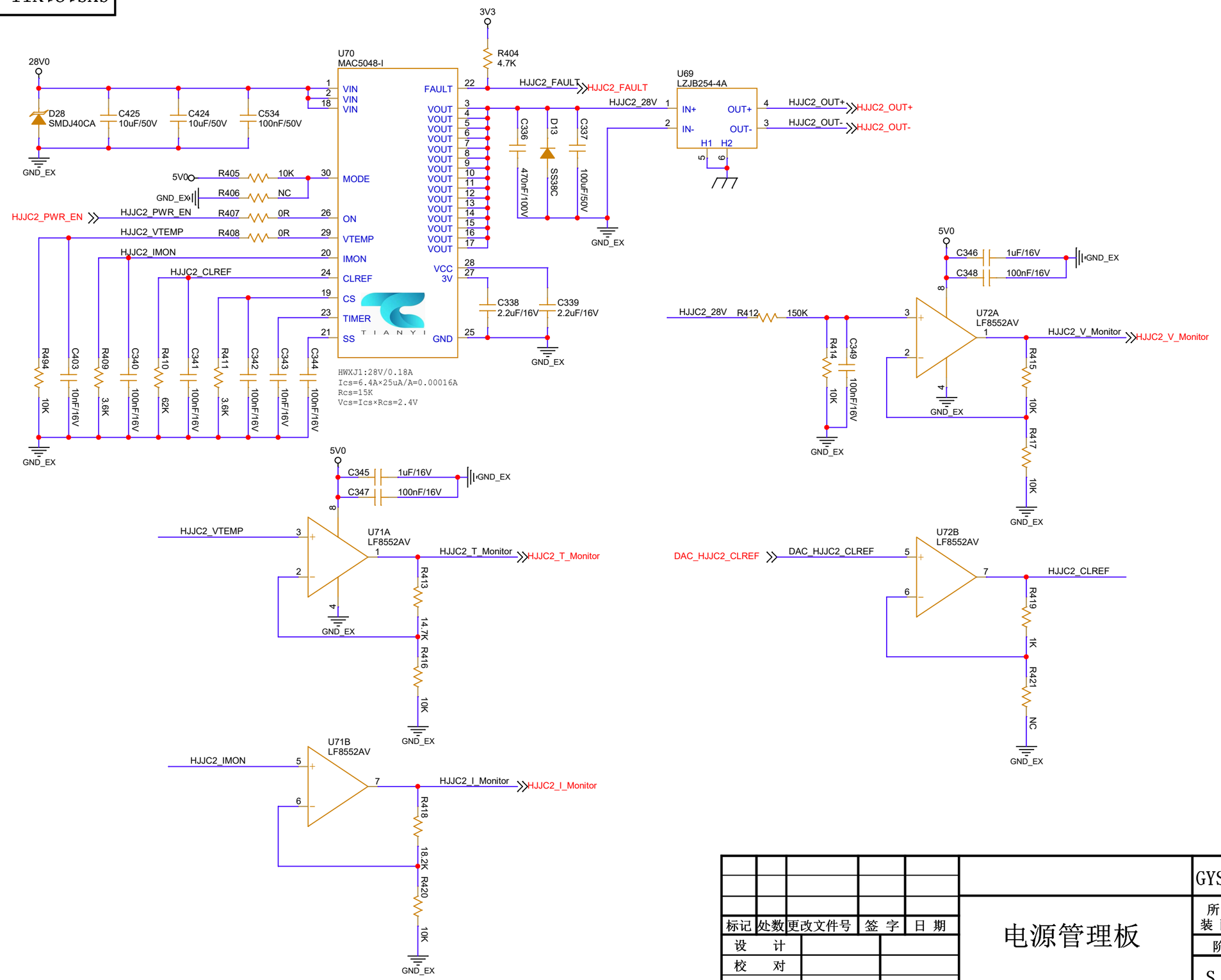

责任	签字
版本号	
存储编号	

标记	处数	更改文件号	签 字	日 期
设 计				
校 对				
审 核				
工艺审查				
标 审				
审 定				
批 准				

GYS121NII-2310000-08DL

电源管理板

所属装配号 GYS121NII-2310000-08

阶段标记	重 量	比 例
S		

共 24 张 第 19 张

电路图

兵装自动化所公司

GYS121NII-2310000-08DL 会 签

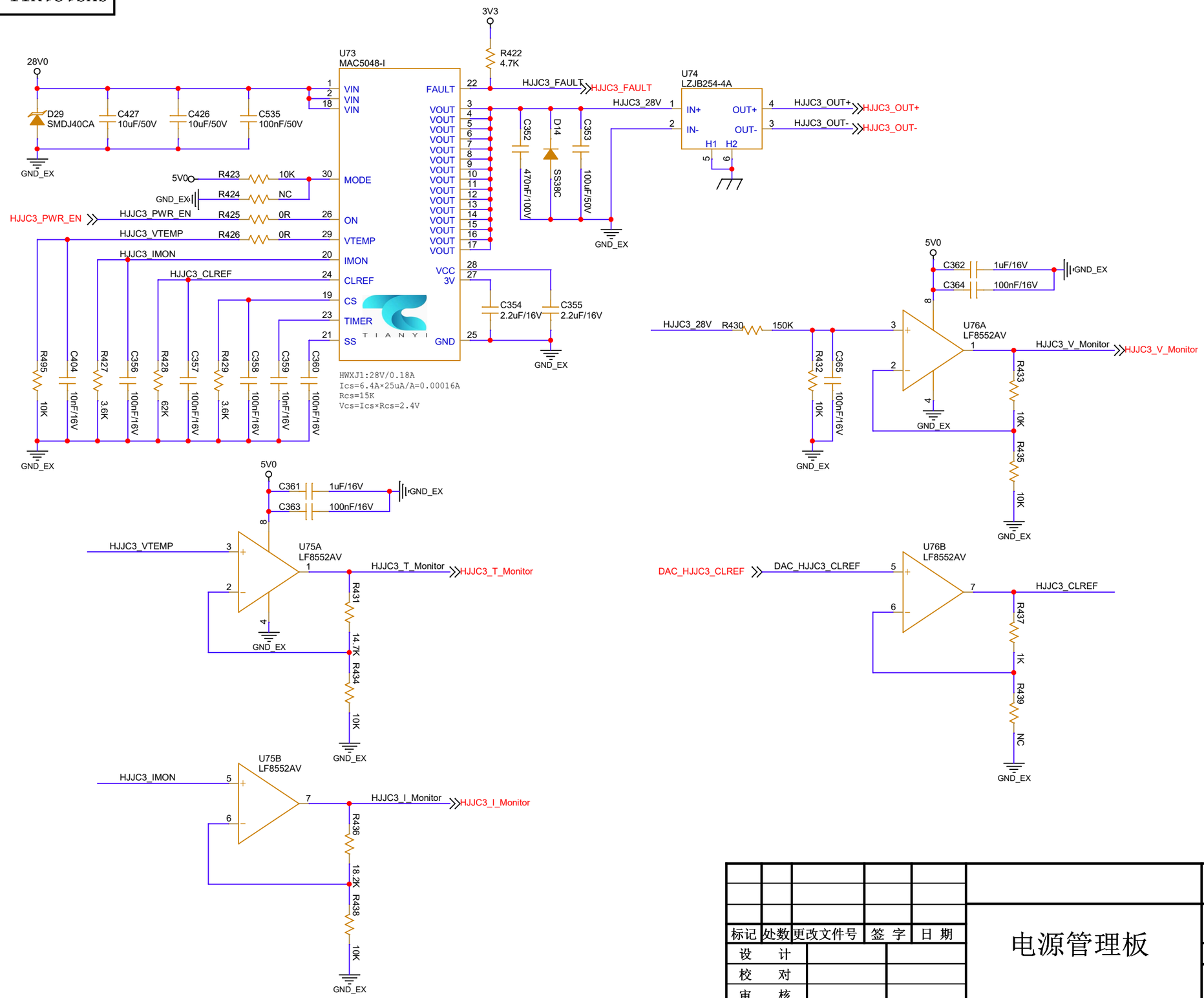

责任	签字
版本号	
存储编号	

标记	处数	更改文件号	签 字	日 期
设 计				
校 对				
审 核				
工艺审查				
标 审				
审 定				
批 准				

GYS121NII-2310000-08DL

电源管理板

所属装配号 GYS121NII-2310000-08

阶段标记	重 量	比 例
S		

共 24 张 第 20 张

电路图

兵装自动化所公司

GYS121NII-2310000-08DL

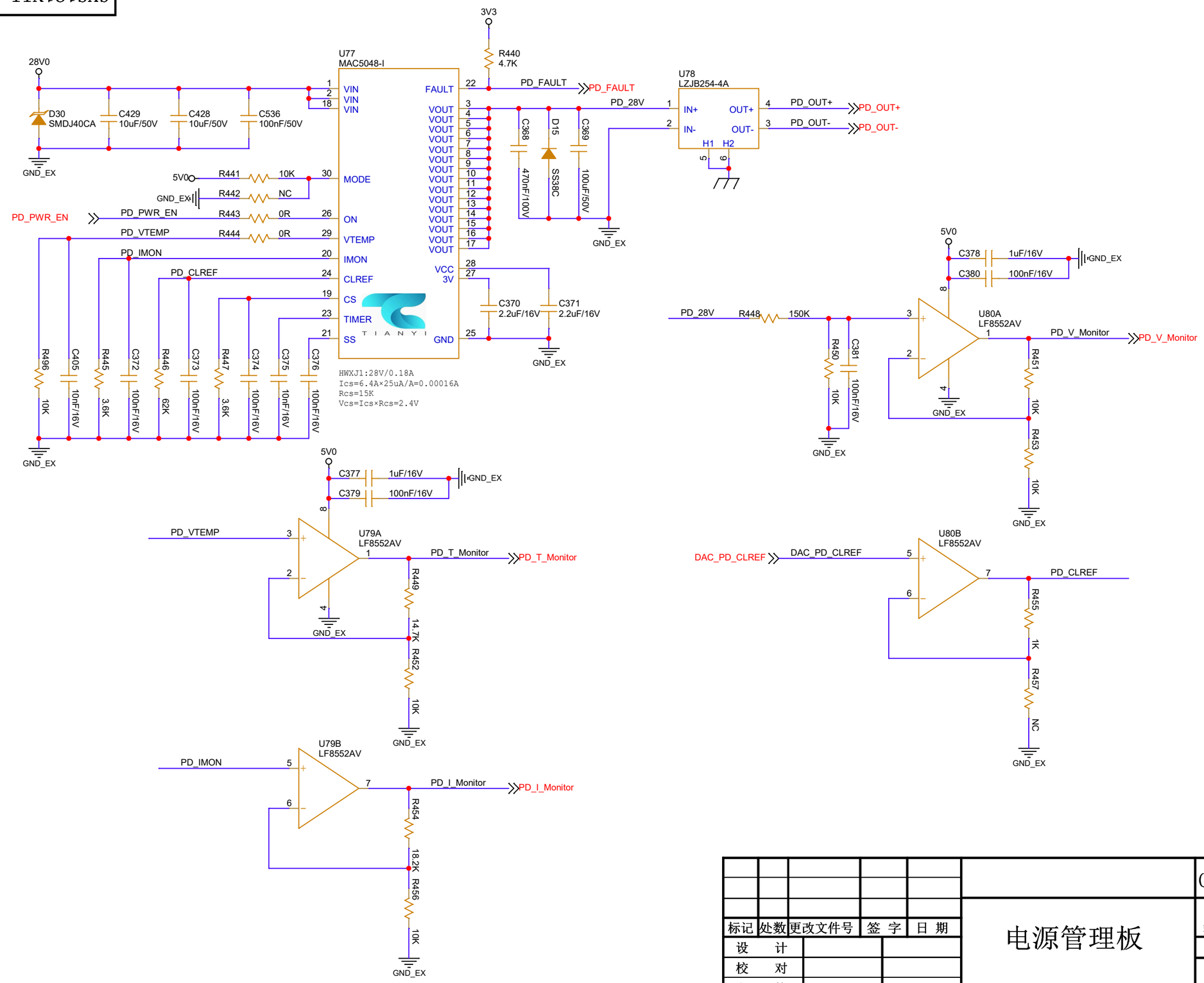

责任	签字
版本号	
存储编号	

标记	处数	更改文件号	签 字	日 期
设 计				
校 对				
审 核				
工艺审查				
标 审				
审 定				
批 准				

GYS121NII-2310000-08DL

电源管理板

所属装配号 GYS121NII-2310000-08

阶段标记	重 量	比 例
S		

共 24 张 第 21 张

电路图

兵装自动化所公司

会 签

GYS121NII-2310000-08DL

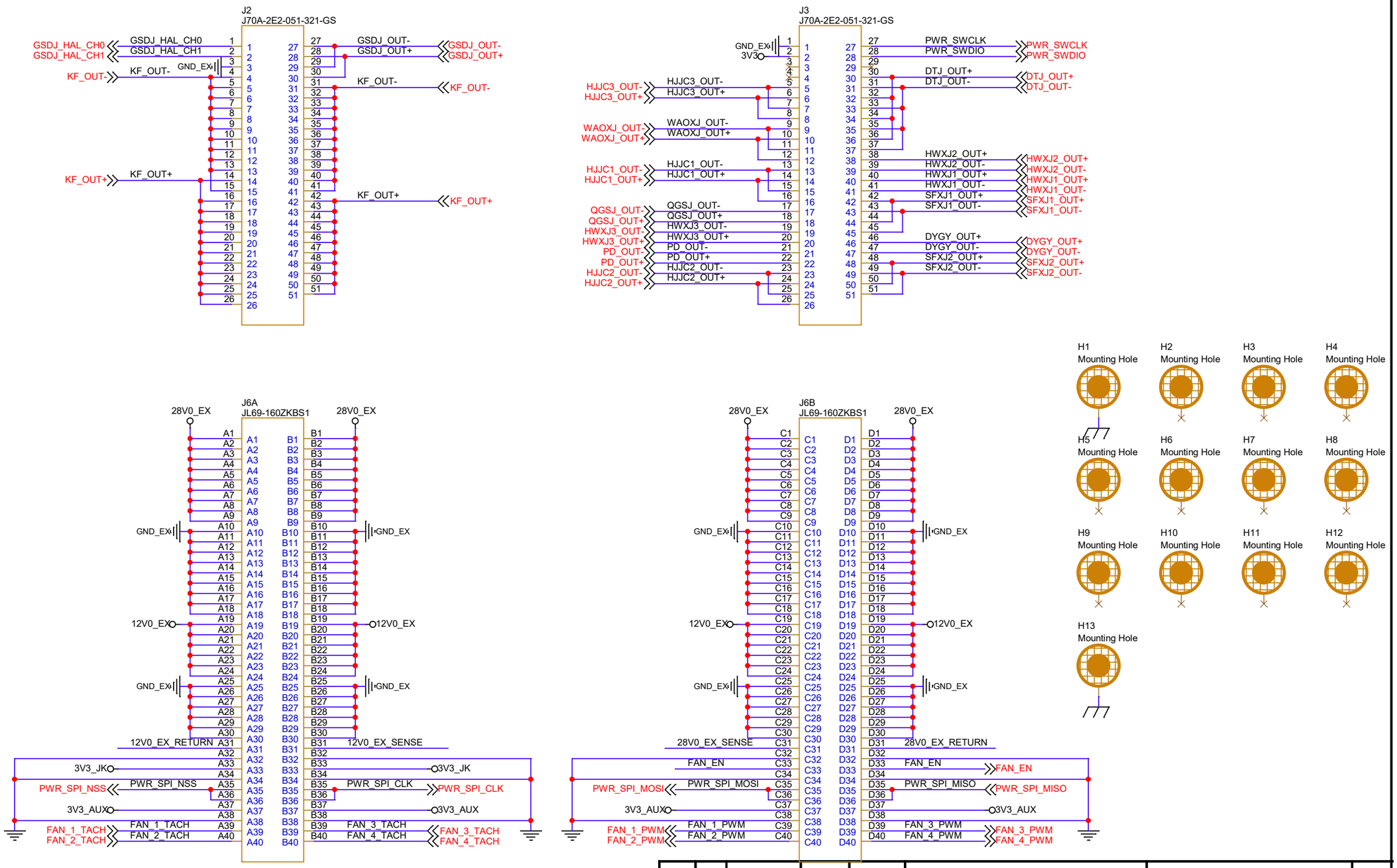

责任	签字
版本号	
存储编号	

标记	处数	更改文件号	签字	日期
设计				
校对				
审核				
工艺审查				
标审				
审定				
批准				

GYS121NII-2310000-08DL

电源管理板

所属装配号 GYS121NII-2310000-08

阶段标记	重量	比例
S		

共 24 张 第 22 张

电路图

兵装自动化所公司

会签 GYS121NII-2310000-08DL

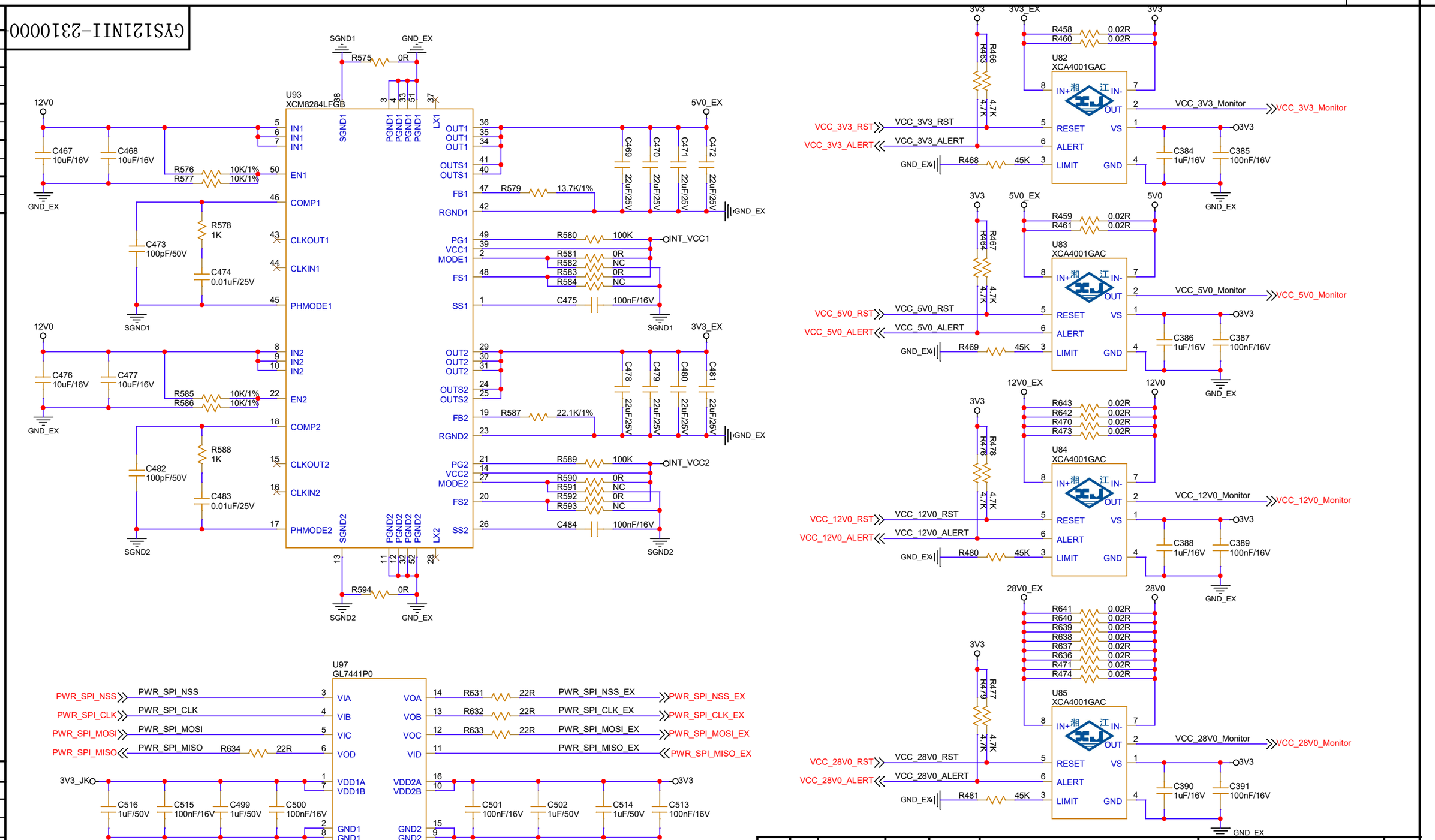

责任	签字
版本号	
存储编号	

标记	处数	更改文件号	签 字	日 期
设 计				
校 对				
审 核				
工艺审查				
标 审				
审 定				
批 准				

GYS121NII-2310000-08DL

电源管理板

所属装配号 GYS121NII-2310000-08

阶段标记	重 量	比 例
S		

共 24 张 第 23 张

电路图

兵装自动化所公司

会 签 GYS121NII-2310000-08DL

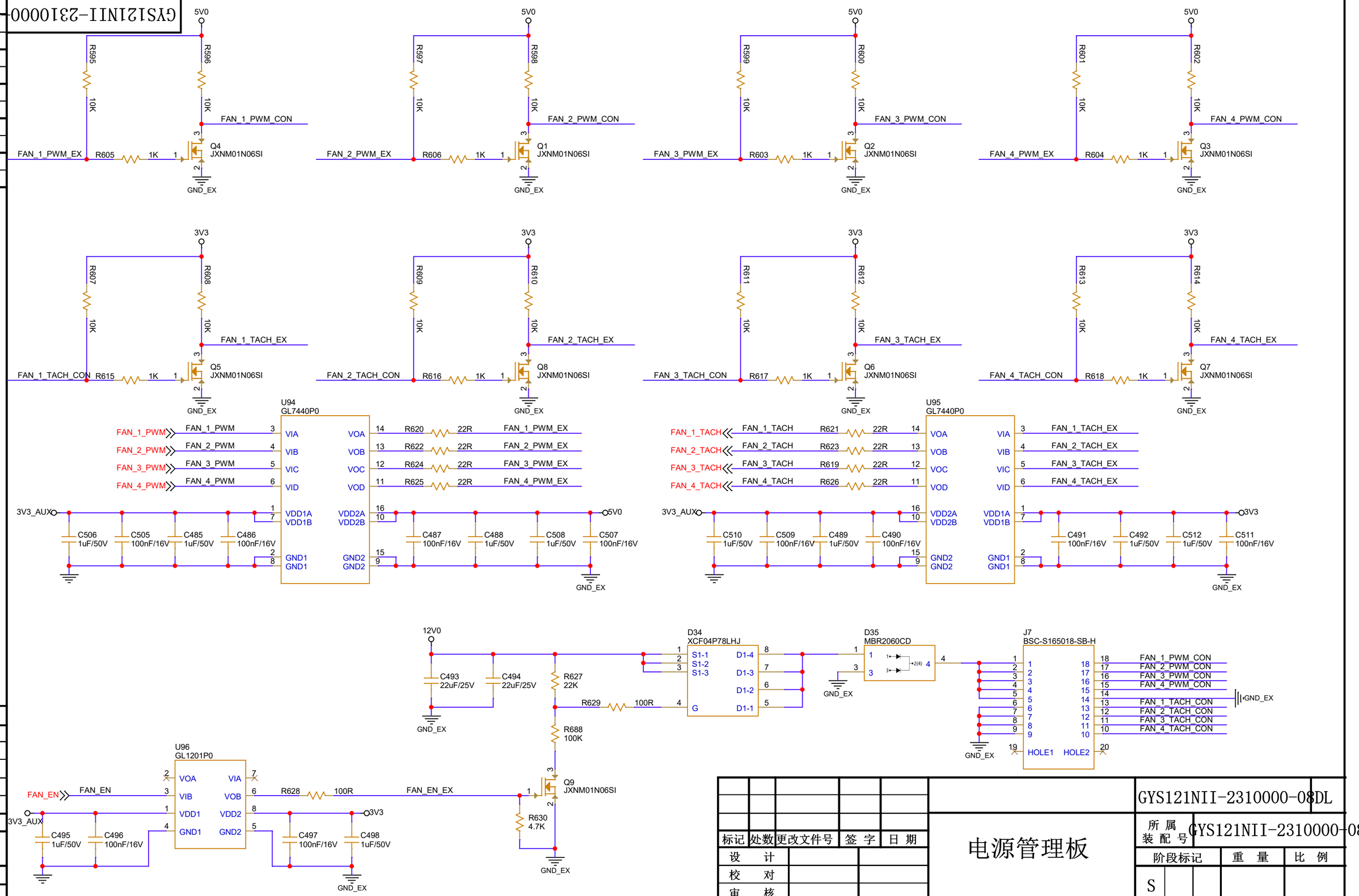

责任	签字
版本号	
存储编号	

标记	处数	更改文件号	签 字	日 期
设 计				
校 对				
审 核				
工艺审查				
标 审				
审 定				
批 准				

电源管理板

电路图

GYS121NII-2310000-08DL

所属装配号 GYS121NII-2310000-08

阶段标记	重 量	比 例
S		

共 24 张 第 24 张

兵装自动化所公司

会 签 GYS121NII-2310000-08DL