문제 1 (카르노맵 작성)

다음 함수에 대해 카르노 맵만 그려라.
f(a,b,c,d) = Σm(1, 3, 4, 6, 9, 11, 14, 15)

(풀이 공간)

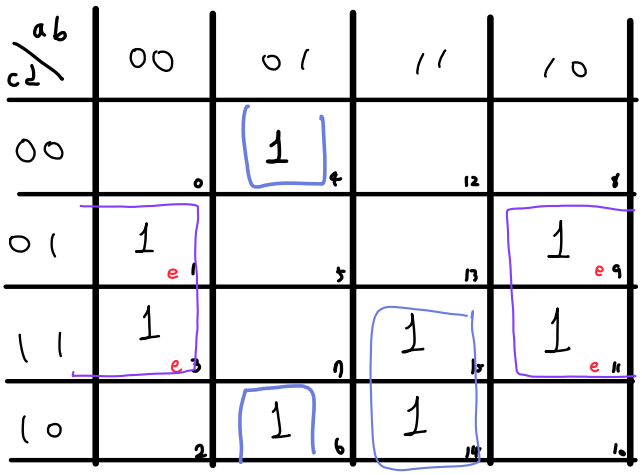

⇒ $b'd + a'bd' + abc$

문제 2 (주피항 및 최소 SOP)

다음 함수에 대해 (i) 모든 주피항과 필수 주피항을 구하고 (ii) 최소 SOP를 구하여라.
f(a,b,c,d) = Σm(1,2,3,6,7,9,11,13,15)

(풀이 공간)

모든 주피항

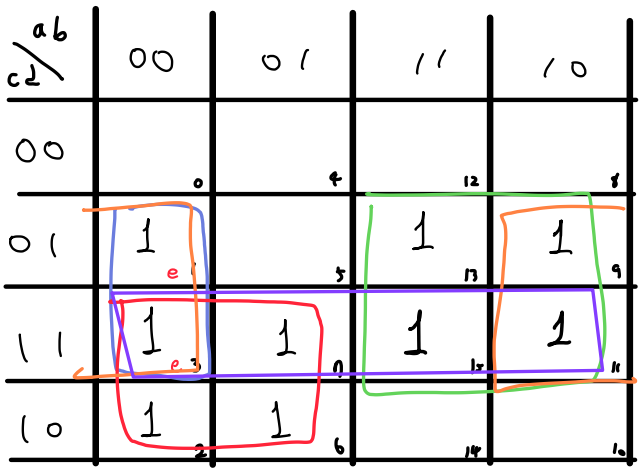

필수 주피항

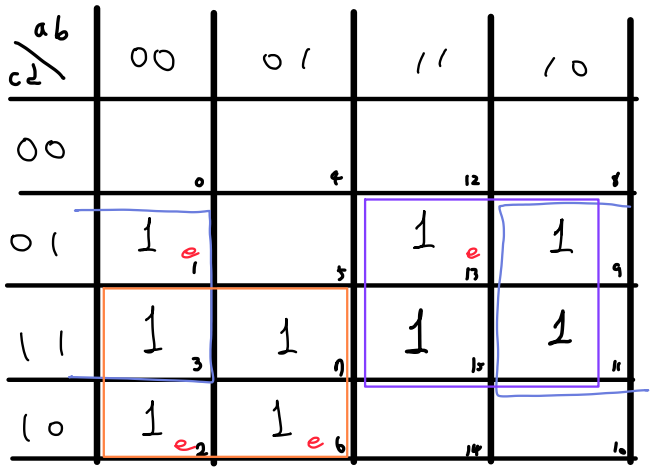

⇒ $ac + ad + b'd$

문제 3 (2레벨 게이트 설계)

다음 함수들을 AND - OR 2레벨 회로로 구현하시오.
F = A B′ + BC + AD
G = AB' + C'D + ·BD

(7게이트, 16입력수)
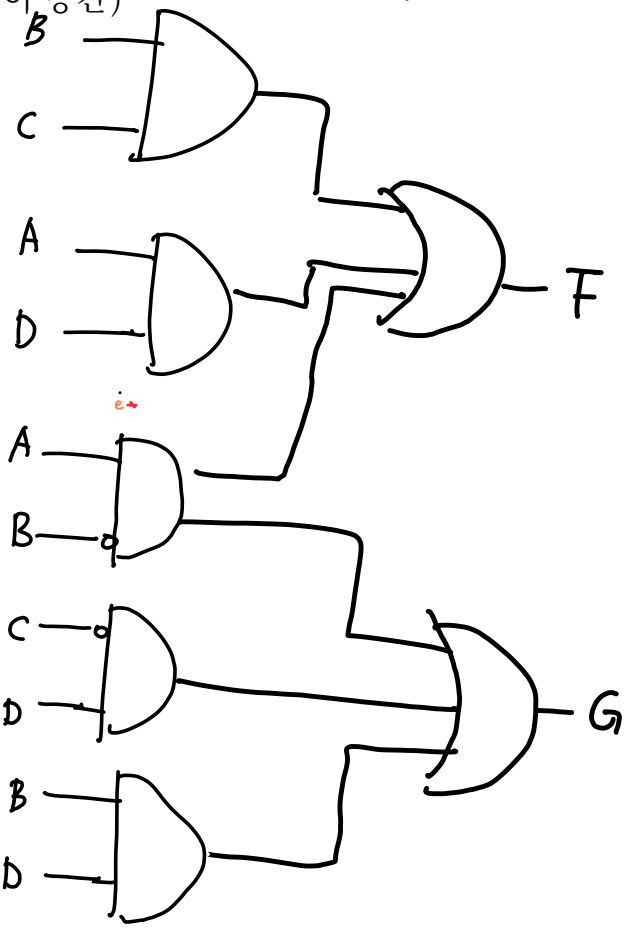
(풀이 공간)