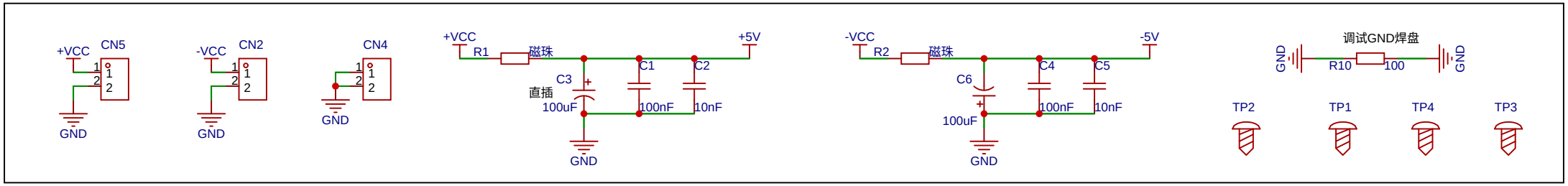

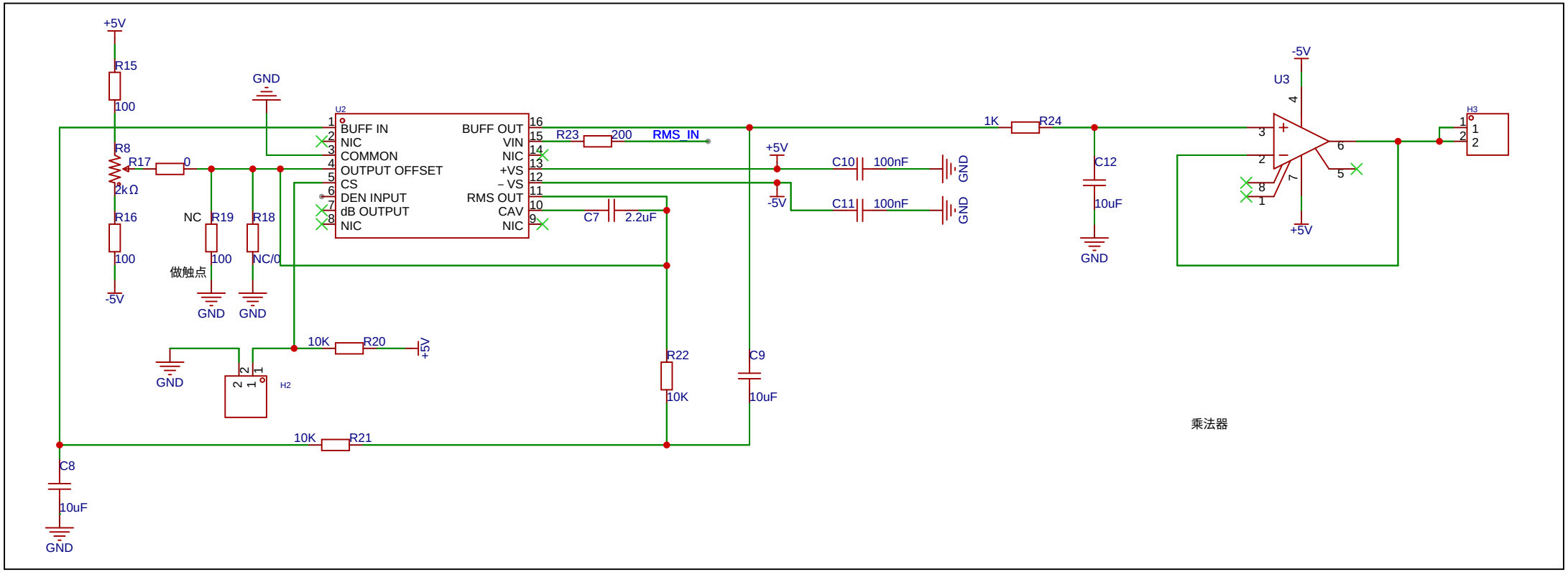

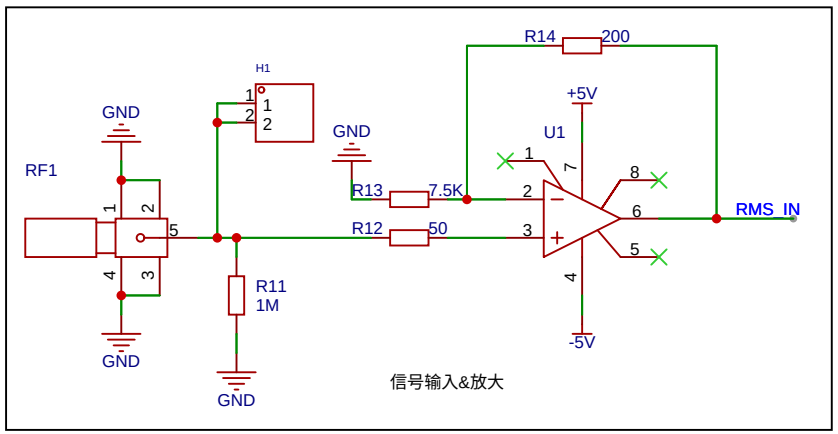

原理图	Schematic1	更新日期	2023-07-26
		创建日期	2023-07-26
图页	P1	物料编码	
绘制		有效值检测模块	
审阅			
		版本	尺寸	页 1 共 1
嘉立创EDA		V1.0	A4	嘉立创EDA