大连理工大学

DALIAN UNIVERSITY OF TECHNOLOGY

高性能 RV32I 流水线模拟器设计与实现

CA课程项目

汇报人：袁善

小组成员：雷池、王小方

2026-04-23

■ 项目摘要

- **本项目已完成一台可独立运行的 RV32I 模拟器 myCPU**
- 技术栈：基于 C++17 + CMake 的 RV32I 五级流水模拟器，配套 Bash 自动化脚本与 Python 数据处理/门禁脚本，使用 RISC-V 工具链生成 ELF，产出 CSV/JSON/PNG 报表，并通过 SSE/JSONL + HTML/JavaScript（含 D3）提供 Web 可视化与演示。
  - 实现：覆盖 **49 条有效指令**，完成**五级流水**、**I/D Cache**、Sv32 **基础 MMU**、异常与中断、UART/Timer 外设。
  - 验证：通过 **20 项 CTest** 与 **42 项 rv32ui** 三配置全量测试。
  - 性能：cache 在 rv32ui 提供 **6.46x** 平均加速，在 matmul 与 quicksort 分别达到 **11.34x** 和 **12.71x**；benchmark cache matrix 显示 **wb_wa 在当前样本下综合最优**并已纳入**门禁**。
  - **结论：本阶段主目标（虚拟机 myCPU）已经达成，基本具备最小内核实验条件。**

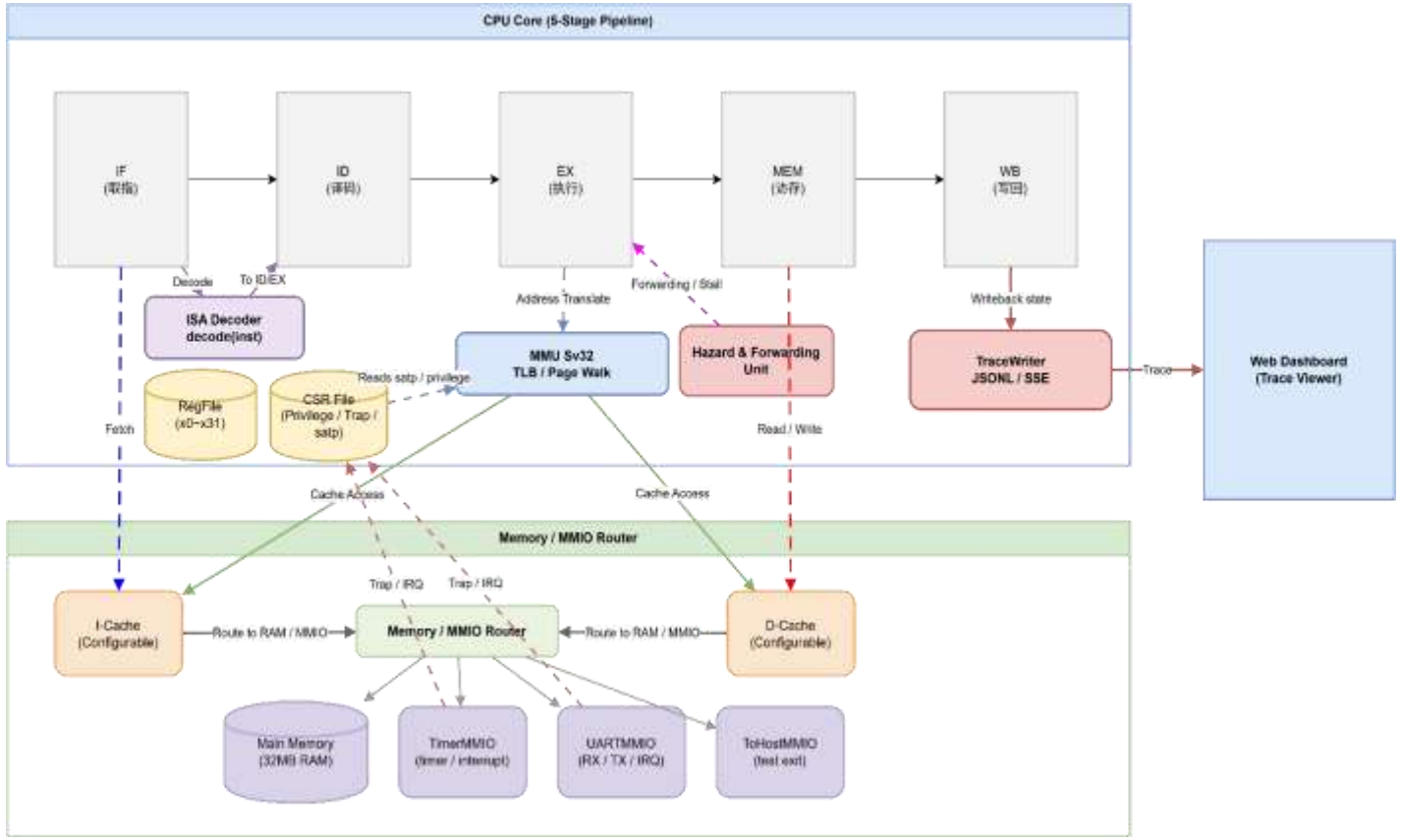

■ 项目完成情况

https://github.com/yuuichi33/CA

大连理工大学 DALIAN UNIVERSITY OF TECHNOLOGY

课程要求	当前状态	结论	相较第一次汇报的改进情况和变化
产出可独立运行的 myCPU 模拟器	已完成	可执行文件 mycpu 已支持加载 ELF 并运行	基础运行框架 ➡ 可独立加载 ELF 并稳定执行
五级流水线	已完成	IF/ID/EX/MEM/WB 全链路实现，含前递与冒险处理	无
I/D Cache	已完成	I-cache 与 D-cache 分离，可配置组相联、写策略、miss penalty	优化分离式 I/D Cache，并完成可配置与性能可观测
30-40 条基础指令	已完成	实现 49 条可识别指令（不含 UNKNOWN/SYSTEM 占位）	核心 RV32I 子集 ➡ 到 49 条有效指令
内存与地址空间模拟	已完成（基础）	物理内存 + MMIO 映射 + 越界检查 + 异常上报	纯内存读写 ➡ 地址空间与 MMIO 一体化管理
MMU/分页机制（基础版）	已完成（基础）	Sv32 两级页表 + TLB + SFENCE.VMA	增加可用的 Sv32 基础 MMU，并补齐 TLB 与刷新流程
中断与异常模块	已完成（课程可用）	ECALL/MRET/SRET、trap delegation、timer/uart interrupt	基本异常处理 ➡ 可支持中断、委托与特权级返回
外设接口（UART、定时器）	已完成	UART MMIO、Timer MMIO、TOHOST semihosting 已接入	未集成状态 ➡ 串口、定时器与 semihosting 联动
统一硬件接口规范	已完成（基础）	统一 Device 接口与 map_device 机制	分散映射 ➡ 统一设备抽象，便于后续扩展与维护
完整技术报告	已完成	已有全量测试与性能报告产物	从阶段性记录推进到可交付的完整报告与性能产物
可视化	已完成	Web可视化，HTML + D3 的前端实现，用于展示 myCPU trace	TUI ➡ 网页
在模拟器上运行 miniOS/Linux	未完成（下阶段可选）	当前具备最小内核实验条件，但尚无完整 OS 镜像	尚不具备 OS 运行入口 ➡ 具备最小内核实验条件

➢ 汇报内容

- CPU微结构设计
- 存储系统与系统能力
- 测试验证
- 性能结果与分析
- 工程化与可视化

➢ AI工具使用

- Gemini
- Copilot + claude/gpt-codex
- GLM 5

➢ 交付物

- 可独立运行的 RV32I 指令模拟器 myCPU（已完成）
- 完整的技术报告与视频演示（待补充）

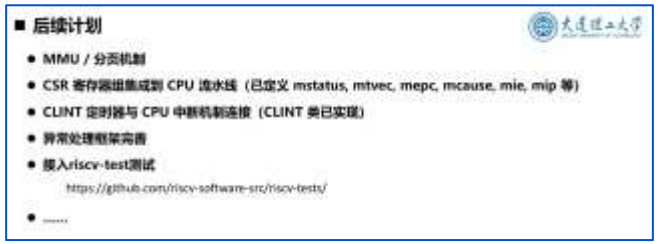

260331汇报内容中后续计划**基本实现**，仍有少数待增强

■ 项目总体架构

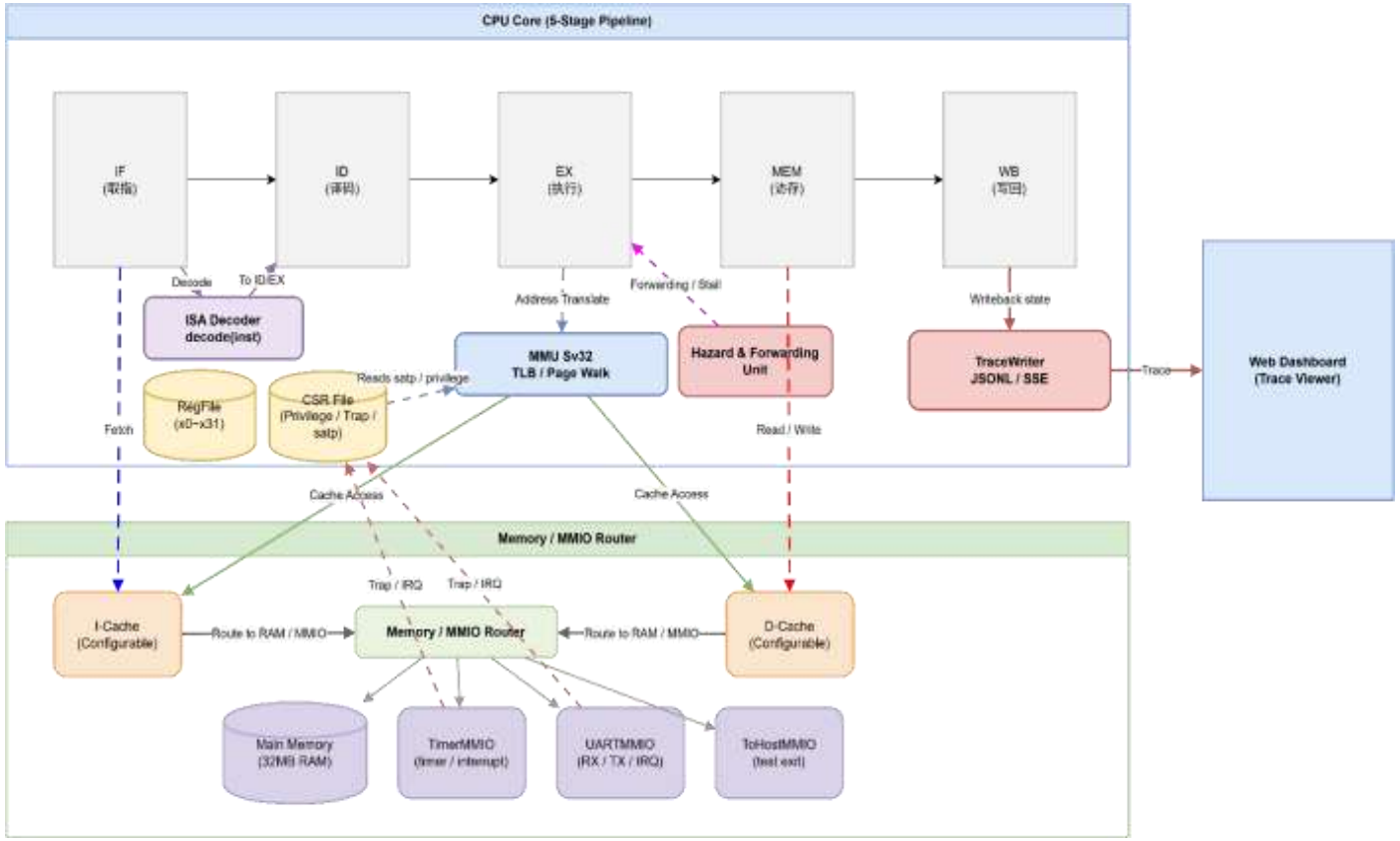

- **模块**：**CPU pipeline**（IF→ID→EX→MEM→WB） ⇄ **I/D Cache** ⇄ **MMU(Sv32)** ⇄ **Memory / MMIO**。
- **外设**：**UART（tohost/semi-hosting）、Timer（mtime 中断）**。
- **Trace**：JSONL/SSE 输出用于 **Web 可视化**（pipeline 气泡图、指令甘特图、存储器镜像）。

■ 1 CPU微结构设计

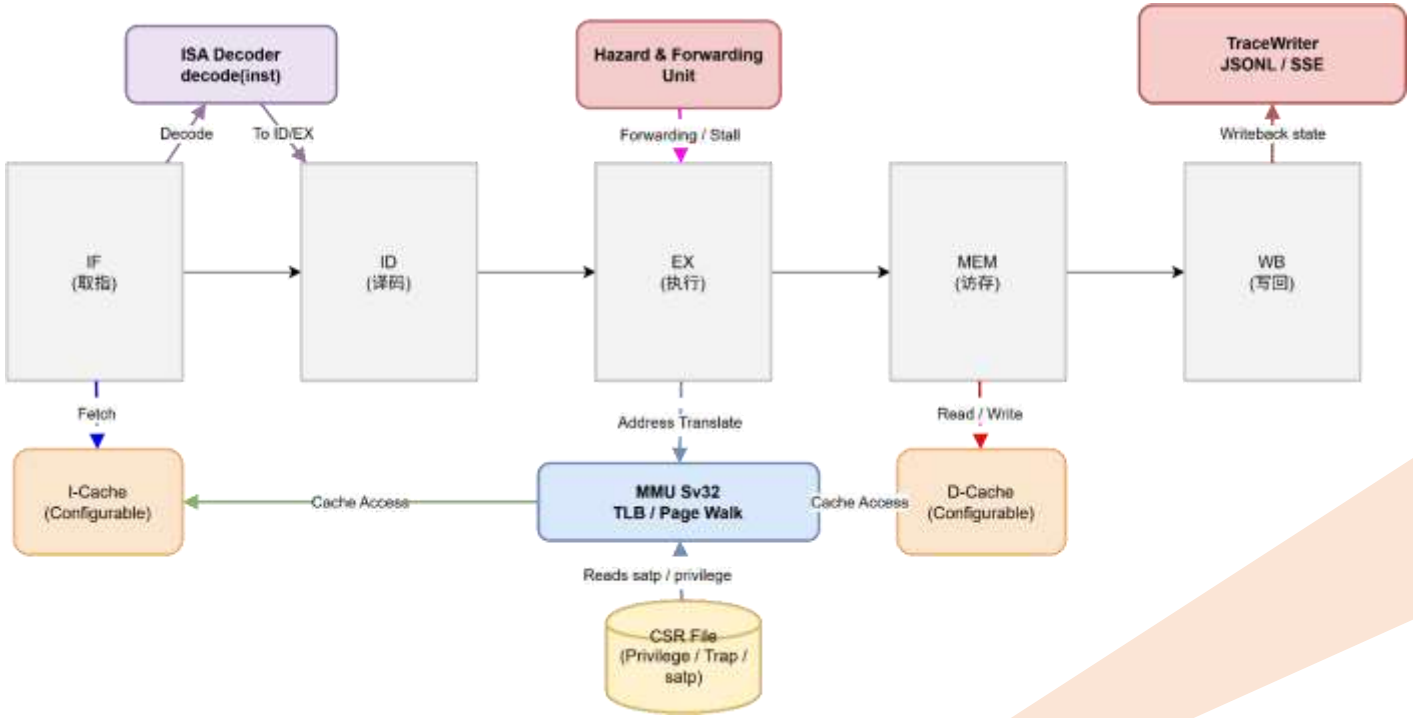

类别	条数	指令
R型算术	10	ADD, SUB, SLL, SLT, SLTU, XOR, SRL, SRA, OR, AND
I型算术	9	ADDI, SLLI, SLTI, SLTIU, XORI, SRLI, SRAI, ORI, ANDI
Load	5	LB, LH, LW, LBU, LHU
Store	3	SB, SH, SW
Branch	6	BEQ, BNE, BLT, BGE, BLTU, BGEU
U型	2	LUI, AUIPC
JAL	1	JAL
JALR	1	JALR
CSR/特权	10	ECALL, MRET, SRET, SFENCE.VMA, CSRRW, CSRRS, CSRRC, CSRRWI, CSRRSI, CSRRCI
Fence	2	FENCE, FENCE.I

- **五级顺序流水**：IF → ID → EX → MEM → WB；异常与分支通过**流水线冲刷与重定向**处理。
- 数据冒险：实现**寄存器转发（Forwarding）**，在 load-use 场景插入 1 周期停顿以保证语义正确性。
- 控制冒险与异常：**分支冲刷** + **trap/中断委托**（ECALL/MRET/SRET），**CSR** 文件用于**特权与 trap 管理**。
- ISA 覆盖：**实现 49 条有效指令**（RV32I 子集 + CSR 指令）。
- 可观测指标（用于回归与定位）：cycles、instrs、stall、cache_stall、hazard_stall。

■ 2 存储系统与系统能力 – 存储系统

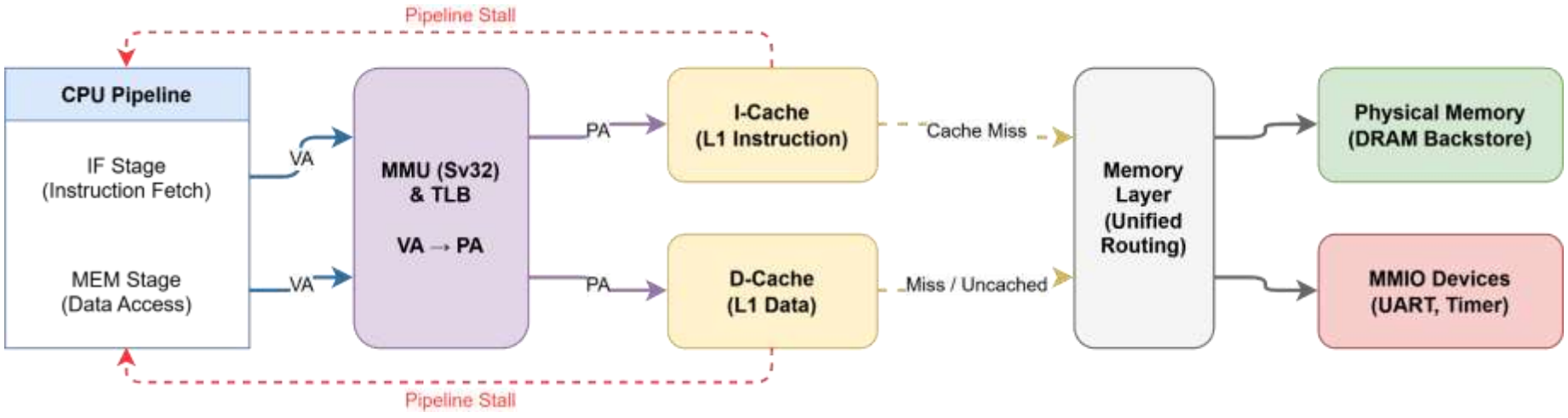

- **存储系统**
  - **I/D Cache → MMU（Sv32）→ 物理内存** 的统一存储链路，Memory 层负责 **MMIO 的透明路由与 Bypass**。
  - **MMU 路径：VA → TLB → PA**，支持 ASID-aware TLB 与 SFENCE.VMA 的精确失效。
  - **Cache miss** 在流水线中表现为 **MEM 阶段等待**（计入 cache_stall 指标），会直接增加总周期数。

■ 2 存储系统与系统能力 – I/D Cache架构设计与实现

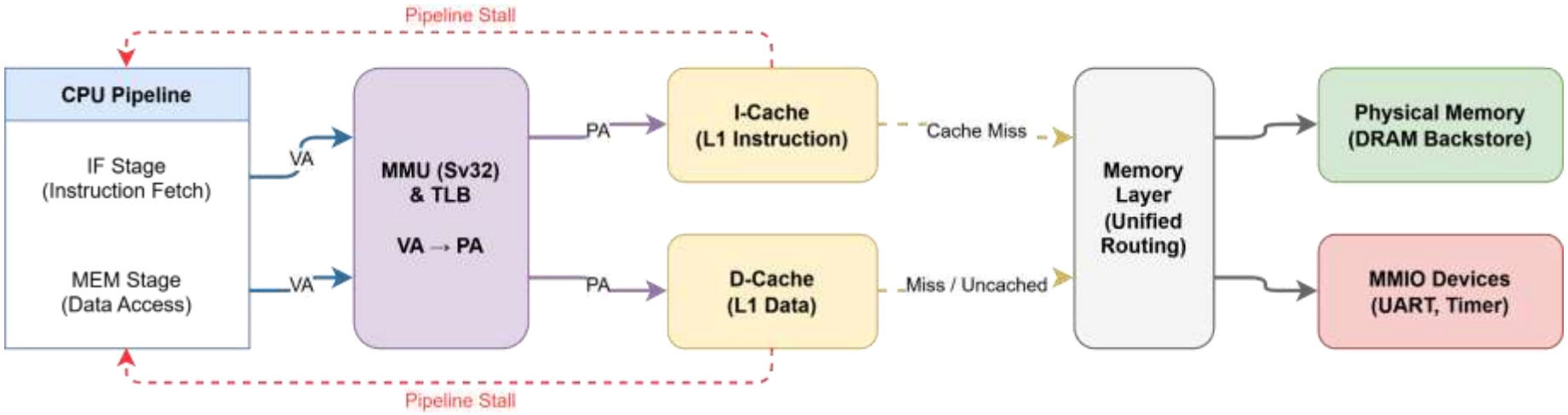

- **Cache组织**：按 line 与 set 组织，
  - 默认 **16 KB / 64 B line / 4-way**（可配置）。
- **替换算法**：LRU（最近最少使用）
- **写策略**：支持 **Write-back / Write-through**；
- **写分配策略**：**Write-allocate / No-write-allocate**。
- **性能指标**：accesses / hits / misses、evictions / writebacks
  - Miss 可按 Cold/Conflict/Capacity 分类统计以支持结构化分析。
- **实现备注**：缺失延迟由 **miss_latency** 参数模拟（默认 10 cycles），统计数据用于门禁与回归检查。

参数名	含义	默认值与说明
`cache_size`	总容量	**16 KB** (16384 Bytes)
`line_size`	缓存行大小	默认 **64 Bytes**
`associativity`	相联度	默认 **4 路**组相联（结构体初始化默认为 1，即 direct-mapped）
`miss_latency`	缺失延迟	**10**（用于模拟 Cache 未命中时的内存访问周期）

■ 2 存储系统与系统能力 – MMU 与 MMIO、中断与外设

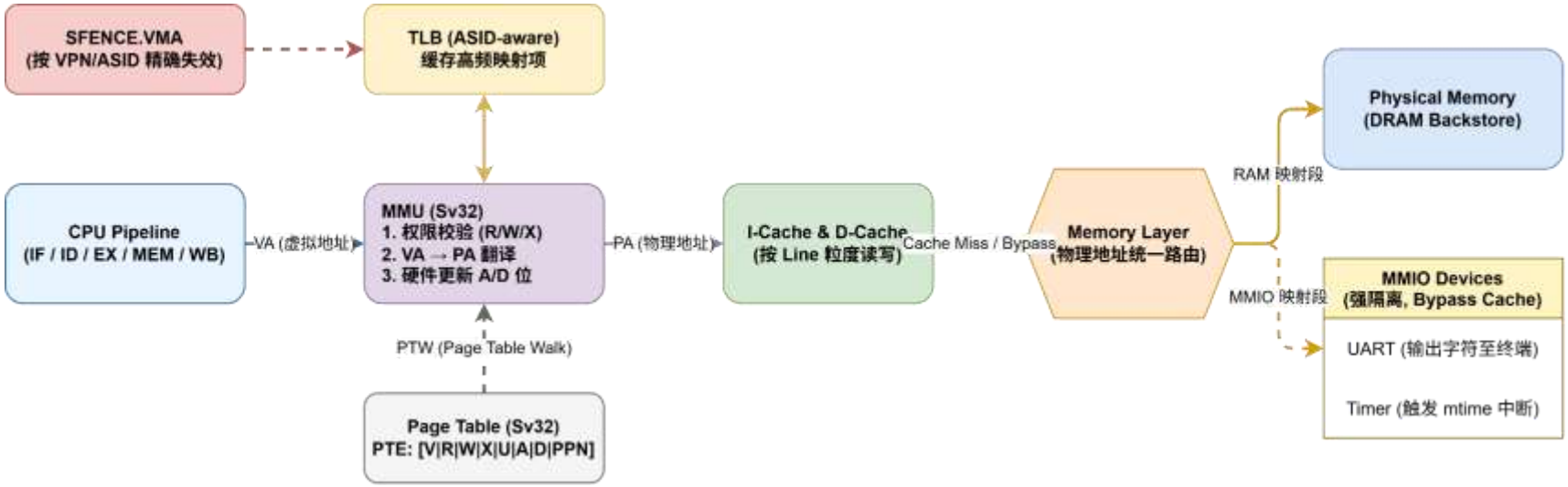

- **MMU 与 MMIO**
  - **Sv32 两级页表**：支持基于 SATP 的标准**地址翻译**与 **PTE**（V/R/W/X/U/S/A/D）**语义**；缺页与权限违规触发 Trap。
  - **TLB**：ASID-aware 缓存，支持按 VPN/ASID 的精细 SFENCE.VMA 失效以避免地址空间污染。
  - **MMIO**：Memory 层统一路由；MMIO 映射可**强制绕过 Cache（bypass）**，并具有副作用（如 UART 输出触发终端显示、Timer 触发中断）
- **中断与外设**
  - **Timer**：支持**定时器滴答**并**触发中断**（mtime -> CSR mip）。
  - **UART**：提供**串口输入/输出**与 **semihosting（tohost）**支持。
  - **中断处理**：优先处理 timer，再处理 UART；触发时**通过 CSR 走 trap/委托路径并冲刷流水线**。

■ 3 测试验证

- **测试内容**
  - **ctest**：**20项**，包括指令解码、单周期与五级流水线的执行与冒险/转发处理、缓存子系统、MMU 映射/访问控制与 SFENCE.VMA 语义、CSR 与特权/陷阱委托、ELF 装载、内存的 byte/half/word 操作，以及 UART MMIO、定时器与中断的功能与交互，确保微架构在各种边界条件下的**正确性**。
  - **指令集 (ISA)**：**42 项 rv32ui 全量测试**，验证基础指令的逻辑完备性。
  - **Benchmarks**：基于https://github.com/riscv-software-src/riscv-tests
    - **hello.c**：轻量级功能验证。
    - **matmul.c**：16x16**矩阵乘法**（评估高空间局部性访存）。
    - **quicksort_stress.c**：**快排**压力测试（评估写策略对频繁交换的影响）。
  - **Web smoke**：trace_server 健康检查与首页可达。

0.2 三组配置的含义

配置名	cache 状态	miss penalty	含义
p1	开启	1	低 miss 代价组，用于观察理想 cache 效果
p10	开启	10	高 miss 代价组，用于观察 miss 对性能放大效应
no-cache	关闭	10	无 cache 基线：访存直接走内存路径

0.3 指标定义

- `speedup_p10 = cycles_nocache / cycles_p10`，值越大表示 cache 收益越高。
- `speedup_p1 = cycles_nocache / cycles_p1`，用于评估低 penalty 下收益上限。
- `penalty_ratio = cycles_p10 / cycles_p1`，用于评估 workload 对 miss penalty 敏感度。
- 相关系数 `corr(D-hit, speedup)` 与 `corr(I-hit, speedup)` 用于衡量命中率与收益关系。

- **实验方法与处理**
  - **配置对比**：对比 p1、p10 与 no-cache 三组环境。采集相关数据并计算相关系数与分解。
  - **策略矩阵**：对比 5 种Cache策略组合（wb_wa / wb_nowa / wt_wa / wt_nowa / nocache）。
  - **自动化链路**：
    - test_all.sh 自动化测试，并将**数据导出至 CSV**。
    - gen_full_test_report.py 对齐数据并计算相关系数与 Speedup，生成**性能报告**。
    - check_benchmark_cache_gate.py 等**自动化性能门禁判定**。

docs/FULL_TEST_PERFORMANCE_REPORT.md

- wb_wa (Write-Back + Write-Allocate)：写回策略 + 写分配。这是现代高性能处理器的标配。当发生写缺失（Write Miss）时，硬件会将数据块从主存加载到 Cache 中再进行修改。
- wb_nowa (Write-Back + No-Write-Allocate)：写回策略 + 不写分配。写缺失时直接写入主存，不将数据块调入 Cache。
- wt_wa (Write-Through + Write-Allocate)：写直达策略 + 写分配。每次写入都会同步更新到主存。
- wt_nowa (Write-Through + No-Write-Allocate)：写直达策略 + 不写分配。
- nocache：禁用 Cache。所有访存指令直接穿透至物理内存，每次访问固定承受 10 个周期的 Miss Penalty（延迟惩罚）。

gate_result.json

```
{
  "status": "PASS",
  "baseline": "wb_wa",
  "issues": []
}
```

6. Web smoke

- 采样状态：PASS
- 状态说明：sampled
- 健康检查响应：

{"ok": true, "items": 0, "suffixed_lines": 0, "total_lines": 0, "last_cycle": -1, "child_pid": null, "child_running": false, "ts": 1776134762}

- 首页内容：<doctype html>
- web_health 文件：tmp/full_run_20260413/web_health.txt
- web_index_head 文件：tmp/full_run_20260413/web_index_head.txt
- web_smoke_status 文件：tmp/full_run_20260413/web_smoke_status.txt

全部 PASS

- ctest: 20/20 通过，失败 0。
- rv32ui p1: 42/42 通过。
- rv32ui p10: 42/42 通过。
- rv32ui no-cache: 42/42 通过。
- benchmark 返回码：

benchmark	rc_p1	rc_p10	rc_nocache
hello	0	0	0
matmul	0	0	0
quicksort_stress	0	0	0

■ 4 性能结果与分析

- **ISA**
  - **Speedup**：平均加速 **6.46x**，最高可达**7.88x**
  - **延迟掩盖**：**p10/p1 平均 cycle 比：1.54×**，表明在平均场景下 cache 对高内存延迟有明显掩盖作用。
  - **访存密集型**用例加速比 (6.57x) 显著高于**非访存型** (6.41x)。符合预期。
  - **平均 stall 拆分**（算术平均）：stall / cache_stall / hazard_stall = 5.19 / 315.14 / 5.19
    - **前递**（Forwarding）显著**降低了寄存器相关停顿**，但 load-use 情形仍会产生短暂停顿以保证正确性。
  - **Miss分解**：I-miss 以 Cold Miss 为主（约 87%）；D-miss 以 Conflict Miss 为主（约 85%），与 rv32ui 官方测试（许多短小、独立的微测试）的**固有特性**相关。
  - **策略选优**：**wb_wa** (写回+写分配) 凭借对局部性的精准捕捉，在 D-Hit 普遍偏低 (18-19%) 的环境下，依然获得了最低的执行周期 (696.88)

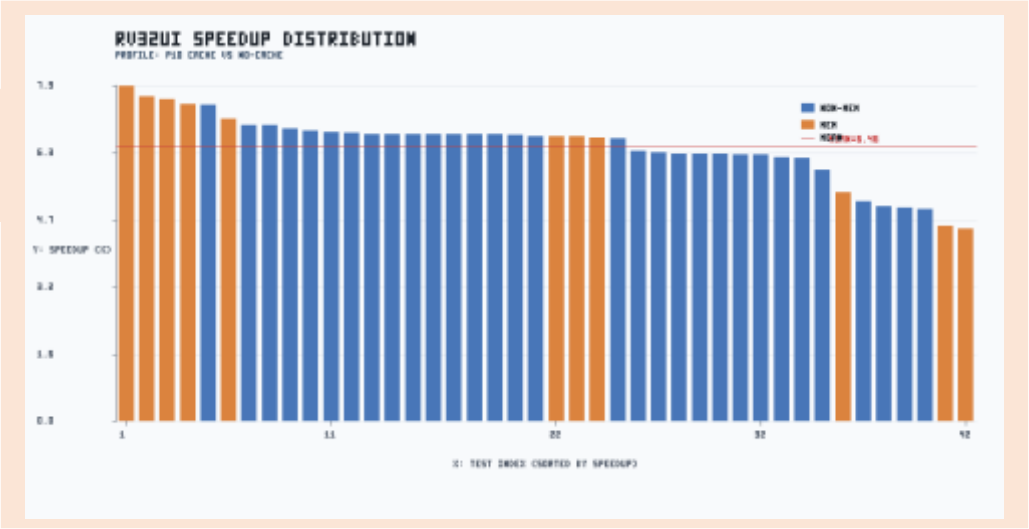

policy	pass/tests	avg_cycles	avg_i_hit_pct	avg_d_hit_pct	avg_speedup_vs_nocache
wb_wa	42/42	696.88	93.50	19.41	6.4705
wb_nowa	42/42	698.88	93.50	18.34	6.4553
wt_wa	42/42	698.88	93.50	18.34	6.4553
wt_nowa	42/42	698.88	93.50	18.34	6.4553
nocache	42/42	4633.83	0.00	0.00	1.0000

■ 4 性能结果与分析

- **Benchmark**

penalty_ratio接近 1.00 表明cache的延迟掩盖效果优秀

benchmark	cycles_p1	cycles_p10	cycles_nocache	speedup_p10	speedup_p1	penalty_ratio	i_hit_p10	d_hit_p10	stall_p10	checksum_p10
hello	143	161	1518	9.43x	10.62x	1.13x	99.15%	95.24%	21	-
matmul	277570	277966	3151861	11.34x	11.36x	1.00x	99.98%	99.50%	165	-
quicksort_stress	1971272	1972901	25074548	12.71x	12.72x	1.00x	100.00%	99.86%	56	e48d8e25

- benchmark 平均 speedup_p10: 11.16x；中位数: 11.34x。
- benchmark 平均 penalty_ratio_p10_over_p1: 1.04x。
- matmul（no-cache / p10）cycle 比: 11.34x
- quicksort_stress（no-cache / p10）cycle 比: 12.71x

policy	pass/benchmarks	avg_cycles	avg_i_hit_pct	avg_d_hit_pct	avg_speedup_vs_nocache
wb_wa	3/3	750342.67	99.71	98.20	11.1590
wb_nowa	3/3	751638.67	99.71	93.95	11.1440
wt_wa	3/3	751638.67	99.71	93.95	11.1440
wt_nowa	3/3	751638.67	99.71	93.95	11.1440
nocache	3/3	9409309.00	0.00	0.00	1.0000

- **hello.c**：轻量级功能验证。
- **matmul.c**：16x16矩阵乘法
- **quicksort_stress.c**：快速排序。

- **matmul (11.34x 加速)**：矩阵乘法具有极强的空间局部性，**D-Cache 命中率**高达 **99.50%**。Cache 将 315 万周期的运行时间压缩到了 27 万。
- **quicksort_stress (12.71x 加速)**：快排涉及深度的递归栈操作和频繁的非连续数组交换，导致极高的数据读写压力。在没有 Cache 时周期数高达 2500 万，开启后通过 **Write-Back** 策略**合并**了大量**对同一栈地址的重复写入**，获得了 **12.7 倍加速**。

- **结论**：cache性能良好， **在 rv32ui 提供 6.46x 平均加速，在 matmul 与 quicksort 分别达到 11.34x 和 12.71x**；benchmark cache matrix 显示 **wb_wa** 在当前样本下**综合最优并已纳入门禁**。

■ 5 自动化与可视化

- **可视化**
  - 数据链路：**SSE/JSONL Trace → Web dashboard**（支持确定性单步、回放与周期跳转）。
  - 多维视图：**Pipeline** (气泡/转发可视化)、**指令甘特图** (冒险/时序分析)、**存储器** (Cache命中/内存镜像)。
  - 量化监控：**窗口化 KPI 统计**（IPC / 命中率 / Stall 占比）及**历史趋势曲线**，辅助识别性能瓶颈。
- **自动化**
  - **一键测试链路**：test_all.sh 驱动 CTest、rv32ui 以及多配置 Benchmark 运行。
  - **报告自动生成**：脚本采集数据并生成 CSV、JSON 门禁判定及 Markdown 技术报告。
  - **性能门禁**：check_benchmark_gate.py 等自动对比基准值，**拦截性能退化**。
    - 以 **wb_wa** 为 **Baseline** 策略；基于预设阈值判定，失败则**阻断产出或触发 Warn 预警**。

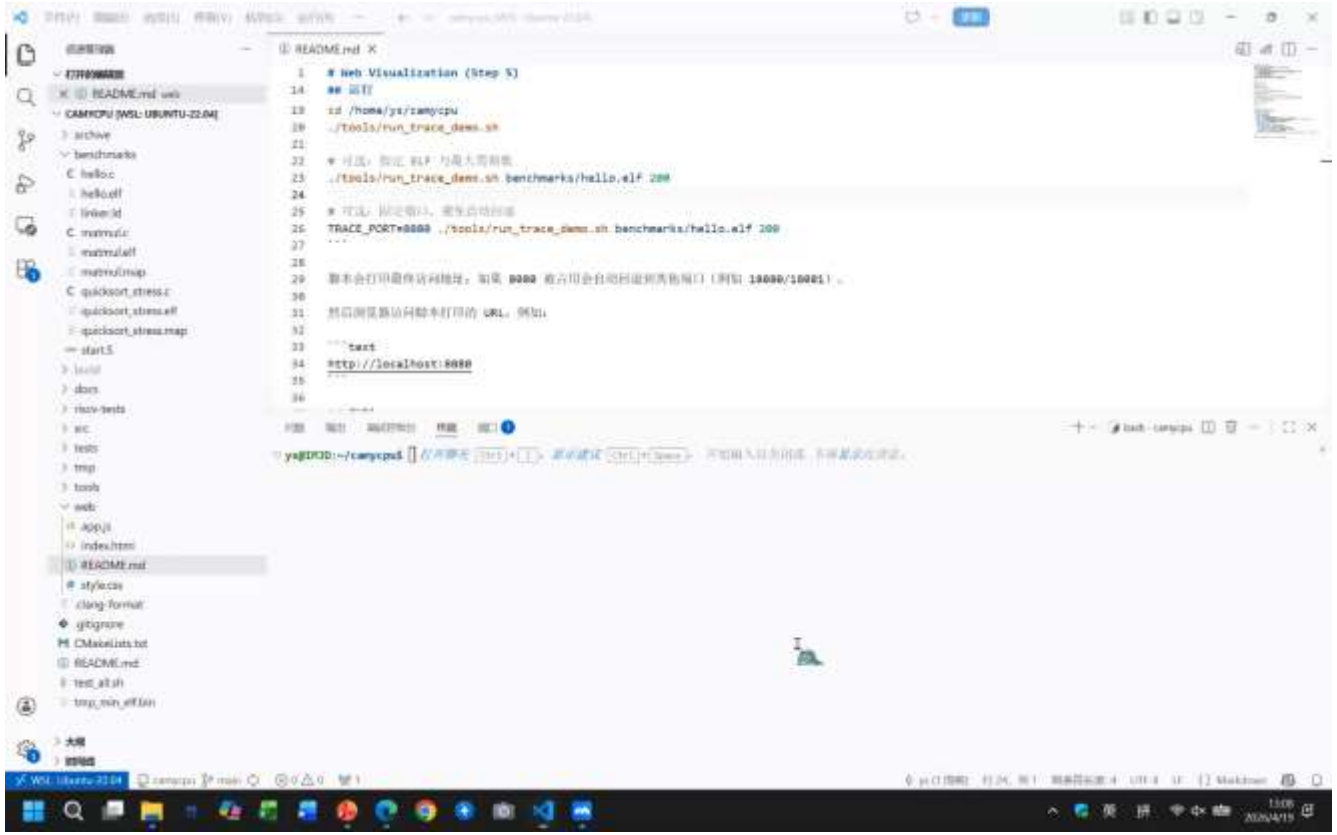

■ 总结及未来计划

大连理工大学 DALIAN UNIVERSITY OF TECHNOLOGY

- **总结**
  - **已完成**：一台可独立运行的 RV32I 指令模拟器 myCPU（五级顺序流水、I/D Cache、Sv32 MMU、UART/Timer、49 条有效指令），**达到课程项目要求**。
  - **验证与门禁**：CTest 20/20、rv32ui p1/p10/no-cache 均 42/42；benchmark返回值均为0，即PASS；cache/benchmark gate PASS。**正确性验证通过**。
  - **性能**：**cache性能良好**， 在 rv32ui 提供 6.46x 平均加速，在 matmul 与 quicksort 分别达到 11.34x 和 12.71x; benchmark cache matrix 显示 wb_wa 在当前样本下综合最优并已纳入门禁。
- **未来计划**
  - 完善技术报告与视频演示
  - 在模拟器上运行 miniOS（或最小 Linux 镜像）
  - 增强中断/MMU 边界测试
  - 扩展 trace 可视化功能与长期负载评估
  - 针对cache优化进行调研，进一步优化cache
  - ……

大连理工大学

DALIAN UNIVERSITY OF TECHNOLOGY

感谢！ 敬请批评指正

汇报人：袁善

小组成员：雷池、王小方

2026-04-23