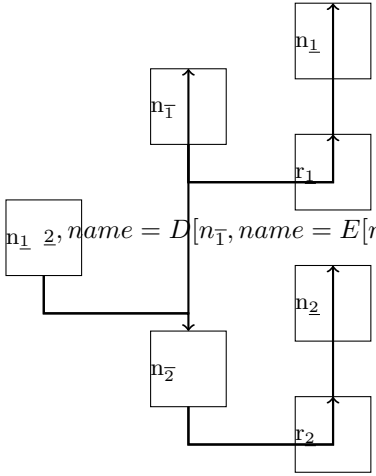
$n_{\underline{1}}$
$n_{\overline{1}}$
$r_{\underline{1}}$
$n_{\underline{1}\ \underline{2}}, name = D[n_{\overline{1}}, name = E[n_{\underline{1}}][r_{\underline{1}}]][n_{\overline{2}}, name = F[n_{\underline{2}}][r_{\underline{2}}]]$
$n_{\underline{2}}$
$n_{\overline{2}}$
$r_{\underline{2}}$

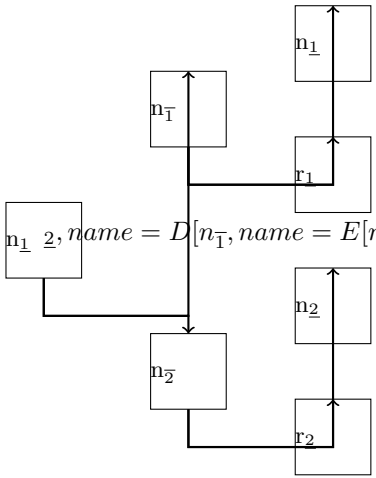
$n_{\underline{1}}$
$n_{\overline{1}}$
$r_{\underline{1}}$
$n_{\underline{1}\ \underline{2}}, name = D[n_{\overline{1}}, name = E[n_{\underline{1}}][r_{\underline{1}}]][n_{\overline{2}}, name = F[n_{\underline{2}}][r_{\underline{2}}]]$
$n_{\underline{2}}$
$n_{\overline{2}}$
$r_{\underline{2}}$