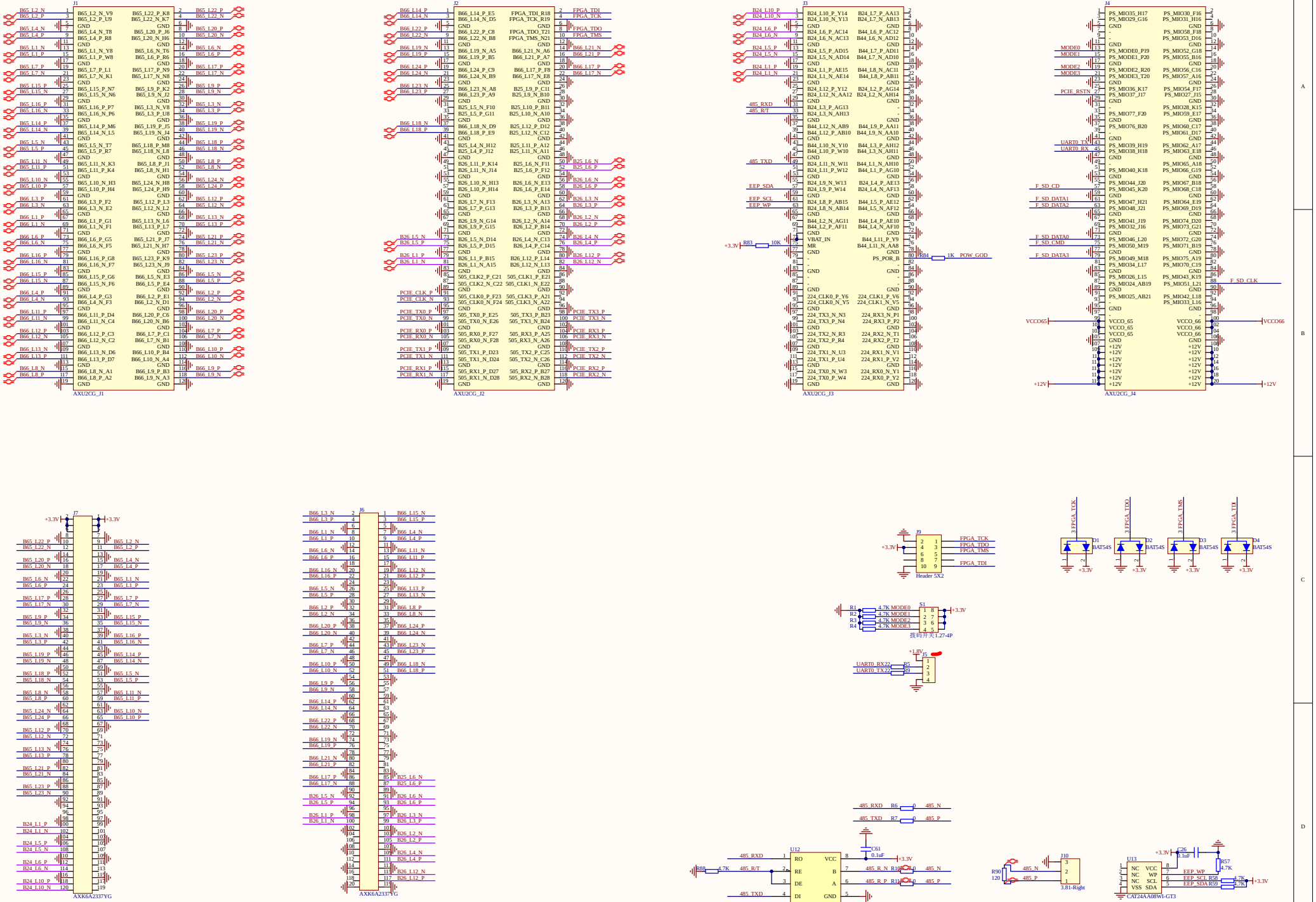
J1
AXU2CG_J1
J2
AXU2CG_J2
J3
AXU2CG_J3
J4
AXU2CG_J4
J7
AXK6A2337YG
J6
AXK6A2337YG
J9
Header 5X2
FPGA_TCK
FPGA_TDO
FPGA_TMS
FPGA_TDI
D1 BAT54S
D2 BAT54S
D3 BAT54S
D4 BAT54S
R1 4.7K MODE0
R2 4.7K MODE1
R3 4.7K MODE2
R4 4.7K MODE3
S1
拨码开关1.27-4P
J5
UART0_RX22
UART0_TX22
U12
MAX14840
RO
RE
DE
DI
VCC
B
A
GND
485_RXD
485_R/T
485_TXD
485_N
485_P
R88 4.7K
C61 0.1uF
J10
3.81-Right
U13
CAT24AA08W1-GT3
NC
WP
SCL
SDA
EEP_WP
EEP_SCL
EEP_SDA
R57 4.7K
R58 4.7K
R59 4.7K
C26 0.1uF
R83 10K
R84 1K
POW_GOD
F_SD_CLK
VCCO65
VCCO66
+3.3V
+12V
+1.8V

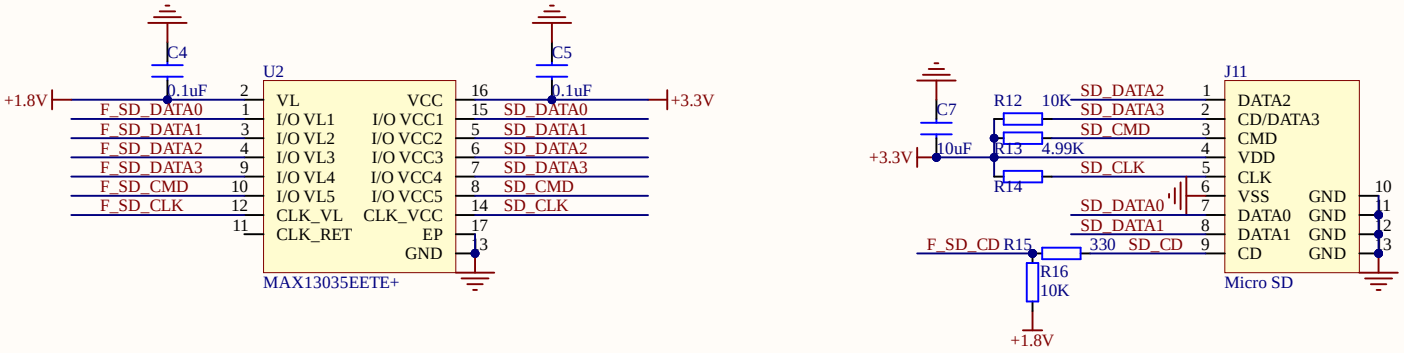
C4
0.1uF
+1.8V
U2
VL
I/O VL1
I/O VL2
I/O VL3
I/O VL4
I/O VL5
CLK_VL
CLK_RET
VCC
I/O VCC1
I/O VCC2
I/O VCC3
I/O VCC4
I/O VCC5
CLK_VCC
EP
GND
F_SD_DATA0
F_SD_DATA1
F_SD_DATA2
F_SD_DATA3
F_SD_CMD
F_SD_CLK
SD_DATA0
SD_DATA1
SD_DATA2
SD_DATA3
SD_CMD
SD_CLK
C5
0.1uF
+3.3V
MAX13035EETE+
C7
10uF
+3.3V
R12 10K
R13 4.99K
R14
R15 330
R16 10K
+1.8V
F_SD_CD
SD_CD
J11
DATA2
CD/DATA3
CMD
VDD
CLK
VSS
DATA0
DATA1
CD
GND
Micro SD

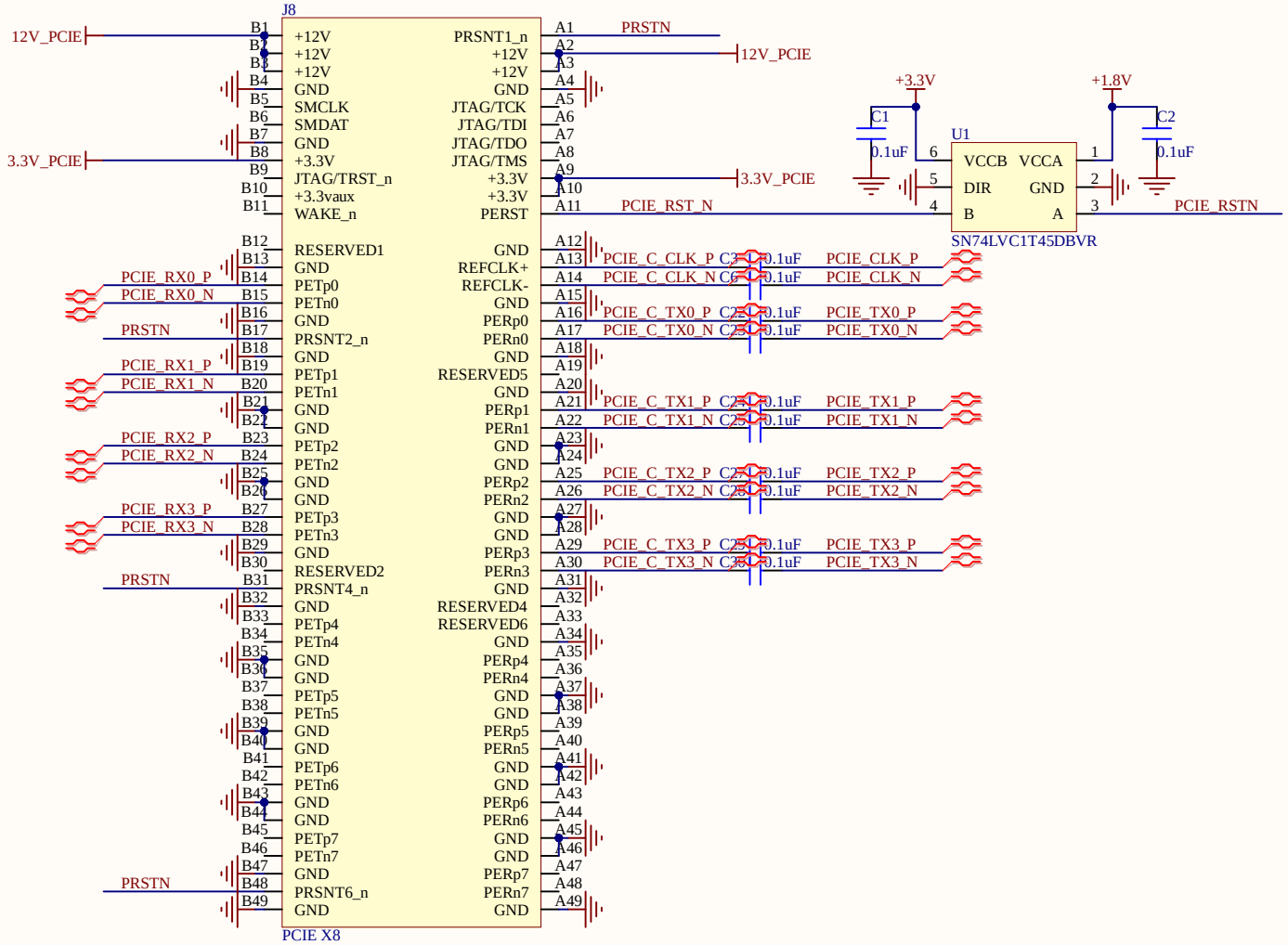
J8
PCIE X8
12V_PCIE
3.3V_PCIE
PRSTN
PCIE_RST_N
PCIE_RSTN
PCIE_RX0_P
PCIE_RX0_N
PCIE_RX1_P
PCIE_RX1_N
PCIE_RX2_P
PCIE_RX2_N
PCIE_RX3_P
PCIE_RX3_N
PCIE_C_CLK_P
PCIE_C_CLK_N
PCIE_C_TX0_P
PCIE_C_TX0_N
PCIE_C_TX1_P
PCIE_C_TX1_N
PCIE_C_TX2_P
PCIE_C_TX2_N
PCIE_C_TX3_P
PCIE_C_TX3_N
PCIE_CLK_P
PCIE_CLK_N
PCIE_TX0_P
PCIE_TX0_N
PCIE_TX1_P
PCIE_TX1_N
PCIE_TX2_P
PCIE_TX2_N
PCIE_TX3_P
PCIE_TX3_N
+3.3V
+1.8V
C1
C2
0.1uF
U1
VCCB
VCCA
DIR
GND
B
A
SN74LVC1T45DBVR

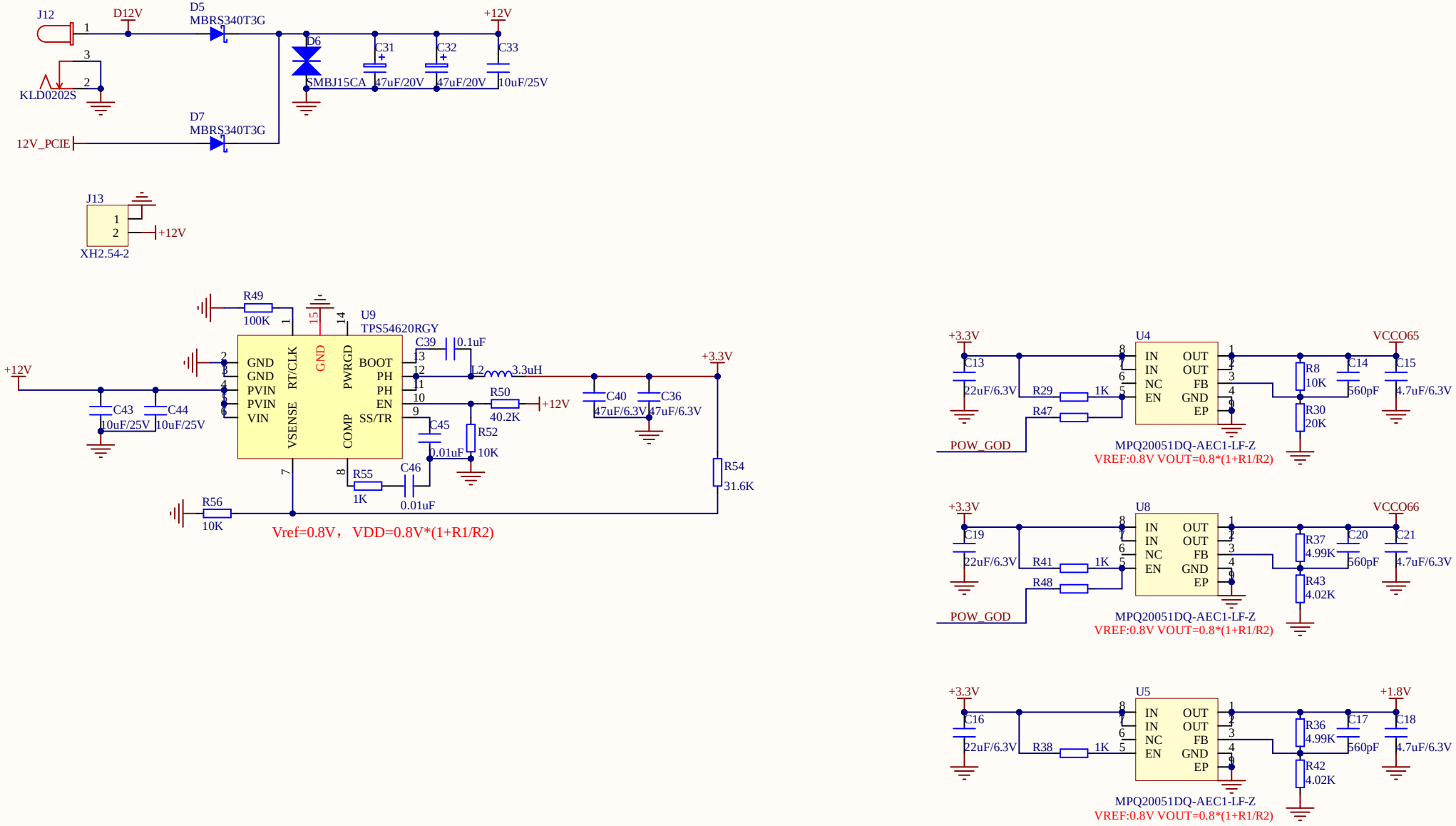
J12
D12V
D5
MBRS340T3G
+12V
D6
C31
C32
C33
SMBJ15CA
47uF/20V
47uF/20V
10uF/25V
KLD0202S
D7
MBRS340T3G
12V_PCIE
J13
+12V
XH2.54-2
R49
100K
U9
TPS54620RGY
GND
GND
PVIN
PVIN
VIN
RT/CLK
VSENSE
GND
PWRGD
COMP
BOOT
PH
PH
EN
SS/TR
C39
0.1uF
L2
3.3uH
+3.3V
+12V
C43
10uF/25V
C44
10uF/25V
R50
40.2K
+12V
C40
47uF/6.3V
C36
47uF/6.3V
C45
0.01uF
R52
10K
R55
1K
C46
0.01uF
R54
31.6K
R56
10K
Vref=0.8V，VDD=0.8V*(1+R1/R2)
+3.3V
U4
VCCO65
C13
22uF/6.3V
R29
1K
R47
IN
IN
NC
EN
OUT
OUT
FB
GND
EP
R8
10K
C14
560pF
C15
4.7uF/6.3V
R30
20K
POW_GOD
MPQ20051DQ-AEC1-LF-Z
VREF:0.8V VOUT=0.8*(1+R1/R2)
+3.3V
U8
VCCO66
C19
22uF/6.3V
R41
1K
R48
R37
4.99K
C20
560pF
C21
4.7uF/6.3V
R43
4.02K
POW_GOD
MPQ20051DQ-AEC1-LF-Z
VREF:0.8V VOUT=0.8*(1+R1/R2)
+3.3V
U5
+1.8V
C16
22uF/6.3V
R38
1K
R36
4.99K
C17
560pF
C18
4.7uF/6.3V
R42
4.02K
MPQ20051DQ-AEC1-LF-Z
VREF:0.8V VOUT=0.8*(1+R1/R2)