STM32

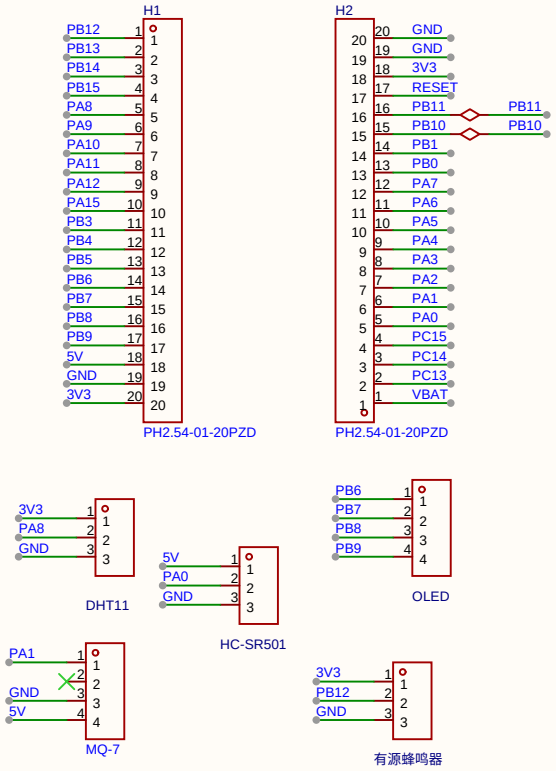

ESP32-S3

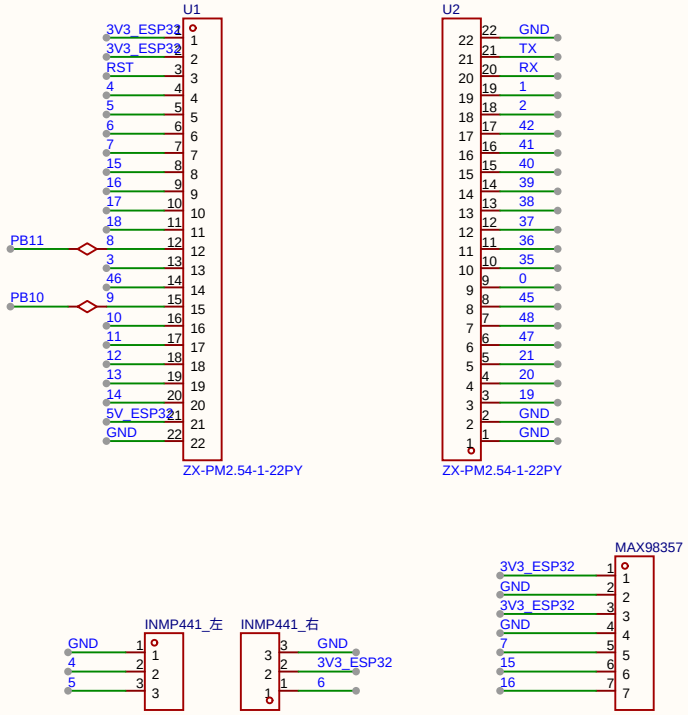

原理图	智能家居AI助手原理图	创建日期	2026-05-16
		更新日期	2026-05-16
板子	Board1	图页	P1
绘制	葛飞	智能家居 AI 语音助手_拓展板	
审阅	葛飞		
		版本	尺寸	页 1 共 1
		V1.0	A4	嘉立创EDA