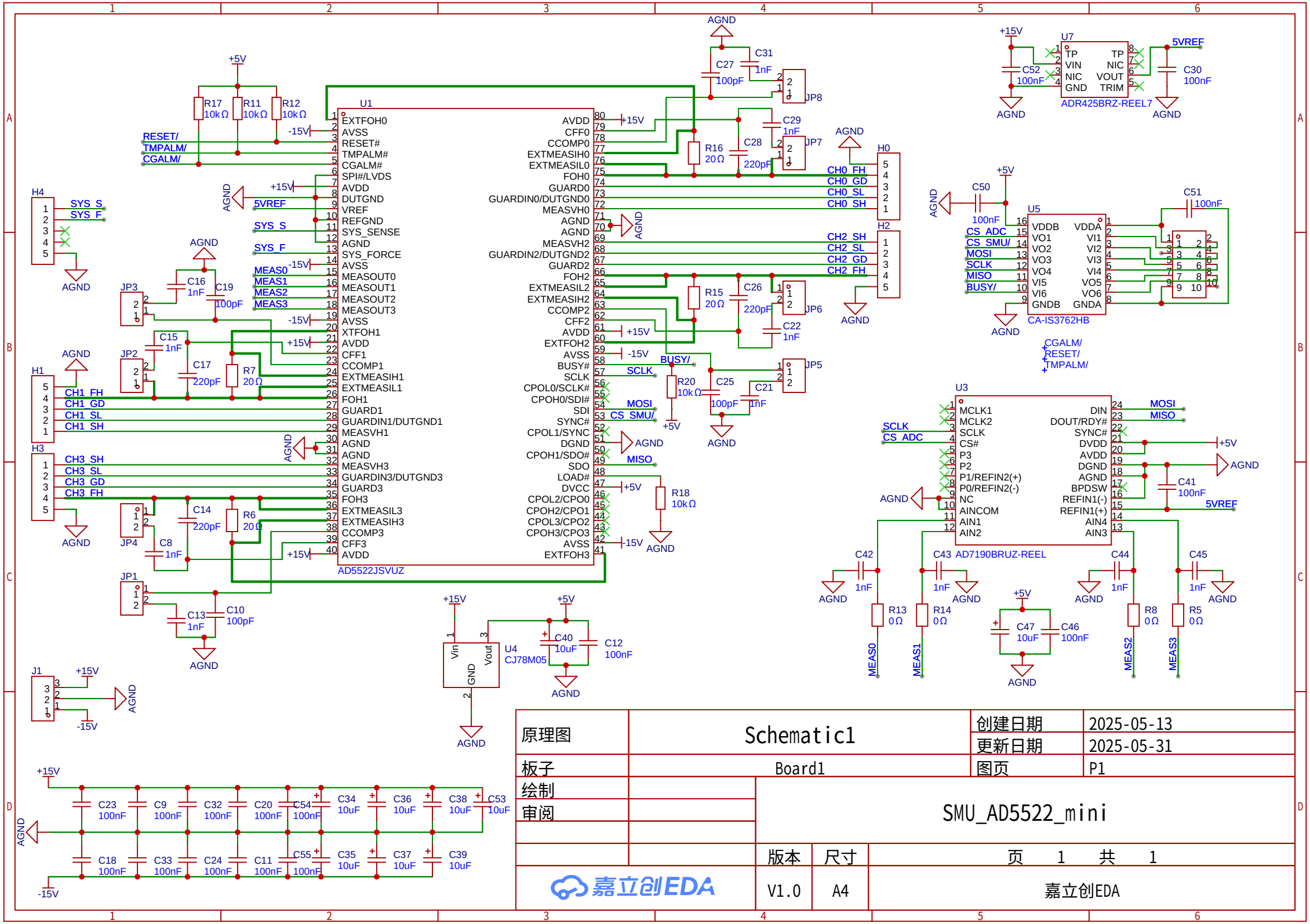

原理图	Schematic1	创建日期	2025-05-13
		更新日期	2025-05-31
板子	Board1	图页	P1
绘制		SMU_AD5522_mini	
审阅			
		版本	尺寸
		页 1 共 1	
嘉立创EDA		V1.0	A4
		嘉立创EDA	