产 品 通 知 单（二改）

产品名称	BCW120B14　　斑布牌卫生纸（BASE 系列）	文件编号	BCW-202502-120-C
编制部门	工艺技术部门	发文时间	2025 年 02 月 28 日

一、生产信息

1、原纸要求：　WGE5 高速无湿强型卷纸原纸

2、原纸定量：　15.0±0.5g/㎡

3、原纸纹路：　☑细纹　　□中纹　　□粗纹

4、成品类别：　无芯无膜扁卷

5、成品规格：　**156mm*140mm/节*120 克/卷*4 层**

6、单 包/卷：　净含量：120 克

7、压花图文：　☑压边纹

二、包装信息

1、装袋规格：1*14*8　　112 卷/件

2、整箱（袋）净重：13.44kg　　毛重（参考）：13.72kg

3、整箱（袋）内径体积：0.0768m^3　　外径体积（参考）：0.0815m^3

4、箱（袋）封口胶：☑有斑布 logo　　□无斑布 logo

5、打码规则：　提袋打码位置：提袋正或背面空白处

提袋

备注：包材图片仅用于图示效果，如有差异请按下发工程图稿件为准。

三、包材信息

1、提袋货号：BCW120B14，尺寸：**750mm*542mm**，材质：磨砂 PE 6.0C，条形码：6953631811795，自动装☑　手工装□

2、件袋货号：BCW120B14，尺寸：**840mm*535mm*312mm**，材质：透明 PE 6.0C，物流码：16953631811808，自动装□　手工装☑

3、封口胶：规格：45mm*50um*150m，初粘性：≥13 钢球号，持粘性：≤3Mm/h，拉伸强度：≥30Ncmm，断裂伸长率：100%-180%

四、销售信息

1、执行标准编号：GB/T 20810（合格）　　产品等级：优等品

2、主要原料名称：100%原生竹浆

3、保质期：3 年

4、产品标识图文

☑ 卫生安全认证标识　☐ 可湿水标识　☑ 原生竹浆标识　☑ 真本色标识　☐ 抑菌标识

五、调整信息

产品规格由 156mm*110mm/节*120 克/卷*3 层调整为 156mm*140mm/节*120 克/卷*4 层，提袋尺寸由 785mm*548mm 调整为 750mm*542mm，件袋尺寸由 840mm*565mm*312mm 调整为 840mm*535mm*312mm。

六、替换信息

产品通知单（二改）替代产品通知单（一改）。

产品工程师	生产总监	生产总经理
2025 年　02 月　28 日	2025 年 02　月 28　日	2025 年　02 月　28 日

附件：

BCW120B14 货号规则为：斑布 BASE 系列无芯无膜扁卷卫生纸 120 克 14 卷装

图示 1：压花方式：压边纹

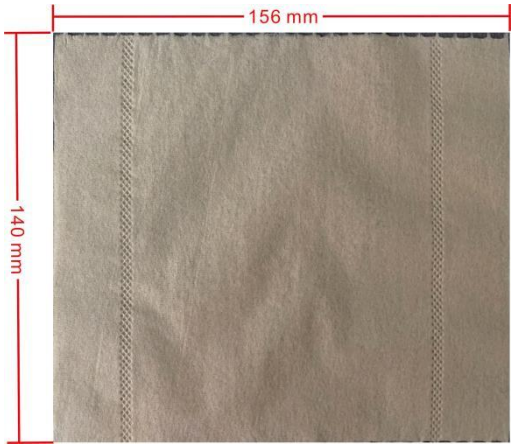

图示 2：装袋图示：（1×4×2）

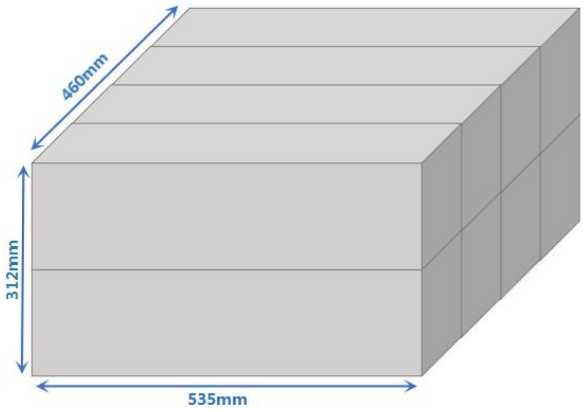

图示 3：封袋图示（三条胶带）