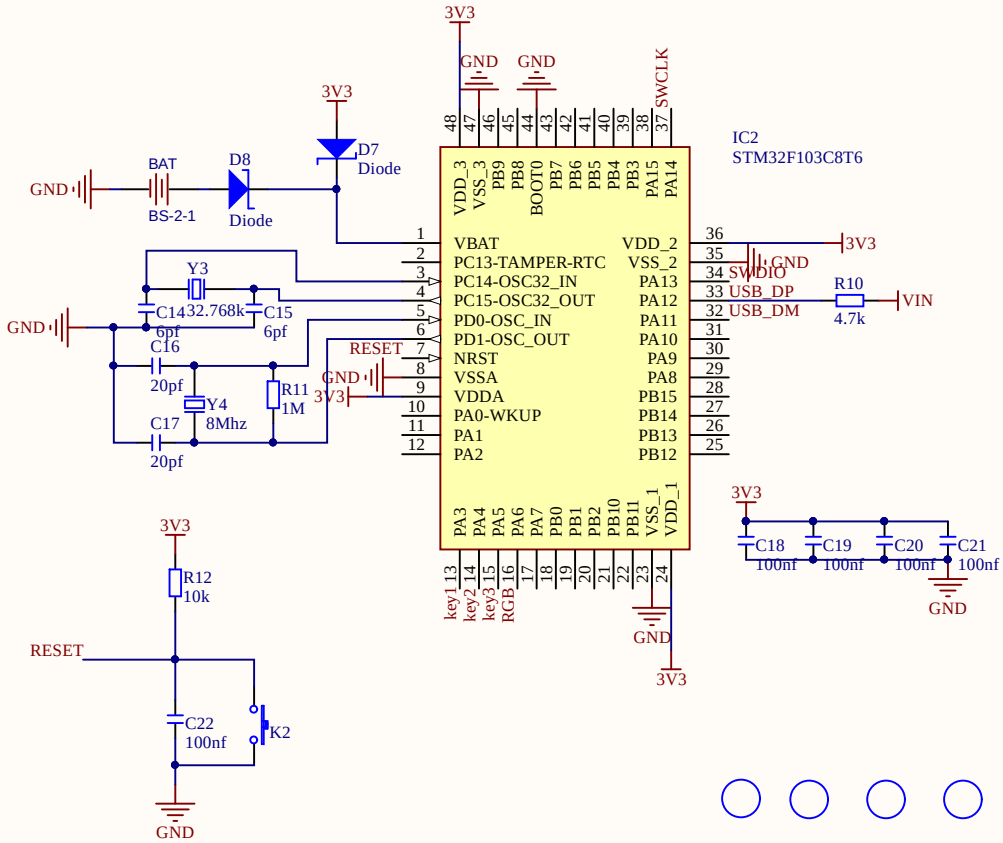

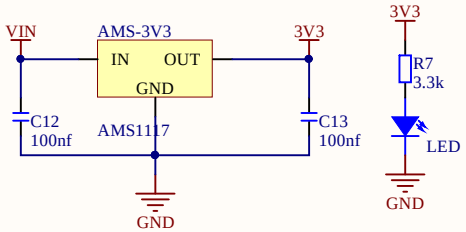

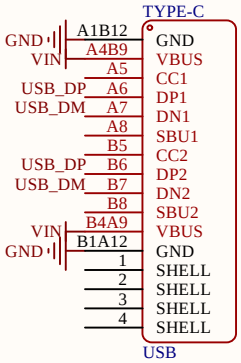

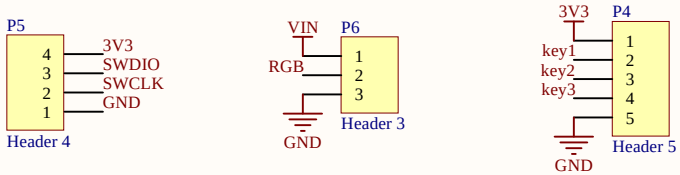

本主控未使用外部RTC，所以精度不高。仅作为参考使用。

另32.768kHz晶振起振问题请根据实际情况调试。

本人菜鸟，大佬请一笑而过

Title 拟辉光时钟主控		
Size A4	Number	Revision
Date: 2020/4/3	Sheet 1 of 1	
File: C:\Users\xiaoyi\Desktop\Clock.SchDoc	Drawn By: xiaoyi	