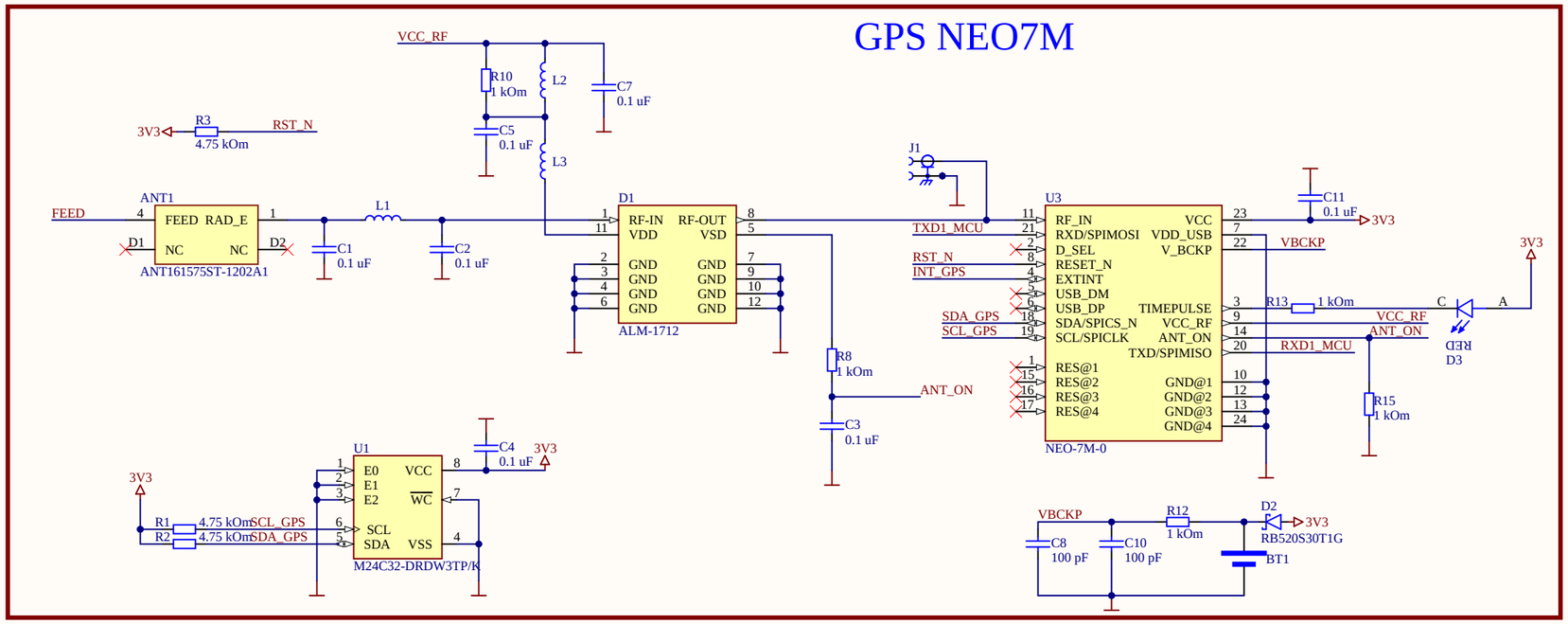

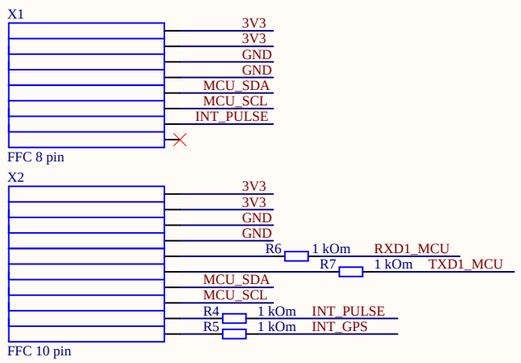

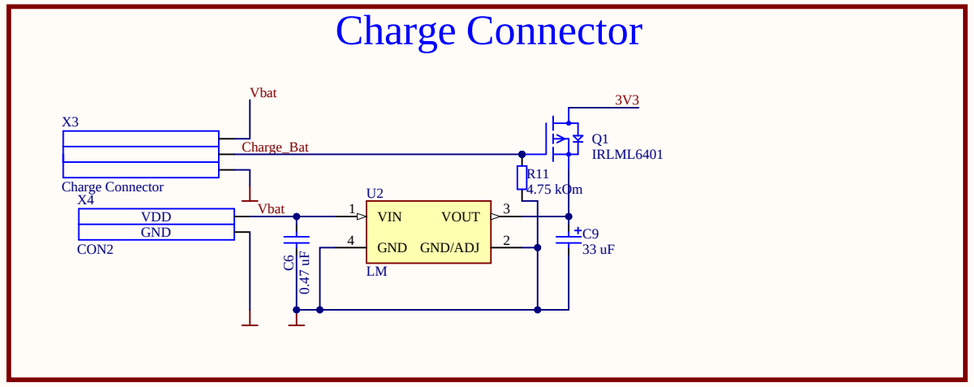

Изм	Лист	№ докум.	Подп.	Дата
Разраб.	*			
Пров.	*			
Т.контр.				
Н.контр.				
Утв.	*			

Лит.	Масса	Масштаб
Лист 1	Листов 1	

ООО "Т8 НТЦ"

Перв. примен. *

Справ. №

Подп. и дата

Инв. № дубл.

Взам. инв. №

Подп. и дата

Инв. № подл.

Копировал

Формат А3