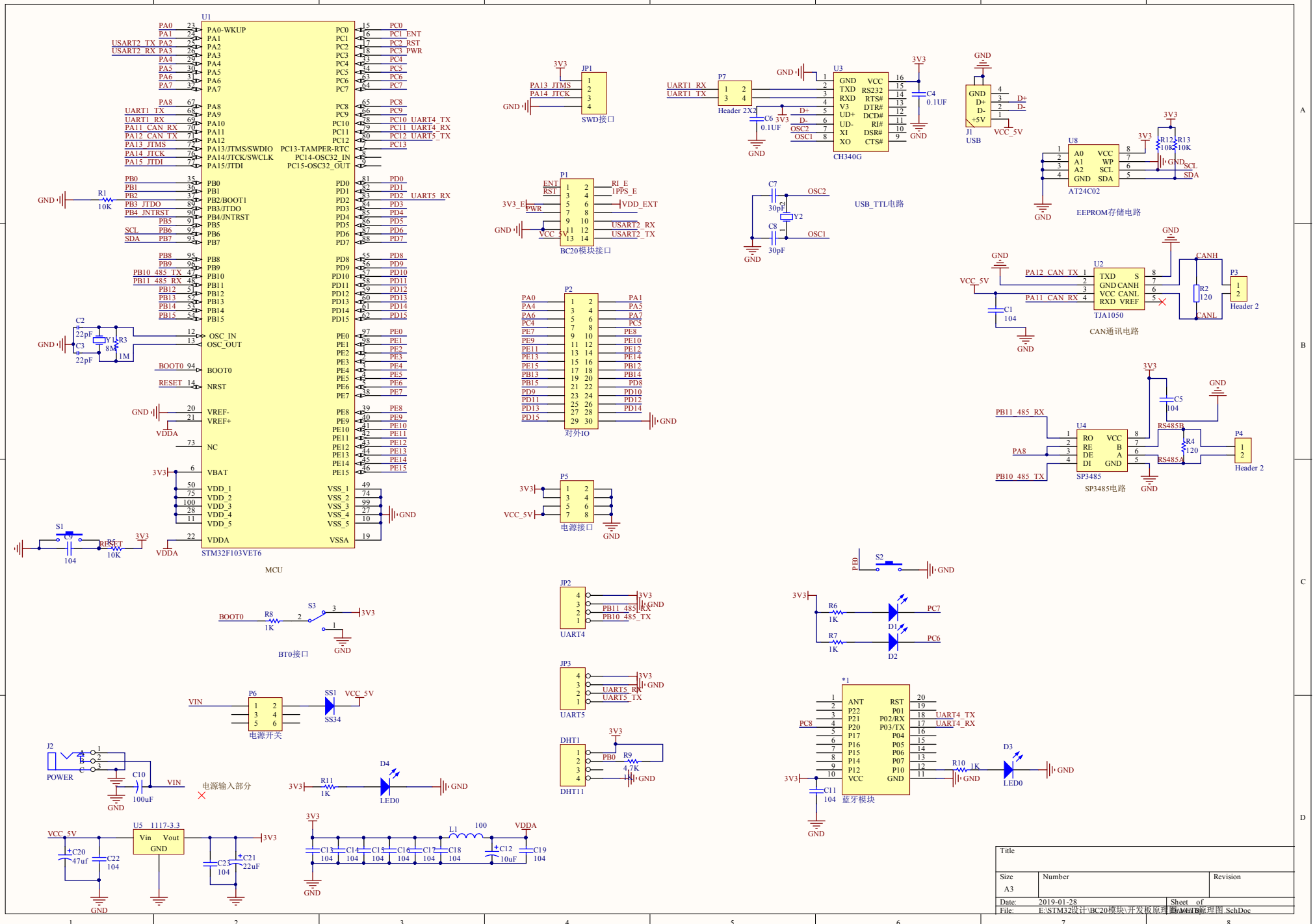
U1
STM32F103VET6
MCU
JP1
SWD接口
P7
Header 2X2
U3
CH340G
C4
0.1UF
C6
0.1UF
J1
USB
VCC_5V
U8
AT24C02
EEPROM存储电路
P1
BC20模块接口
C7
30pF
C8
30pF
Y2
USB_TTL电路
U2
TJA1050
CAN通讯电路
P3
Header 2
P2
对外IO
U4
SP3485
SP3485电路
P4
Header 2
P5
电源接口
S2
JP2
UART4
R6
1K
R7
1K
D1
D2
BT0接口
JP3
UART5
P6
电源开关
SS34
DHT1
DHT11
R9
4.7K
*1
蓝牙模块
D3
LED0
J2
POWER
C10
100uF
电源输入部分
D4
LED0
U5 1117-3.3
C20
47uf
C22
104
C23
104
C21
22uF
L1
100
C12
10uF
C19
104
Title
Size
A3
Number
Revision
Date: 2019-01-28
File: E:\STM32设计\BC20模块\开发板原理图\开发板原理图.SchDoc
Sheet of
Drawn By:

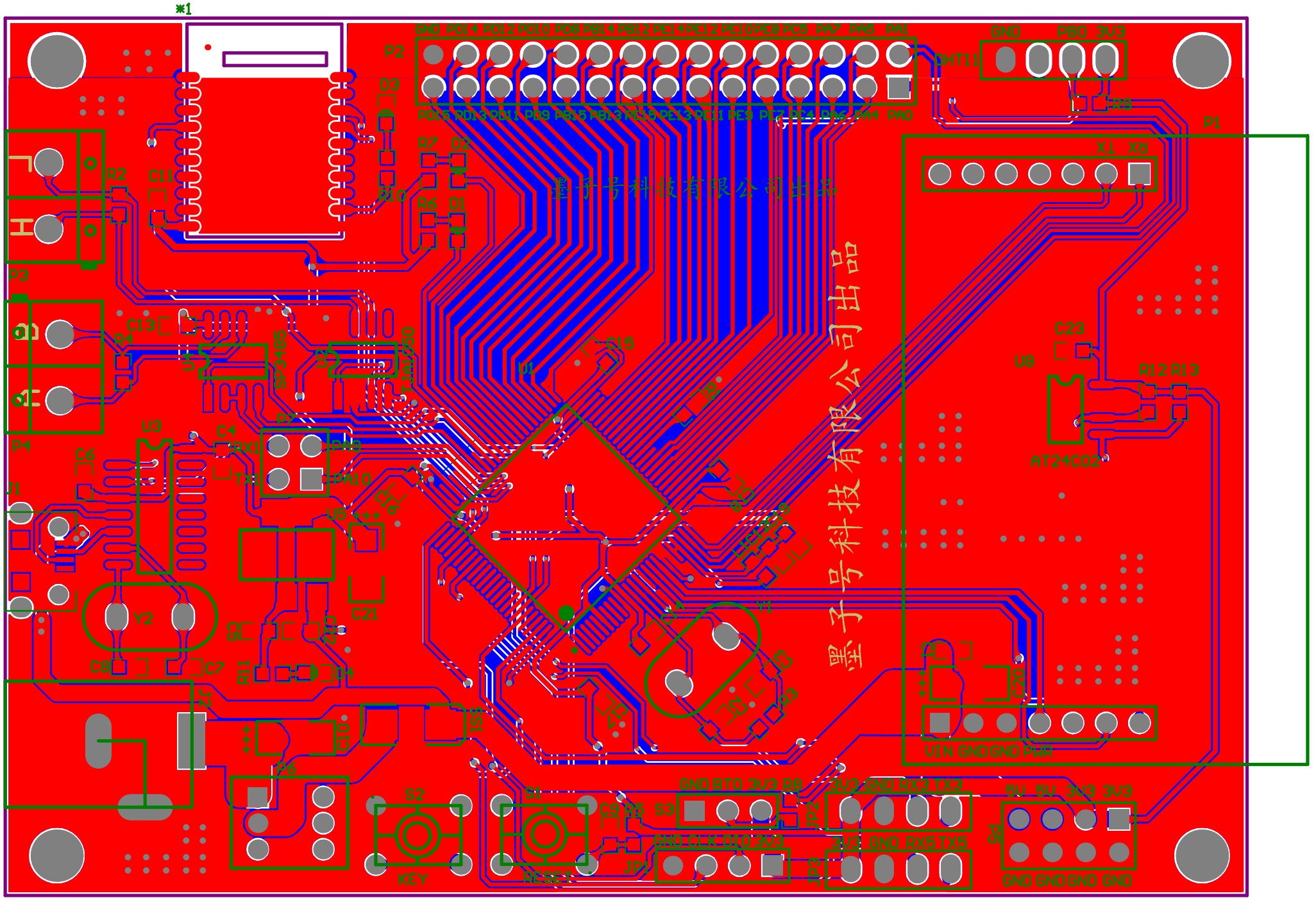
*1
P2
GND PD14 PD12 PD10 PD8 PB14 PB12 PE14 PE12 PE10 PE8 PC6 PA7 PA5 PA1
PD15 PD13 PD11 PD9 PB15 PB13 PE15 PE13 PE11 PE9 PE7 PC4 PA6 PA4 PA0
DHT11
GND PB0 3V3
P1
TX RX
P3
P4
R2
C11
D3
R7 D2
R6 D1
C13
R4
C15
U8
C23
R12 R13
AT24C02
U3
C4
RX1
TX1
C6
J1
Y2
C8
C7
R11
D4
C21
X1
P6
S2
KEY
S1
RESET
C9
R5
S3
JP
GND BTO 3V3 R8
GND CLK CLU 3V3
3V3 GND RX3 TX3
3V3 GND RX5 TX5
5V 5V 3V3 3V3
GND GND GND GND
VIN GND GND PWR
黑子号科技有限公司出品