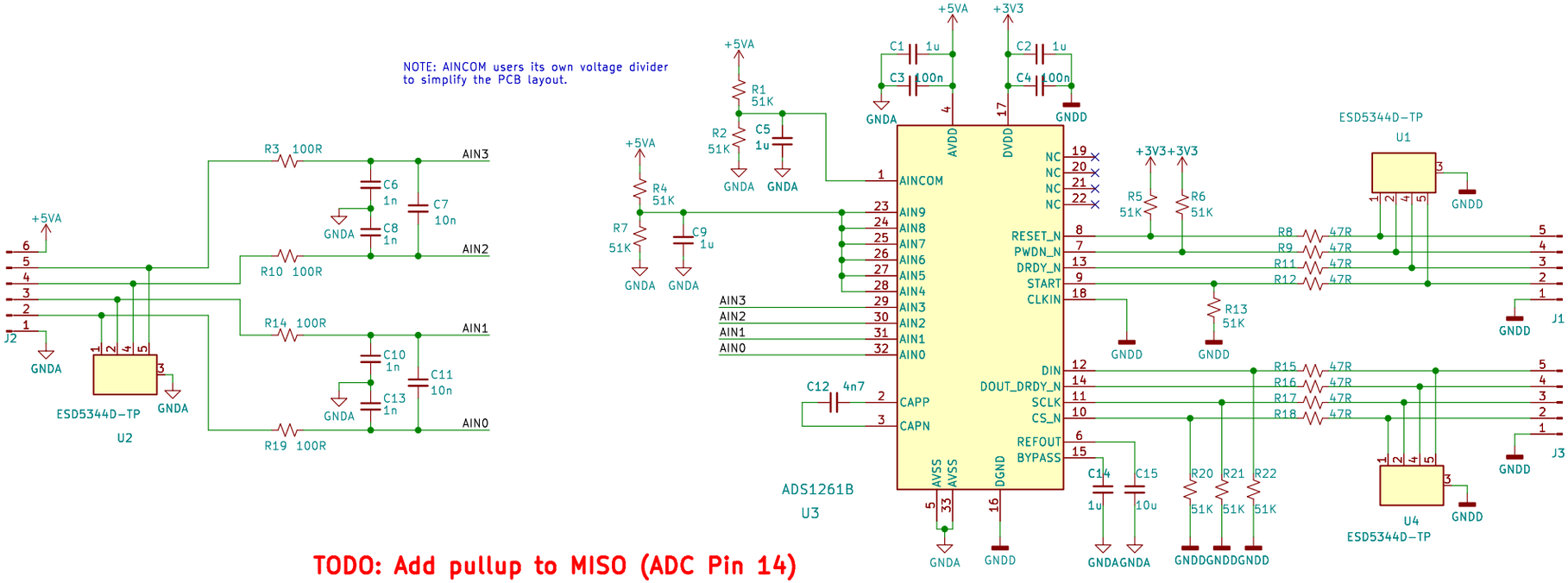
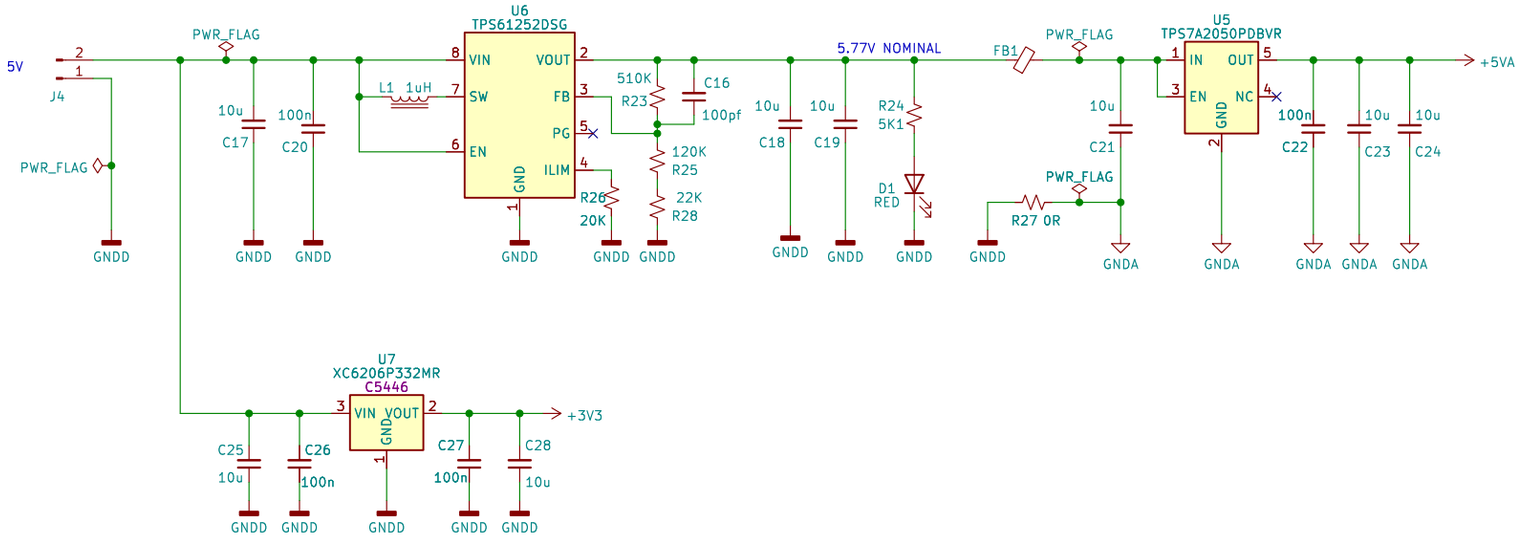
TODO: Add pullup to MISO (ADC Pin 14)