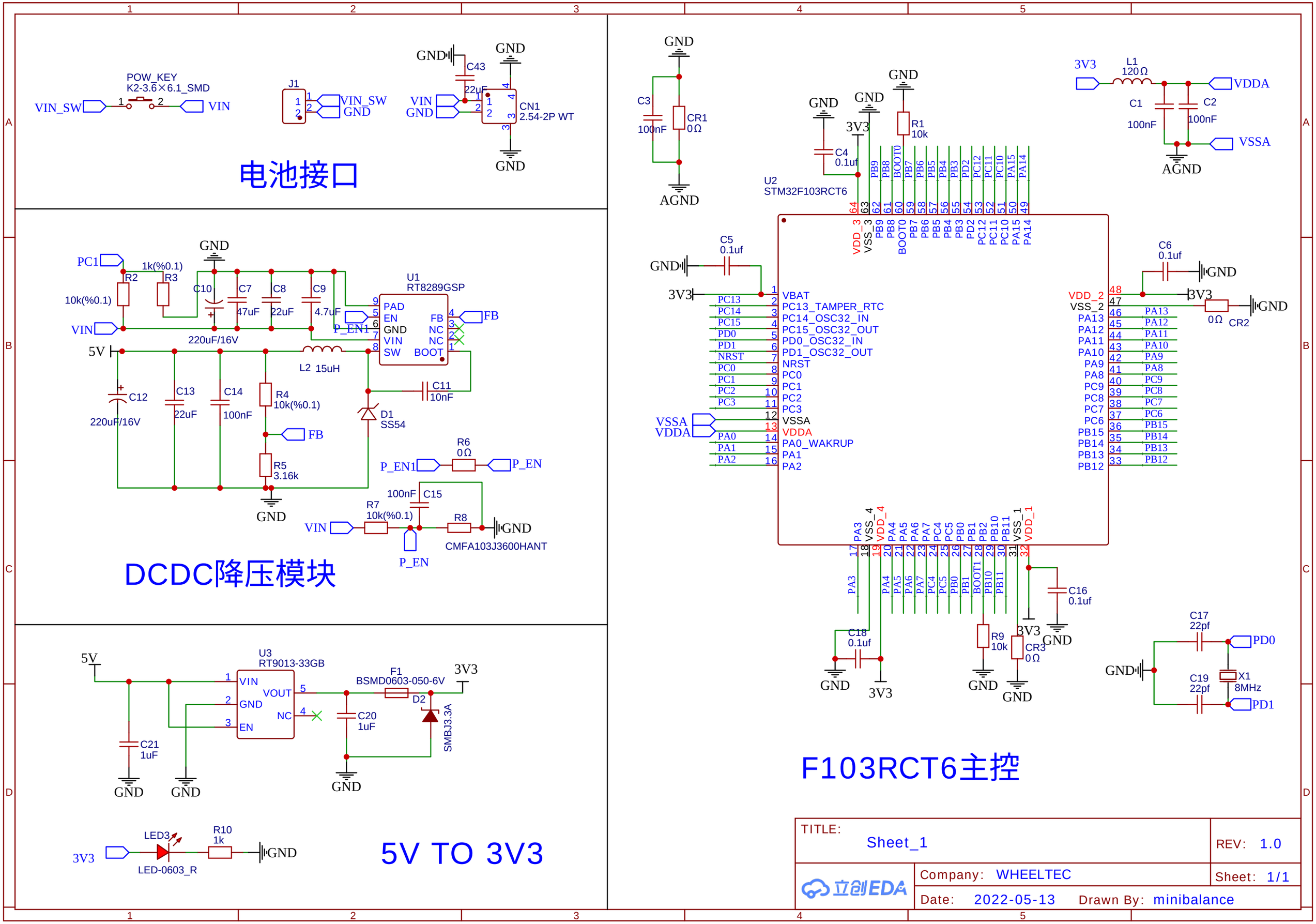


| | |
|---|---|
| TITLE: Sheet_1 | REV: 1.0 |
| 立创EDA Company: WHEELTEC | Sheet: 1/1 |
| Date: 2022-05-13 Drawn By: minibalance | |

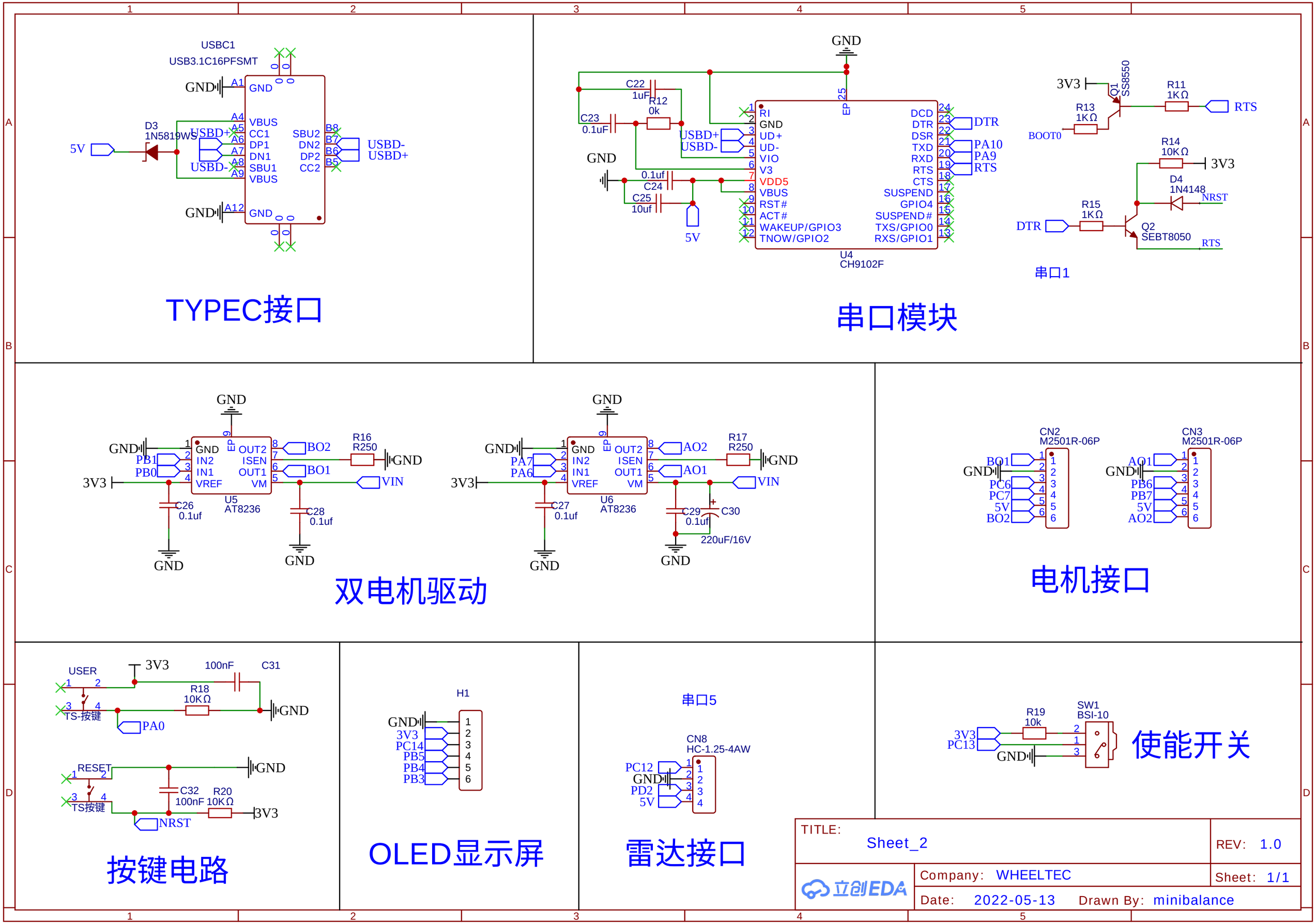
USBC1
USB3.1C16PFSMT
GND
A1
A4
A5
A6
A7
A8
A9
A12
VBUS
CC1
DP1
DN1
SBU1
VBUS
SBU2
DN2
DP2
CC2
B8
B7
B6
B5
D3
1N5819WS
5V
USBD+
USBD-
TYPEC接口
C22
1uF
R12
0k
C23
0.1uF
0.1uf
C24
C25
10uf
EP
RI
UD+
UD-
VIO
V3
VDD5
VBUS
RST#
ACT#
WAKEUP/GPIO3
TNOW/GPIO2
DCD
DTR
DSR
TXD
RXD
RTS
CTS
SUSPEND
GPIO4
SUSPEND#
TXS/GPIO0
RXS/GPIO1
PA10
PA9
U4
CH9102F
串口模块
3V3
Q1
SS8550
R11
1KΩ
R13
1KΩ
BOOT0
R14
10KΩ
D4
1N4148
NRST
R15
1KΩ
Q2
SEBT8050
串口1
OUT2
ISEN
OUT1
VM
IN2
IN1
VREF
PB1
PB0
BO2
BO1
R16
R250
VIN
C26
0.1uf
U5
AT8236
C28
0.1uf
PA7
PA6
AO2
AO1
R17
C27
U6
C29
C30
220uF/16V
双电机驱动
CN2
M2501R-06P
CN3
M2501R-06P
PC6
PC7
5V
AO1
PB6
PB7
电机接口
USER
TS-按键
R18
10KΩ
100nF
C31
RESET
TS按键
C32
100nF
R20
10KΩ
按键电路
H1
PC14
PB5
PB4
PB3
OLED显示屏
串口5
CN8
HC-1.25-4AW
PC12
PD2
雷达接口
R19
10k
SW1
BSI-10
PC13
使能开关
TITLE:
Sheet_2
REV: 1.0
Company: WHEELTEC
Sheet: 1/1
Date: 2022-05-13
Drawn By: minibalance
立创EDA

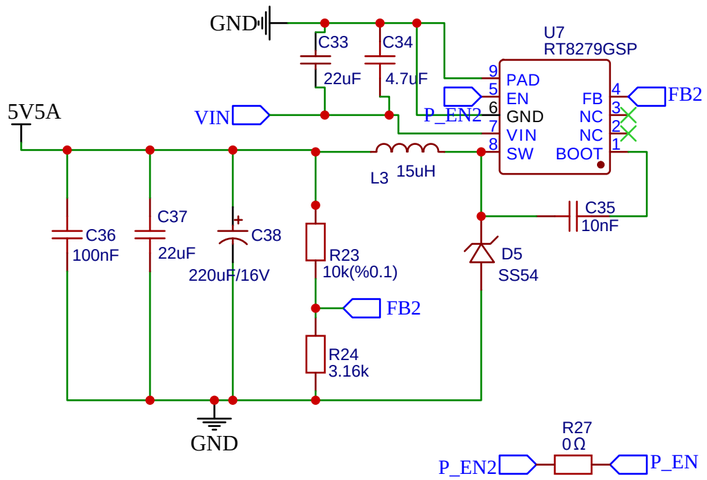


树莓派输出5V5A

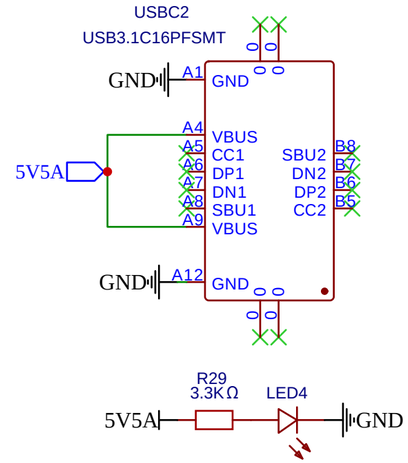


树莓派供电接口

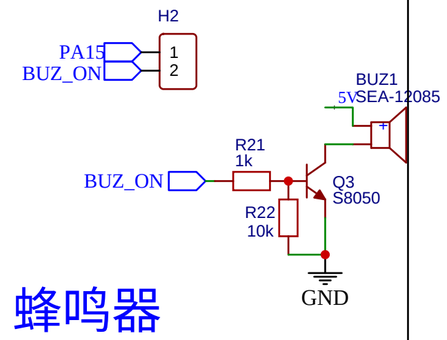


蜂鸣器

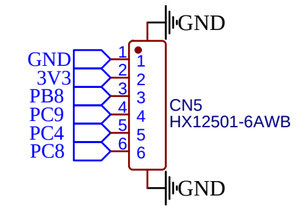


PS2手柄接口

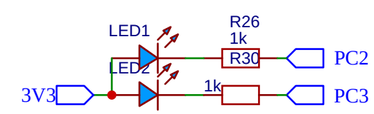


LED灯

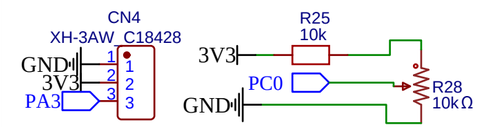


电位器

串口3

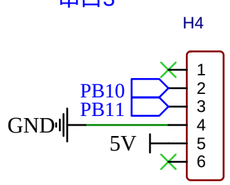


蓝牙模块接口

串口4

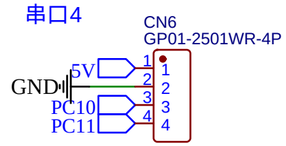


OpenMV接口

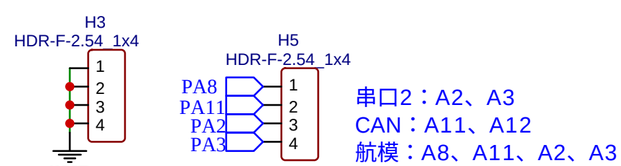


闲置IO

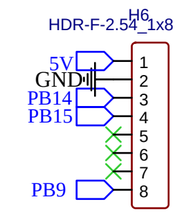


模块排针接口

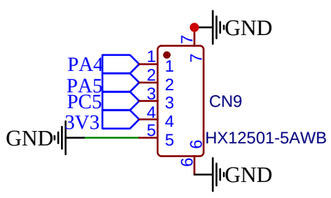


CCD/ELE巡线

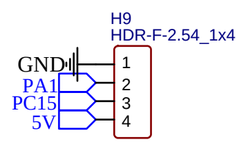


超声波

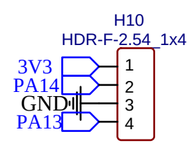


SWD下载

MPU6050模块接口

| | |
|---|---|
| TITLE: Sheet_3 | REV: 1.0 |
| 立创EDA Company: WHEELTEC | Sheet: 1/1 |
| Date: 2022-05-13 Drawn By: minibalance | |