# 台南永康王公館

## 規畫設計圖 112.08

秋雨思
空間設計

CHOICE
-INTERIOR DESIGN

-ADD:704台南市北區育德路17巷34號
-TEL:(06)223-1131
-FAX:(06)229-5810
-Email:ichoose@kimo.com

修改版次

備註REMARK

單位:CM

工程名稱PROJECT

台南永康王公館

圖別DRAWIG TITLE

設計:

繪圖:

校對:

核准:

檔名:

日期:

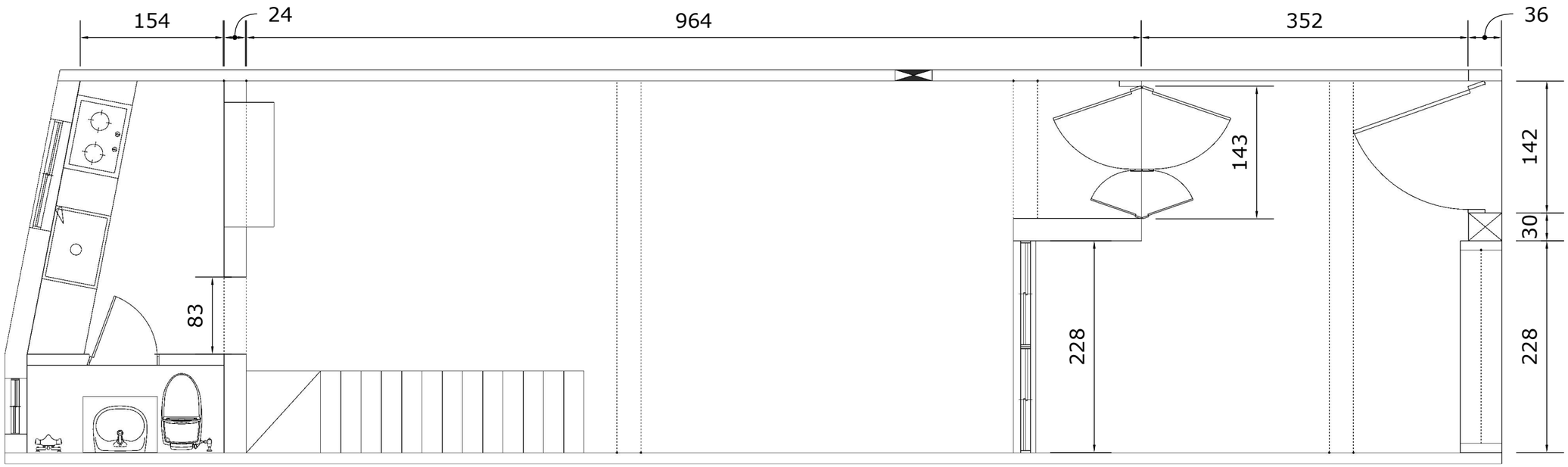


1樓現況平面圖

比例尺1:50公分

秋雨思
空間設計

CHOICE
-INTERIOR DESIGN

-ADD:704台南市北區育德路17巷34號
-TEL:(06)223-1131
-FAX:(06)229-5810
-Email:ichoose@kimo.com

修改版次

備註REMARK

單位:CM

工程名稱PROJECT

台南永康王公館

圖別DRAWIG TITLE

設計:

繪圖:

校對:

核准:

檔名:

日期: 112/04/29

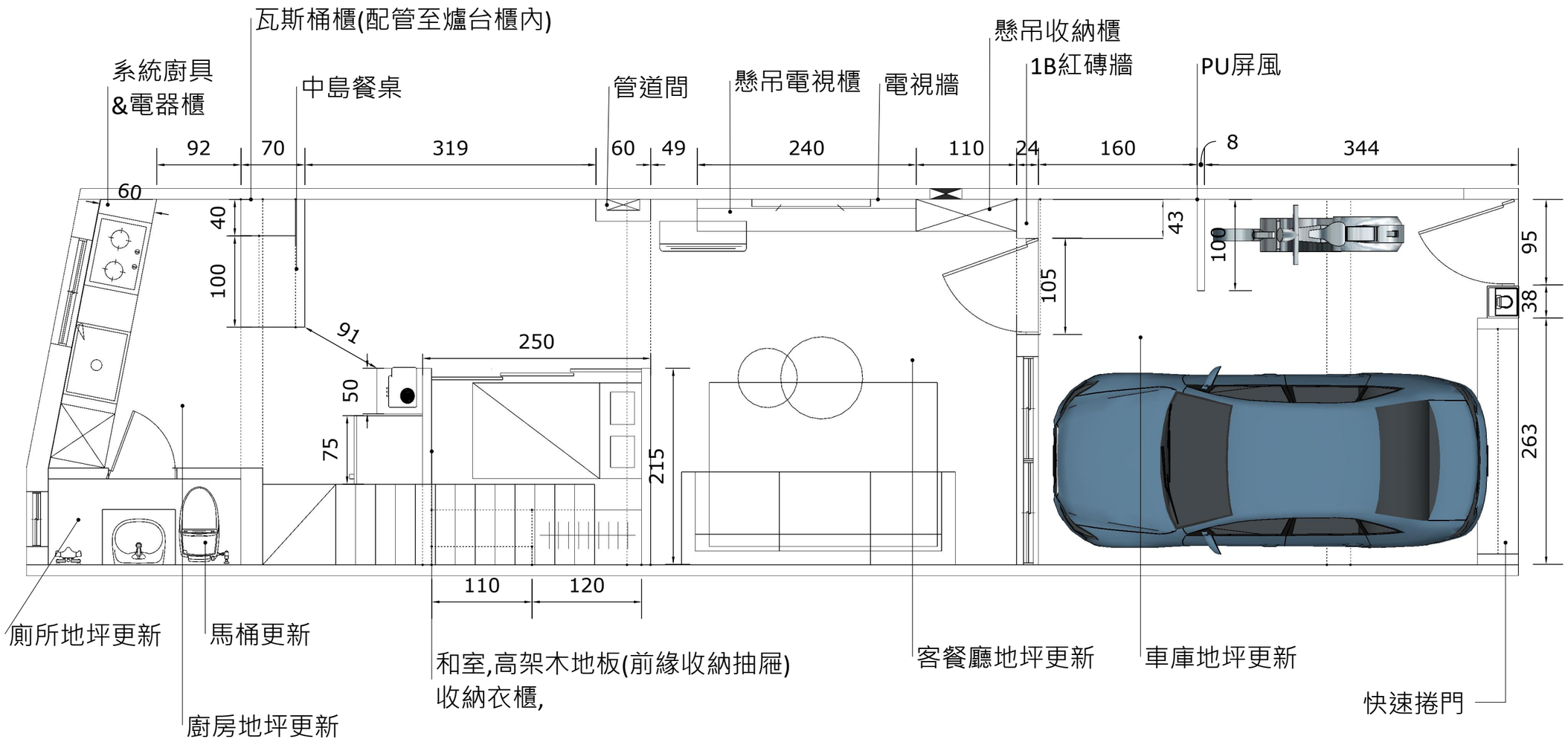


# 1樓平面配置圖

比例尺1:50公分

<若施作有與圖面不同,以現場施作尺寸為主>


秋雨思
空間設計

CHOICE
-INTERIOR DESIGN

-ADD:704台南市北區育德路17巷34號
-TEL:(06)223-1131
-FAX:(06)229-5810
-Email:ichoose@kimo.com


修改版次

備註REMARK

單位:CM

工程名稱PROJECT

台南永康王公館

圖別DRAWIG TITLE

設計:

繪圖:

校對:

核准:

檔名:

日期: 113/01/05

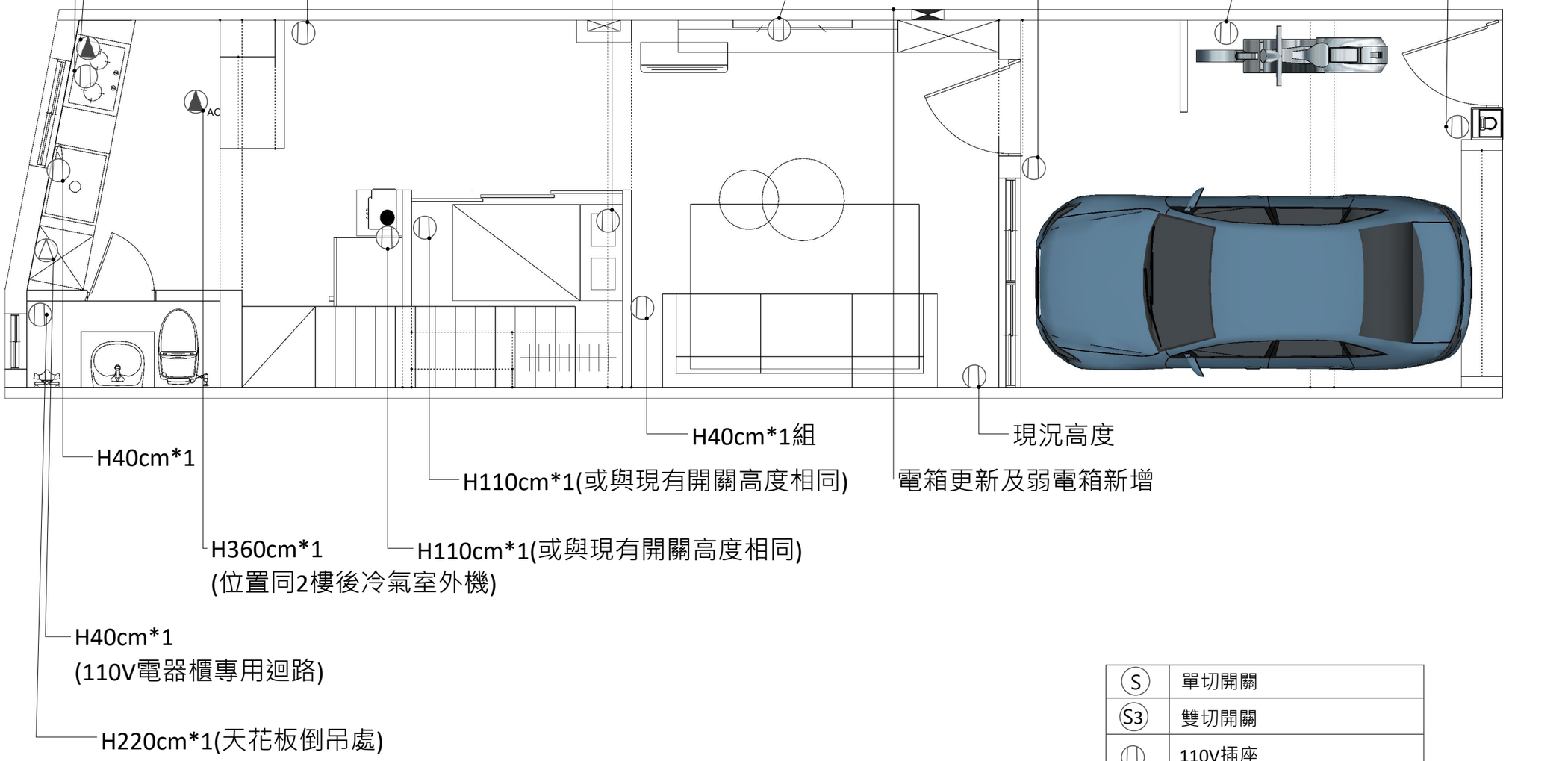


| | |
|---|---|
| S | 單切開關 |
| S3 | 雙切開關 |
| | 110V插座 |
| | 110V專用插座 |
| | 220V專用插座 |
| AC | 220V冷氣專用插座 |

# 1樓電力圖

比例尺1:50公分

<若施作有與圖面不同,以現場施作尺寸為主>

秋雨思
空間設計

CHOICE
-INTERIOR DESIGN

-ADD:704台南市北區育德路17巷34號
-TEL:(06)223-1131
-FAX:(06)229-5810
-Email:ichoose@kimo.com

修改版次

備註REMARK

單位:CM

工程名稱PROJECT

台南永康王公館

圖別DRAWIG TITLE

設計:

繪圖:

校對:

核准:

檔名:

日期: 112/08/16

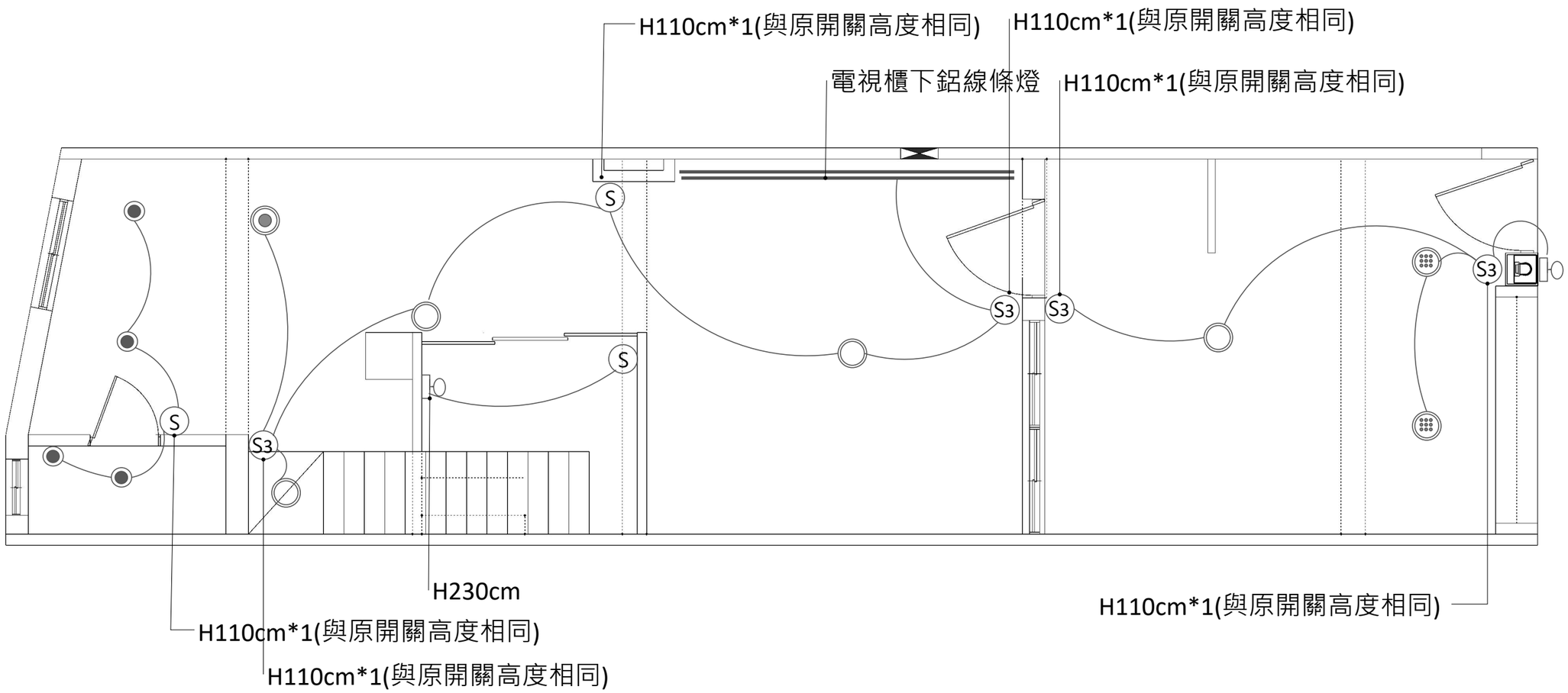


| | |
|---|---|
| S | 單切開關 |
| S3 | 雙切開關 |
| | 吸頂燈 |
| | 9.5cm崁燈(4000K) |
| | 15cm崁燈 |
| | 筒燈(4000K) |
| | 吊燈 |
| | 鋁線條燈 |
| | 壁燈 |

# 1樓天花回路圖

比例尺1:50公分

<若施作有與圖面不同,以現場施作尺寸為主>

秋雨思
空間設計

CHOICE
-INTERIOR DESIGN

-ADD:704台南市北區育德路17巷34號
-TEL:(06)223-1131
-FAX:(06)229-5810
-Email:ichoose@kimo.com

修改版次

備註REMARK

單位:CM

工程名稱PROJECT

台南永康王公館

圖別DRAWIG TITLE

設計:

繪圖:

校對:

核准:

檔名:

日期: 112/07/23

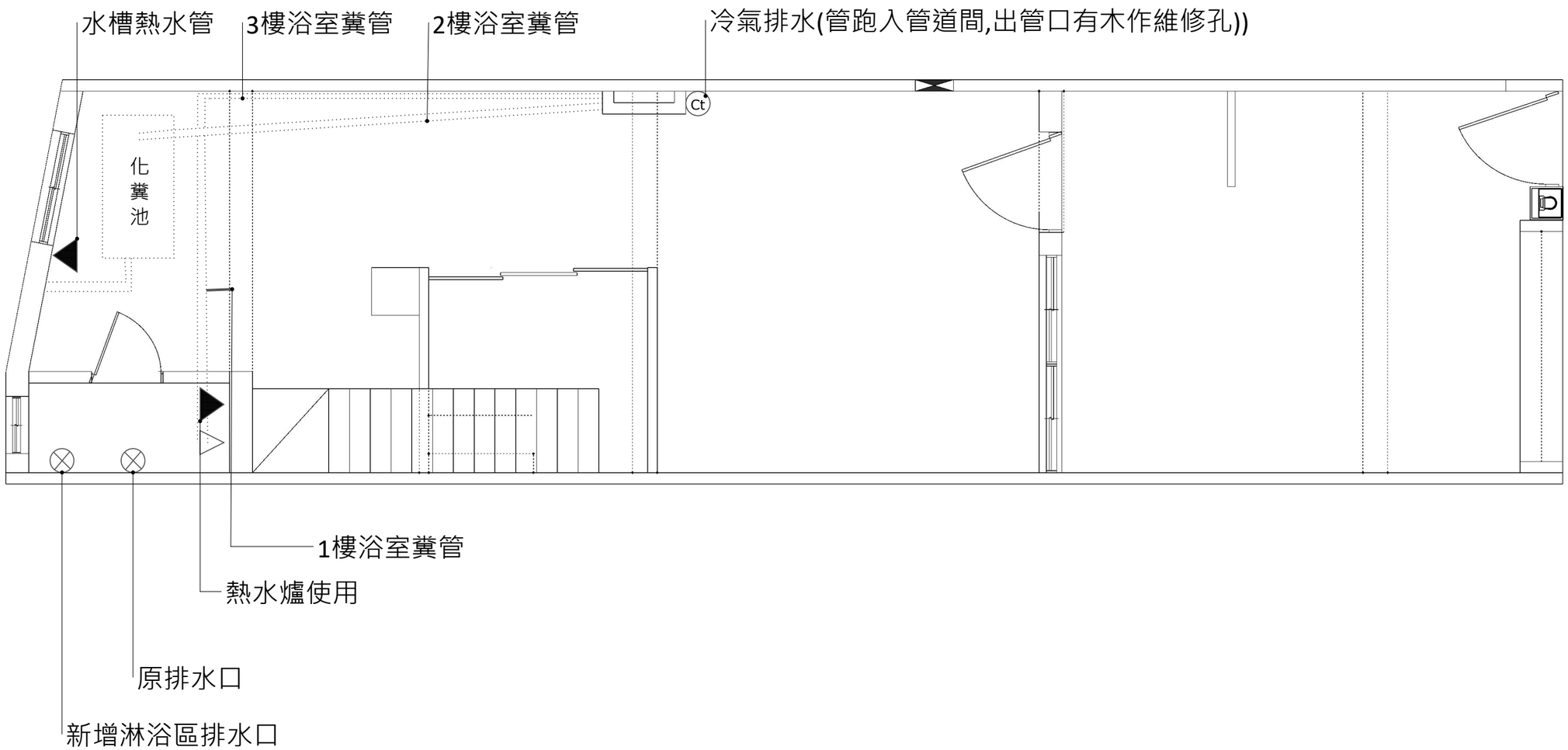


| | |
|---|---|
| ◁ | 冷水出水口 |
| ◀ | 熱水出水口 |
| ⊗ | 地板排水口 |
| ⊗┤ | 壁面排水口 |
| Ct | 冷氣排水 |

# 1樓水路圖

比例尺1:50公分

<若施作有與圖面不同,以現場施作尺寸為主>

秋雨思
空間設計

CHOICE
-INTERIOR DESIGN

-ADD:704台南市北區育德路17巷34號
-TEL:(06)223-1131
-FAX:(06)229-5810
-Email:ichoose@kimo.com

修改版次

備註REMARK

單位:CM

工程名稱PROJECT

台南永康王公館

圖別DRAWIG TITLE

設計:

繪圖:

校對:

核准:

檔名:

日期: 112/08/16

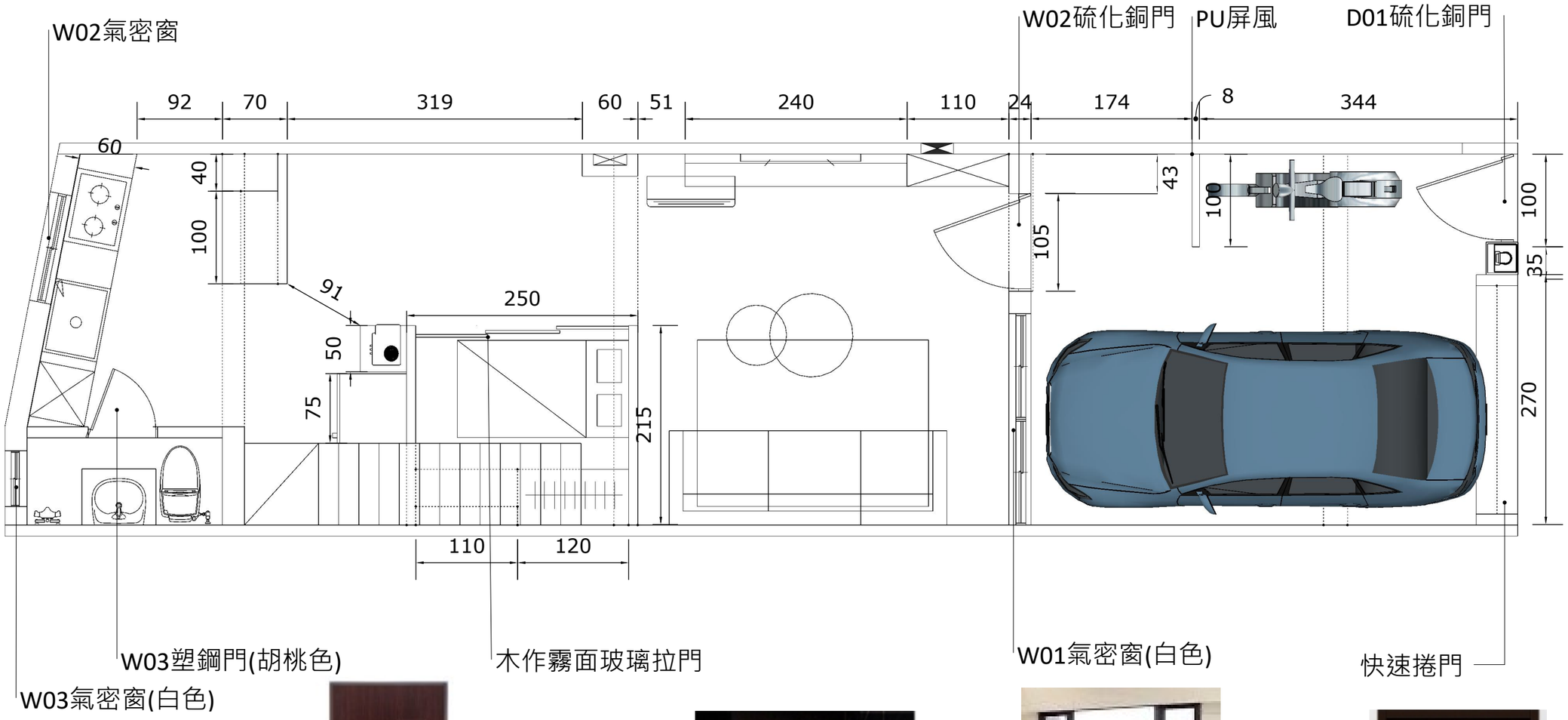

W02
W03
鋁窗樣式

廁所門樣式

客廳門樣式

W01鋁窗樣式

車庫門樣式

1樓門窗圖

比例尺1:50公分

<若施作有與圖面不同,以現場施作尺寸為主>

秋雨思
空間設計

CHOICE
-INTERIOR DESIGN

-ADD:704台南市北區育德路17巷34號
-TEL:(06)223-1131
-FAX:(06)229-5810
-Email:ichoose@kimo.com

修改版次

備註REMARK

單位:CM

工程名稱PROJECT

台南永康王公館

圖別DRAWIG TITLE

設計:

繪圖:

校對:

核准:

檔名:

日期: 112/08/16

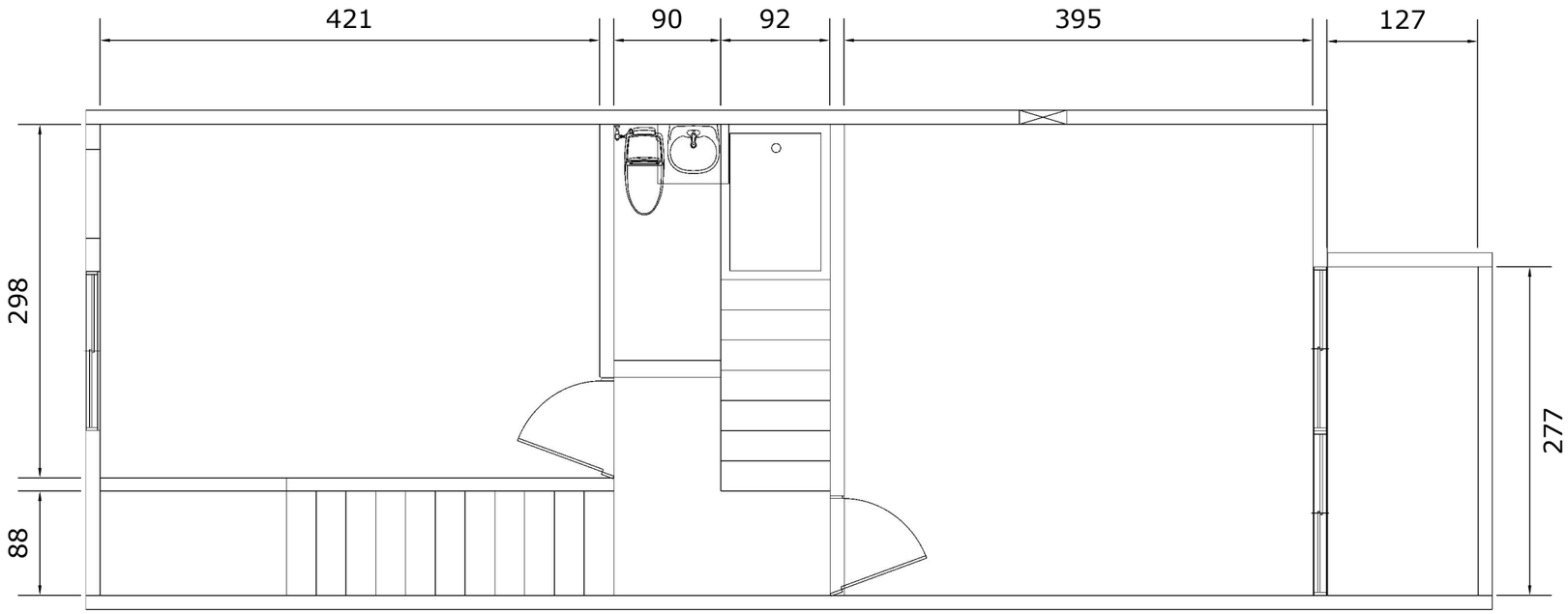


# 2樓現況平面圖

比例尺1:50公分

<若施作有與圖面不同,以現場施作尺寸為主>

秋雨思
空間設計

CHOICE
-INTERIOR DESIGN

-ADD:704台南市北區育德路17巷34號
-TEL:(06)223-1131
-FAX:(06)229-5810
-Email:ichoose@kimo.com

修改版次

備註REMARK

單位:CM

工程名稱PROJECT

台南永康王公館

圖別DRAWIG TITLE

設計:

繪圖:

校對:

核准:

檔名:

日期: 112/04/29

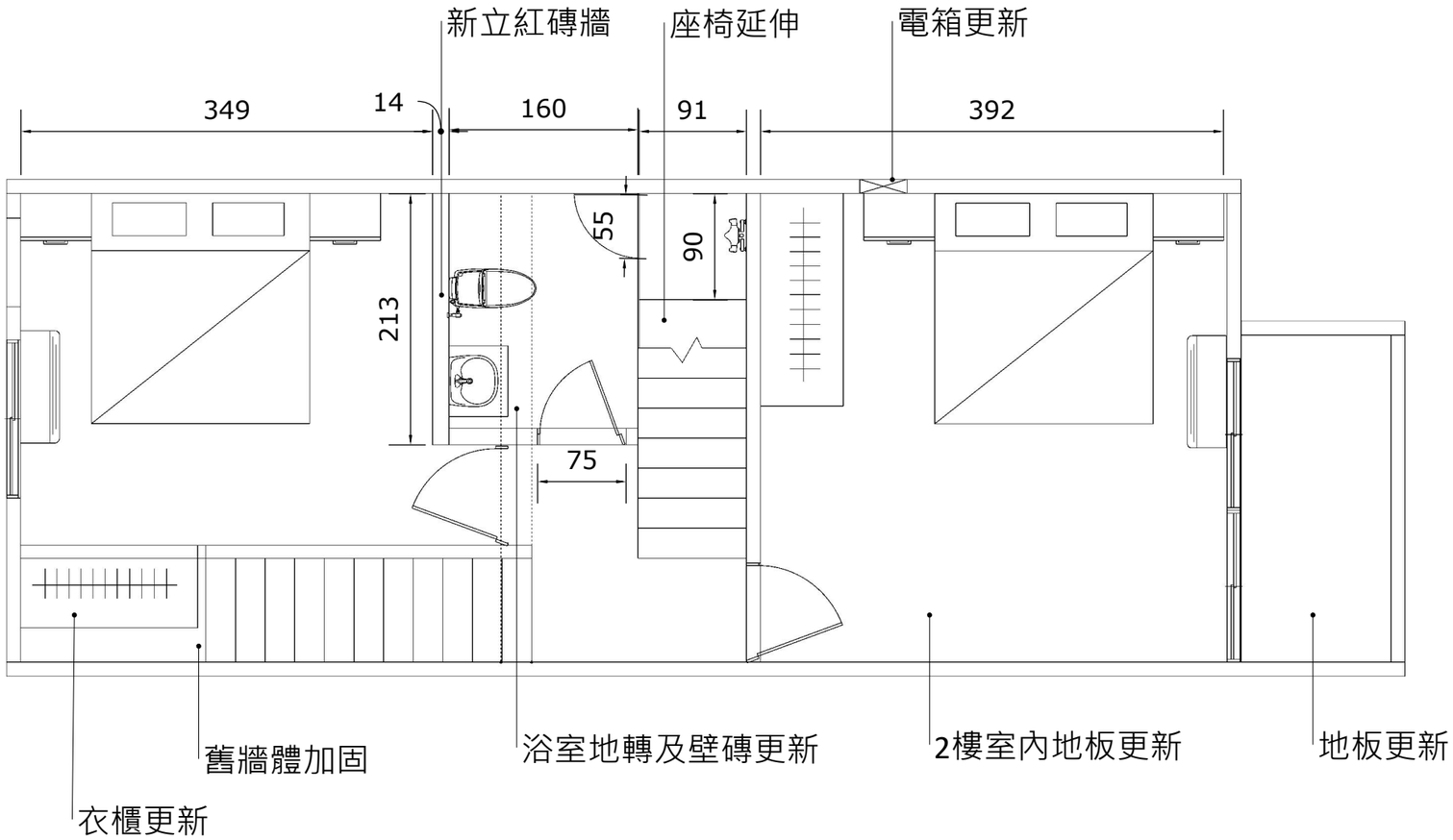


# 2樓平面配置圖

比例尺1:50公分

<若施作有與圖面不同,以現場施作尺寸為主>

秋雨思
空間設計

CHOICE
-INTERIOR DESIGN

-ADD:704台南市北區育德路17巷34號
-TEL:(06)223-1131
-FAX:(06)229-5810
-Email:ichoose@kimo.com

修改版次

備註REMARK

單位:CM

工程名稱PROJECT

台南永康王公館

圖別DRAWIG TITLE

設計:

繪圖:

校對:

核准:

檔名:

日期: 112/06/16

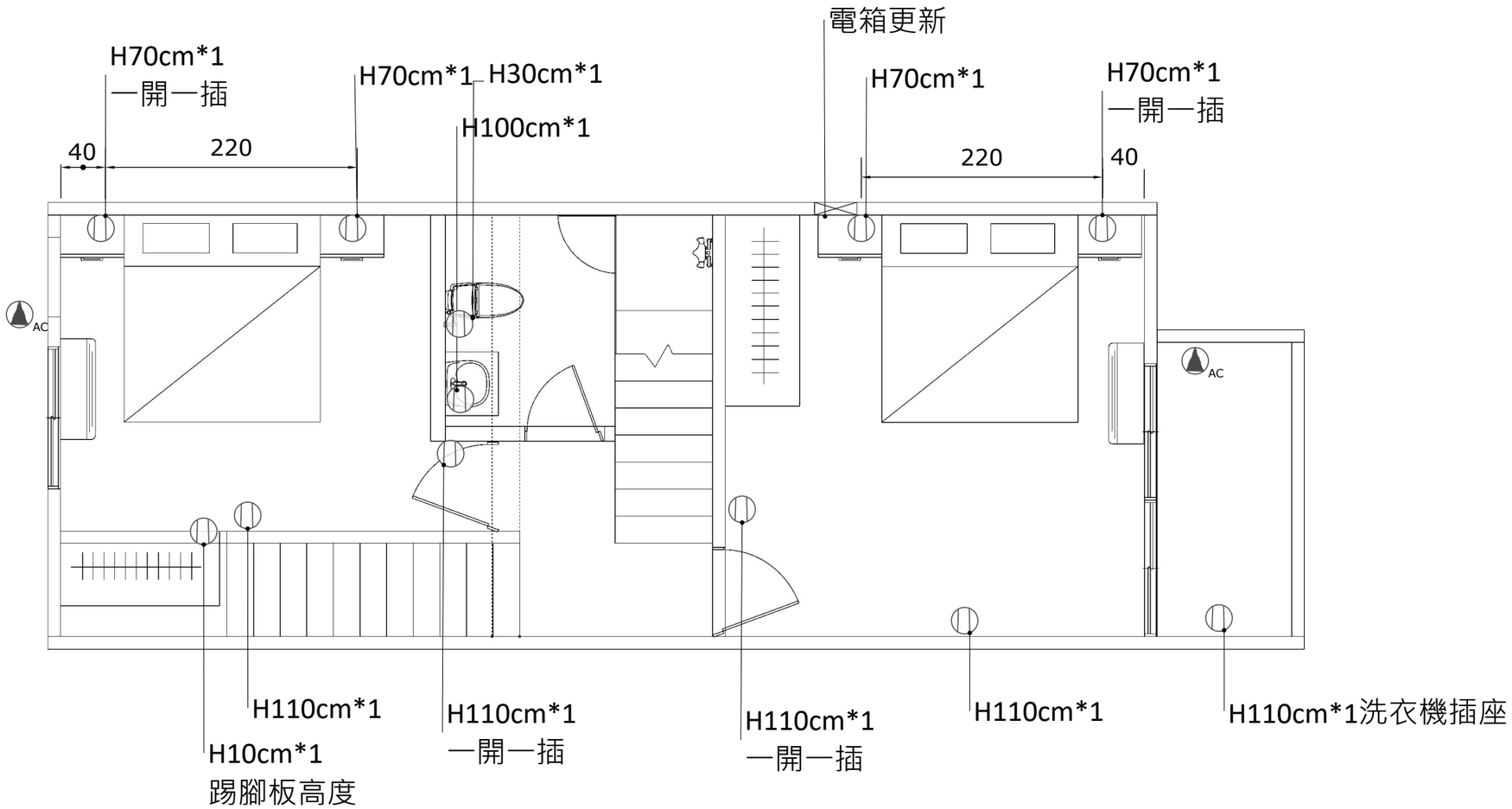


| | |
|---|---|
| S | 單切開關 |
| S3 | 雙切開關 |
| | 110V插座 |
| | 110V專用插座 |
| | 220V專用插座 |
| AC | 220V冷氣專用插座 |

# 2樓電力圖

比例尺1:50公分

<若施作有與圖面不同,以現場施作尺寸為主>

秋雨思
空間設計

CHOICE
-INTERIOR DESIGN

-ADD:704台南市北區育德路17巷34號
-TEL:(06)223-1131
-FAX:(06)229-5810
-Email:ichoose@kimo.com

修改版次

備註REMARK

單位:CM

工程名稱PROJECT

台南永康王公館

圖別DRAWIG TITLE

設計:

繪圖:

校對:

核准:

檔名:

日期: 112/07/23

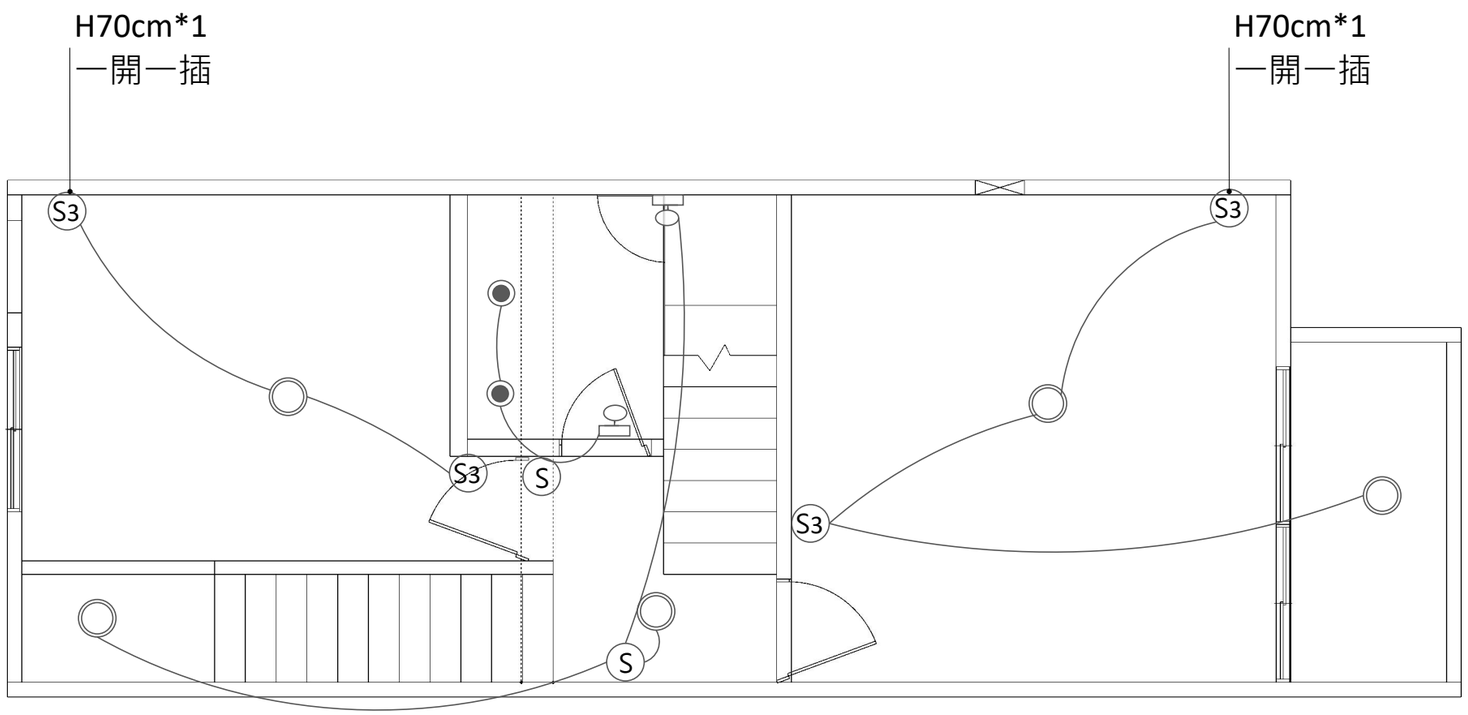


| | |
|---|---|
| S | 單切開關 |
| S3 | 雙切開關 |
| | 吸頂燈 |
| | 9.5cm崁燈(4000K) |
| | 15cm崁燈 |
| | 筒燈(4000K) |
| | 吊燈 |
| | 鋁線條燈 |
| | 壁燈 |

# 2樓天花回路圖

比例尺1:50公分

<若施作有與圖面不同,以現場施作尺寸為主>

秋雨思
空間設計

CHOICE
-INTERIOR DESIGN

-ADD:704台南市北區育德路17巷34號
-TEL:(06)223-1131
-FAX:(06)229-5810
-Email:ichoose@kimo.com

修改版次

備註REMARK

單位:CM

工程名稱PROJECT

台南永康王公館

圖別DRAWIG TITLE

設計:

繪圖:

校對:

核准:

檔名:

日期: 112/07/23

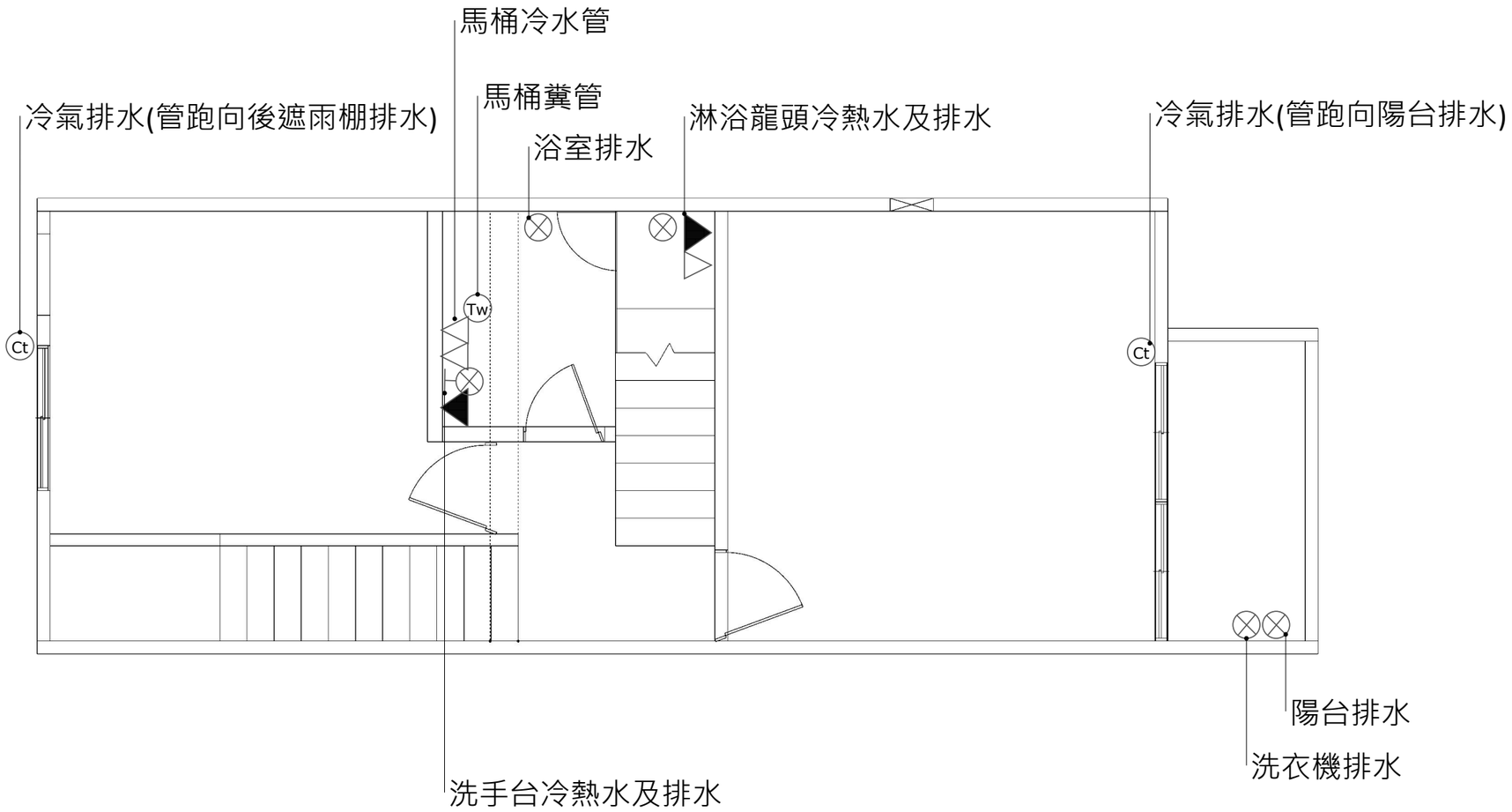


| | |
|---|---|
| ◁ | 冷水出水口 |
| ◀ | 熱水出水口 |
| ⊗ | 地板排水口 |
| ⊗⊣ | 壁面排水口 |
| Ct | 冷氣排水 |
| Tw | 糞管 |

# 2樓水路圖

比例尺1:50公分

<若施作有與圖面不同,以現場施作尺寸為主>

秋雨思
空間設計

CHOICE
-INTERIOR DESIGN

-ADD:704台南市北區育德路17巷34號
-TEL:(06)223-1131
-FAX:(06)229-5810
-Email:ichoose@kimo.com

修改版次

備註REMARK

單位:CM

工程名稱PROJECT

台南永康王公館

圖別DRAWIG TITLE

設計:

繪圖:

校對:

核准:

檔名:

日期: 112/07/23

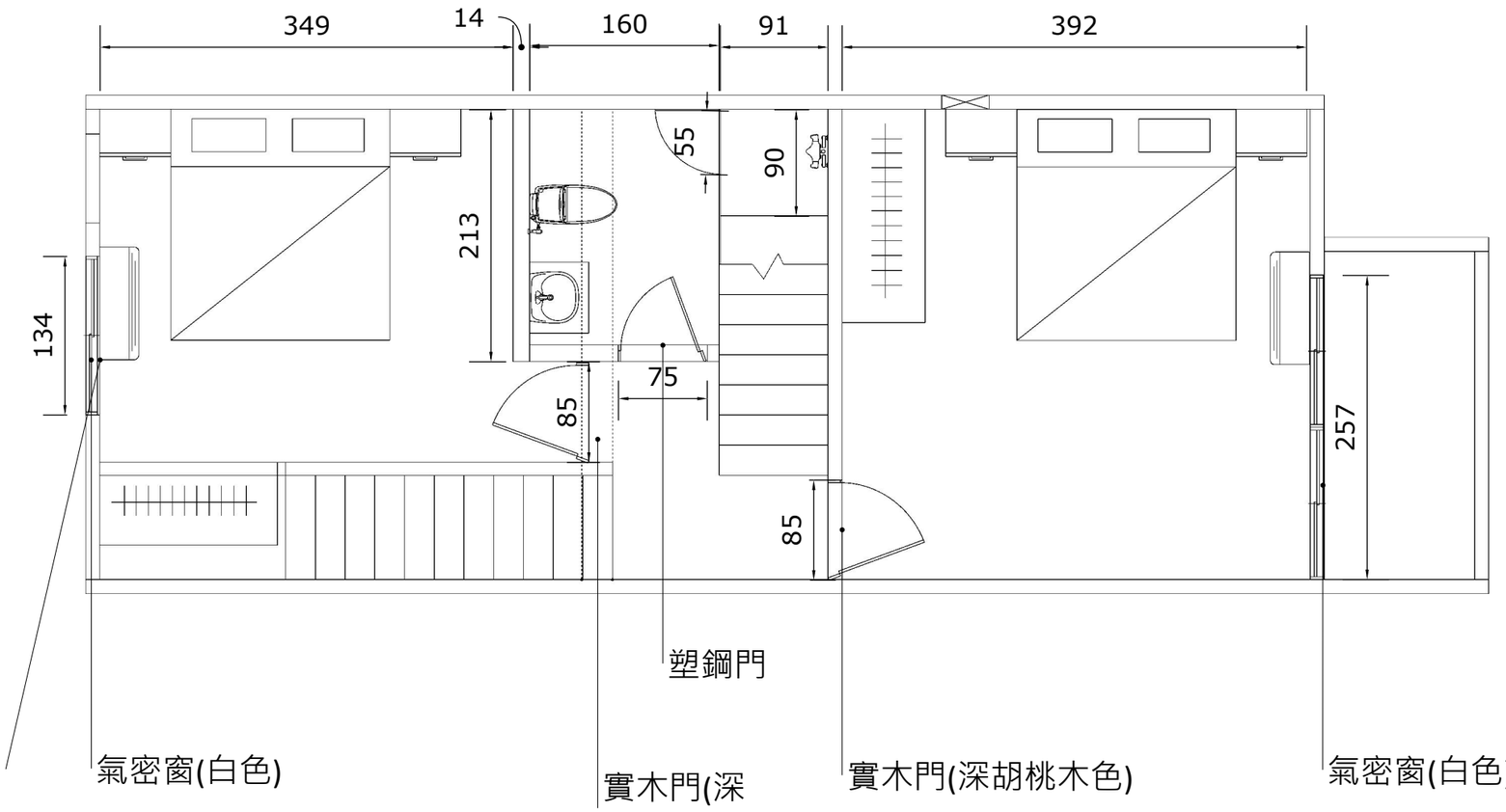

鋁鐵窗樣式
(具逃生窗)

鋁窗樣式

廁所門樣式

房間門樣式

落地窗樣式

## 2樓門窗圖

比例尺1:50公分

<若施作有與圖面不同,以現場施作尺寸為主>

秋雨思
空間設計

CHOICE
-INTERIOR DESIGN

-ADD:704台南市北區育德路17巷34號
-TEL:(06)223-1131
-FAX:(06)229-5810
-Email:ichoose@kimo.com

修改版次

備註REMARK

單位:CM

工程名稱PROJECT

台南永康王公館

圖別DRAWIG TITLE

設計:

繪圖:

校對:

核准:

檔名:

日期: 112/08/16