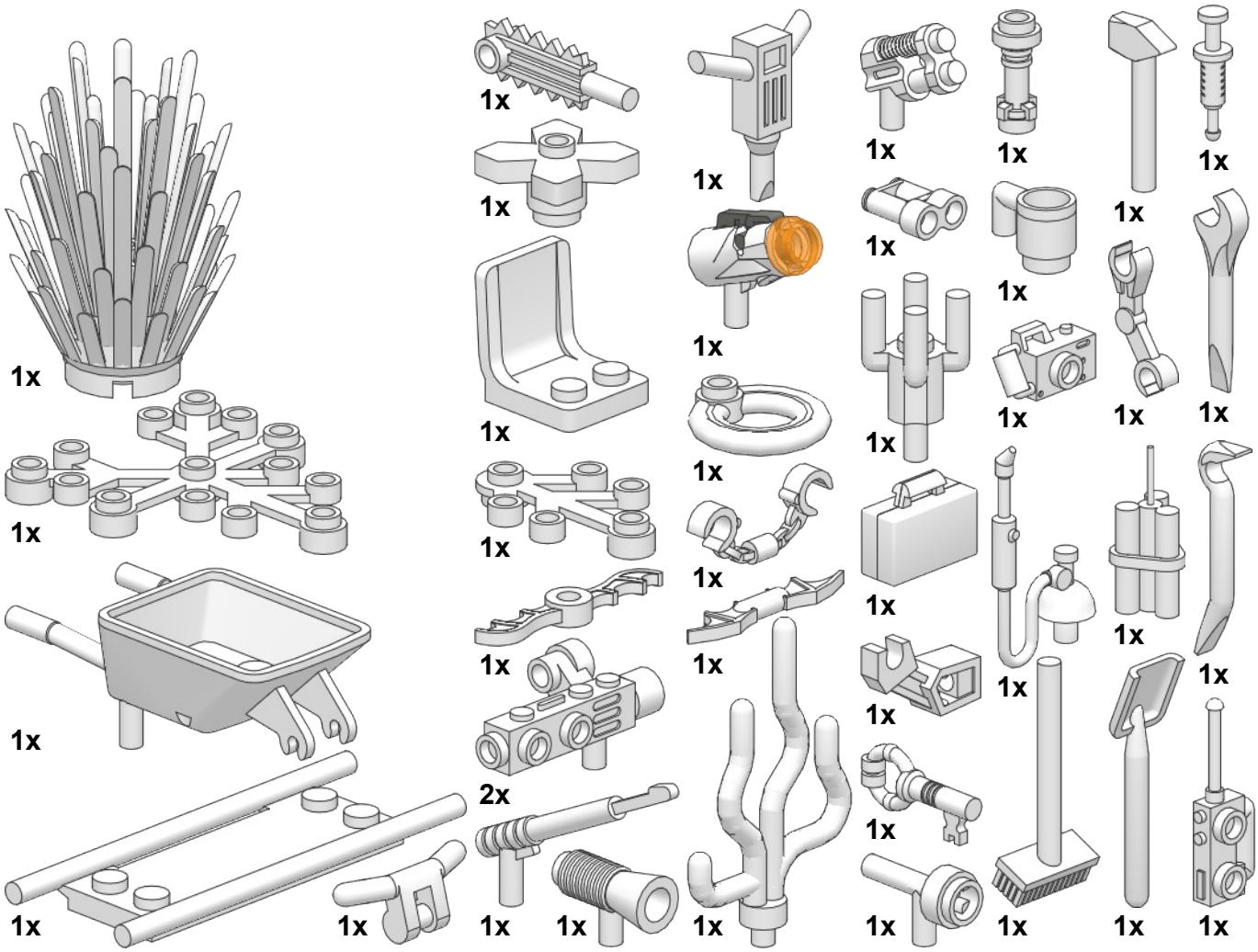
1x
1x
1x
1x
1x
1x
1x
1x
1x
1x
1x
1x
1x
1x
1x
1x
1x
1x
1x
1x
1x
1x
1x
1x
1x
1x
1x
1x
1x
1x
1x
1x
2x
1x
1x
1x
1x
1x
1x
1x
1x
1x
1x
1x
1x
1x
1x
1x
1x
1x
1x
1