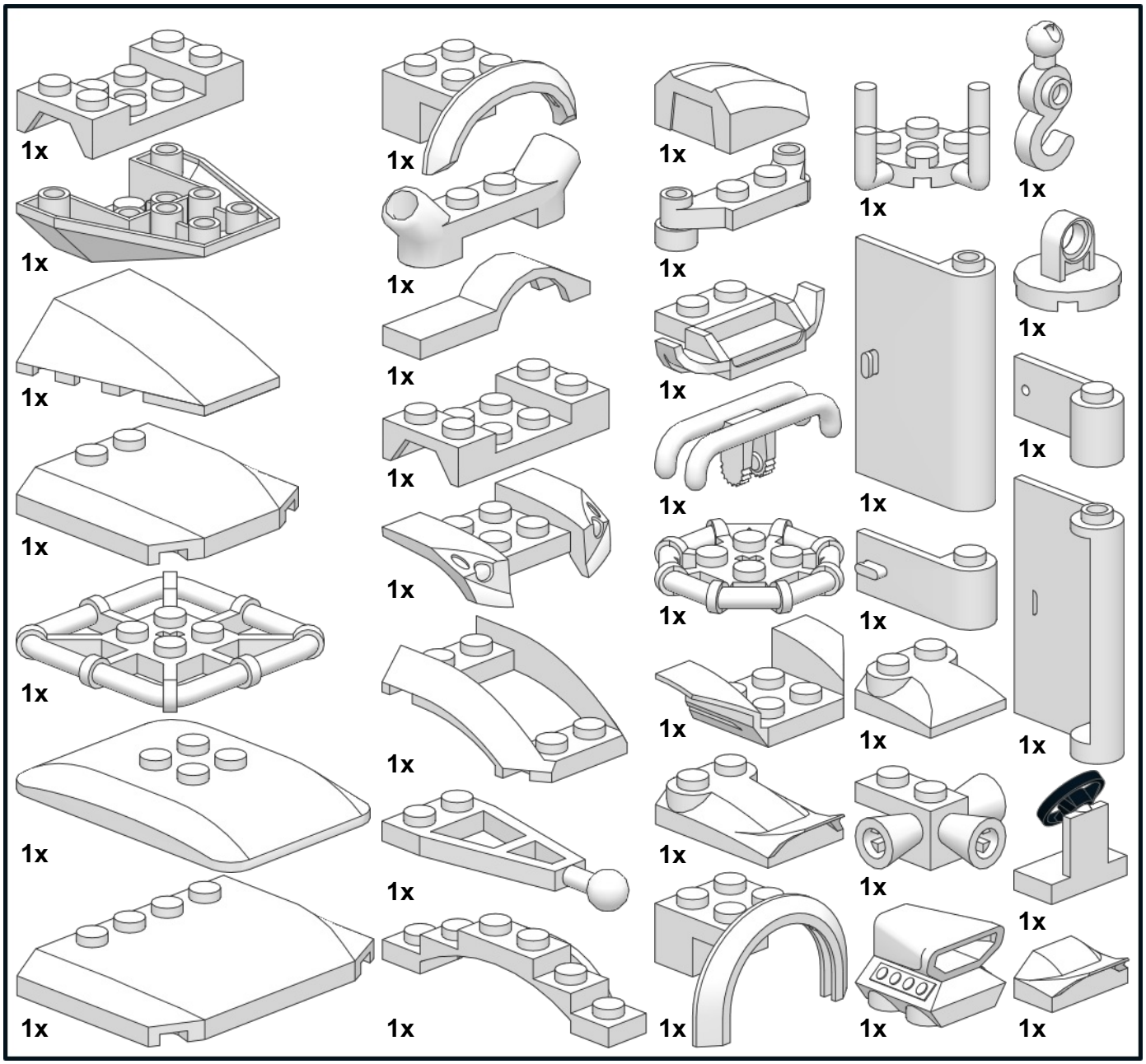
1x
1x
1x