# 酒店商业化广告

# 产品说明书

商业化广告产品方案

# 目录

1 项目背景 ..... 4
1.1 何为广告变现？ ..... 4
1.1.1 列表页常见广告类型 ..... 4
1.1.2 广告常见指标 ..... 4
1.2 酒店业务广告是什么？ ..... 5
1.3 广告如何完成投放？ ..... 7
1.3.1 如何购买广告？ ..... 7
1.3.2 广告投放有哪些场景？ ..... 8
1.3.2 广告投放有哪些位置？ ..... 8
1.3.3 单个广告如何进行 GSP 竞价？ ..... 8
1.3.4 多广告如何进行竞价排序？ ..... 9
1.3.5 如何判定投放结束？ ..... 10
1.3.6 广告效果如何展示？ ..... 10
1.3.7 广告如何计费？ ..... 11
1.4 广告现状需要了解哪些？ ..... 11
1.4.1 pos（位置）纬度 ..... 11
1.4.2 st（场景）纬度 ..... 11
1.4.3 日预算消耗纬度 ..... 12
2 项目目标 ..... 13
2.1 如何发现问题？ ..... 13
2.2 优先解决什么问题？ ..... 13

2.3 如何拆解问题? ..... 14
2.3 如何制定目标? ..... 15
3 项目范围与风险 ..... 17
3.1 产品说明 ..... 17
3.2 涉及合作方 ..... 17
3.3 项目风险 ..... 18
4 项目方案 ..... 19
4.1 业务流程图 ..... 19
4.2 字段说明 ..... 19
4.3 商业化后台配置说明 ..... 20
4.3.1 广告竞争模式配置 ..... 20
4.3.2 竞价系数配置(广告类型) ..... 21
4.4 搜索竞价排序说明 ..... 22
5 项目效果 ..... 24
5.1 项目进度 ..... 24
5.2 效果数据 ..... 24
6 项目复盘 ..... 26
6.1 项目流程 ..... 26
6.2 项目优化点 ..... 26

# 1 项目背景

## 1.1 何为广告变现?

商户通过商家端选择并购买想要投放的广告，平台根据商户的付费情况、用户的搜索偏好以及平台和广告的利益制定竞价、排序规则，展示给用户。用户根据自身需求产生搜索召回（曝光）、点击、下单等行为，平台收集用户效果数据，根据规则扣费，返回给商家。

其中，商户的广告投放和用户的行为效果数据进入平台后，其实是一个黑盒，广告变现的目的就是在这个黑盒中，实现各方利益最大化。

### 1.1.1 列表页常见广告类型

CPC：cost per click，按点击计费

CPM：cost per mille，按曝光计费

CPT：cost per time，按时间计费

CPS：cost per sale，按订单计费

### 1.1.2 广告常见指标

曝光量：uv，单用户召回次数

点击量：uv，单用户点击次数

日预算：商户当天投放广告设定的花费最大值

订单量：用户下单量

间夜量：一个订单可能有多个间夜

消耗：广告总费用

底价：商户单房出价

GMV：平台总卖价

平台佣金：平台赚取的费用，=GMV-总底价-促销

CTR：点击率，=点击 uv/曝光 uv

CVR：转化率，=订单量/点击 uv

ROI：GMV/消耗

ADR：GMV/间夜量

## 1.2 酒店业务广告是什么？

基于前面对广告的理解，我们打开酒旅软件后，点击酒店，会出现一个酒店搜索框，一般会默认选择你的定位附近，当天入住，次日离店。

**为了更好的理解酒店广告，我们先了解一下酒店的基本知识：**

点击 酒店查询 进入的页面被成为【列表页】，该页面按照算法逻辑展示酒店排序，该页面展示的酒店被称为【M 酒店】。

点击一家 M 酒店，进入的页面被称为【详情页】，该页面下会展示该酒店的不同房型，被称为【M 房型】。

下拉 M 房型，会得到新的列表，该列表的酒店被称为【S 酒店】，为不同供应商提供的酒店，对应的房型也被称为【S 房型】。

以上，可以总结出，M 酒店是众多 S 酒店的合集，而用户下单的纬度，实际是对 S 酒店下单，订单信息归属于对应的供应商。

**那么广告应该是落在什么纬度呢？**

广告的购买和最终计费是落在 S 酒店纬度的，但是不同广告会根据不同维度进行效果数据归因。

比如：CPC、CPM 广告是根据用户在列表页的行为产生计费的，因此用户只要在列表页的 M 酒店纬度产生了行为效果，则产生广告费用，计费按照 S 酒店的账户扣费；

CPS 广告是根据用户的下单行为产生计费的，因此用户需要在 S 酒店纬度产生了下单行为，才会产生广告费用，计费仍然按照 S 酒店的账户扣费。

**如何区分广告订单和平台订单？**

广告单是由于广告带来的流量产生的，比如 CPC 的广告单是因为广告生效且在广告位时，用户点击后下单产生的订单。

平台流量带来的订单为平台单。

## 1.3 广告如何完成投放?

以 CPC 广告为例，即按点击计费，目前的广告流转如下：

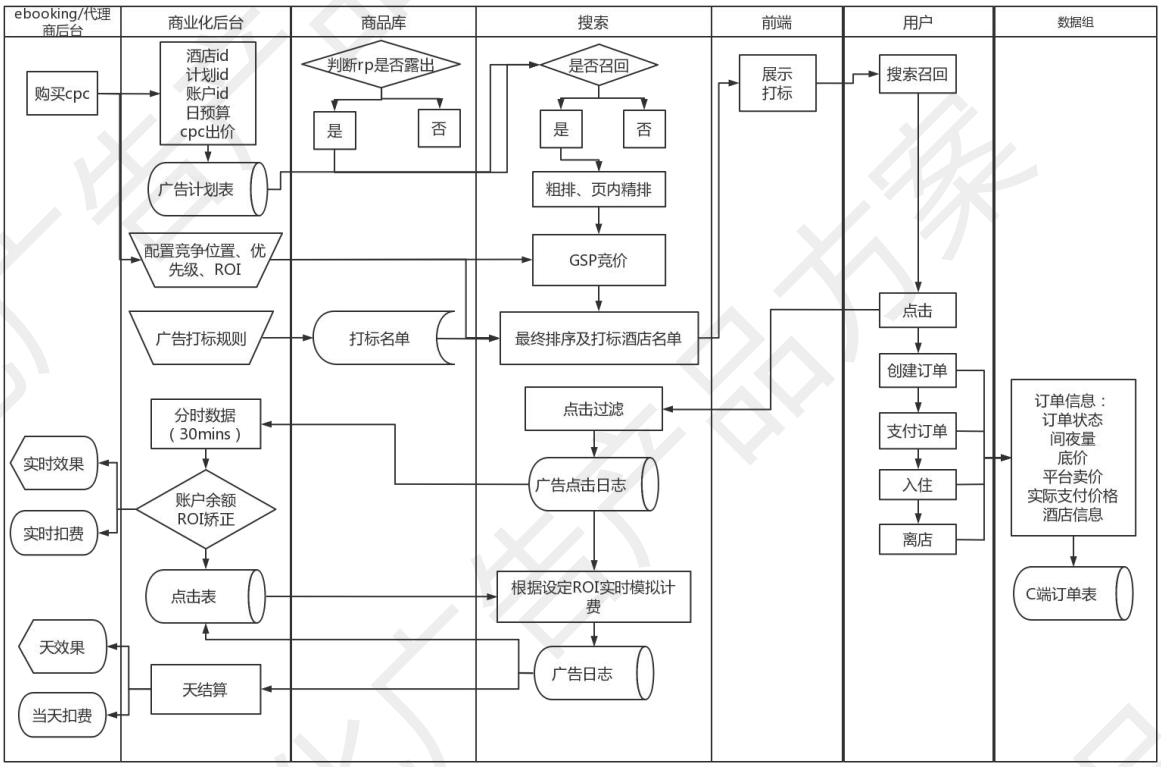


### 1.3.1 如何购买广告?

商户投放广告可以通过单个酒店、代理商或者集团进行购买。

一般来说，商户使用 ebooking 系统购买，代理商和集团使用代理商后台购买，因此会有酒店账户和代理商账户的区分。

首先，酒店个体要满足广告投放资质，由系统审核，部分新入驻平台的酒店可能需要运营手动审核；

其次，审核通过的酒店，不论是商家个人还是集体购买广告，都需要在保证【账户余额】充足的前提下设定【日预算】、【出价】和【投放时间】。

*其中:*

*【日预算】为当日商户愿意扣费的最大值，假如日预算设定为 100 元，则*

*当日广告扣费最高为100元；*

*【出价】为商户愿意为用户的一次点击行为扣的费用，假如出价为1.5元，则用户一次点击给商家计费1.5（实际情况是小于等于1.5，因为采用了GSP竞价，后面会讲）；*

*【投放时间】即商户想要在哪几天进行投放。*

最后，商户提交，广告订单信息进入商业化后台，开始流转。

### 1.3.2 广告投放有哪些场景？

常规投放：所有列表页场景，具体分为 city、district、area、nearby、poi。

其中，召回只有一个结果且恰好为广告酒店，一般不作为广告场景展示和计费。

特殊渠道流量：sug 大搜、订单中心。

其他区分：if_id、ch、app_from。（了解即可）

通常情况下，代理商后台会根据不同场景配置一些广告系数，例如：某城市或者某商黑名单、竞价系数、日预算最低配置等等，来限制广告投放。

### 1.3.2 广告投放有哪些位置？

CPC 广告往往会给一些特定的位置来放置，比如 1-12 位，往后每 5 位为广告位。其中，第一位会有特殊逻辑。CPC 第一位往往单独出价和竞价。

此外，还会有价格、距离和星级用户的限制，比如前 3 位召回的结果距离不能超过 5km 等，来保证用户体验。（了解即可）

### 1.3.3 单个广告如何进行 GSP 竞价？

这里涉及到搜索的部分。

按照流程图，商业化后台会将广告订单信息落在表中，搜索每日拉取全量数据进行使用，同时还会读取商业化后台对于广告优先级、位置、场景等配置，来综合进行竞价排序。

竞价广告（CPC）往往采用 GSP 竞价：

1、基础竞价公式：

eCPM=bid*pctr*竞价排序系数；

CPC（扣费）= 下一位的 eCPM/pctr + 0.01；

gsp=min(bid, max(base，CPC))

~~Cost0=min/max(gsp，bid*random(A,B))，（竞价 bid）~~

~~Cost1= max(cost0,0.01)*ClickTimes（最终扣费）~~

2、干预竞价的特殊配置（了解即可）

- CPC 流量计费调控

公式中的 cost0 的计算，min/max、random（A，B）

- CPC 流量提权配置

指定 CH、渠道、广告类型、场景下的广告在竞价排序中置顶

- 竞价排序系数

指定渠道、场景增加竞价排序系数

- ROI 调控相关

直接影响 bid

### 1.3.4 多广告如何进行竞价排序？

这里仍涉及到搜索的部分。

列表页对酒店进行排序时，会考虑到广告因素，即在粗排和精排部分加入广告竞价。以前 12 位为例，在无优先级的情况下，CPC 可以正常放置，具体竞价

逻辑采用 eCPM 竞价，公式如下：

CPC eCPM=pctr*gsp bid*竞价系数

CPM eCPM=gsp bid*竞价系数

CPS1 eCPM=pctr*pcvr*单订单广告佣金

CPS2 eCPM=pctr*pcvr*单间夜广告佣金*入住天数

**eCPM 最大者得到对应位置。**

### 1.3.5 如何判定投放结束？

这里有由商业化后台和搜索同步判断，其中搜索为实时判断，商业化后台为离线判断。

**1、搜索实时判断：**

搜索在投放时需要判断计划状态，同时模拟计算扣费。

因为用户的点击数据是搜索先拿到的，落在了搜索的广告点击日志中，搜索可以根据 gsp bid 实时判断扣费，若累计扣费大于等于账户余额，暂停投放

**2、商业化后台离线判断**

正如流程图中，搜索的模拟扣费实时落在搜索的广告日志中，商业化后台每半小时拿一次数据，来实时进行数据矫正（根据 ROI 矫正数据，这里了解即可），并将矫正后的计划状态、预算、账户余额同步给搜索。

### 1.3.6 广告效果如何展示？

一般情况下，会给商户实时展示曝光、点击、订单、平台卖价、ROI。

这部分数据的展示有两种：

1、实时展示

商业化后台根据矫正后的分时数据实时展示给商户端

2、天展示

商业化后台完成天结算后，将前一天的数据展示给商户。

### 1.3.7 广告如何计费?

计费方式一般为天结算。

商业化后台根据搜索的广告日志，在第二天凌晨对当天的广告费用进行结算。

## 1.4 广告现状需要了解哪些?

### 1.4.1 pos（位置）纬度

| 位置 | 曝光 uv | 点击 uv | CTR | 订单 | CVR | 间夜数 | 广告花费 | ROI | 售价 |
|---|---|---|---|---|---|---|---|---|---|
| 1 | 11739098 | 797894 | 6.80% | 50468 | 6.33% | 63639 | 2292497.61 | 5.94 | 13626479 |
| 2 | 11027486 | 709518 | 6.43% | 30365 | 4.28% | 37948 | 1955869.92 | 4.11 | 8036336 |
| 3 | 6847973 | 323127 | 4.72% | 12299 | 3.81% | 15635 | 709958.29 | 4.73 | 3357544 |
| 4 | 8347136 | 302726 | 3.63% | 12290 | 4.06% | 15053 | 754244.3 | 4.15 | 3132093 |
| 5 | 6181556 | 170244 | 2.75% | 6357 | 3.73% | 7928 | 352639.3 | 4.68 | 1650478 |
| 6 | 7561785 | 192269 | 2.54% | 6562 | 3.41% | 8379 | 454450.08 | 3.99 | 1813265 |
| 7 | 5114557 | 96909 | 1.89% | 3192 | 3.29% | 4038 | 201226.71 | 4.24 | 852550 |
| 8 | 4060069 | 65250 | 1.61% | 1933 | 2.96% | 2463 | 125512.89 | 4.30 | 539655 |
| 9 | 5102190 | 77935 | 1.53% | 2240 | 2.87% | 2843 | 168911.82 | 3.68 | 622156 |
| 10 | 3449635 | 43223 | 1.25% | 1204 | 2.79% | 1574 | 77905.4 | 4.55 | 354506 |
| 11 | 3239432 | 35443 | 1.09% | 942 | 2.66% | 1221 | 61908.98 | 4.50 | 278596 |
| 12 | 2555407 | 23622 | 0.92% | 597 | 2.53% | 793 | 38246.88 | 4.45 | 170246 |

### 1.4.2 st（场景）纬度

| 场景 | 曝光 uv | 点击 uv | CTR | 订单 | CVR | 间夜 | 广告花费 | ROI | 售价 |
|---|---|---|---|---|---|---|---|---|---|
| area | 661441 | 67039 | 10.14% | 1558 | 2.32% | 2232 | 163352.21 | 3.71 | 606405 |
| city | 39045766 | 660357 | 1.69% | 11404 | 1.73% | 16622 | 1085089.55 | 3.72 | 4032431 |
| district | 1457096 | 114648 | 7.87% | 3147 | 2.74% | 4368 | 298357.01 | 3.30 | 985816 |
| nearby | 25792954 | 820627 | 3.18% | 70649 | 8.61% | 81802 | 2482925.52 | 6.29 | 15618846 |
| poi | 15348601 | 1235832 | 8.05% | 43935 | 3.56% | 59357 | 3274566.31 | 4.23 | 13844491 |

### 1.4.3 日预算消耗纬度

| 消耗占比 | 占比 |
|---|---|
| 0-0.05 | 0.60% |
| 0.05-0.1 | 0.64% |
| 0.1-0.15 | 0.86% |
| 0.15-0.2 | 1.31% |
| 0.2-0.25 | 1.41% |
| 0.25-0.3 | 1.54% |
| 0.3-0.35 | 1.85% |
| 0.35-0.4 | 2.20% |
| 0.4-0.45 | 2.63% |
| 0.45-0.5 | 3.26% |
| 0.5-0.55 | 3.20% |
| 0.55-0.6 | 3.99% |
| 0.6-0.65 | 4.09% |
| 0.65-0.7 | 4.26% |
| 0.7-0.75 | 5.20% |
| 0.75-0.8 | 5.90% |
| 0.8-0.85 | 6.73% |
| 0.85-0.9 | 8.58% |
| 0.9-0.95 | 9.05% |
| 0.95-1 | 32.70% |

其中，消耗占比=总消耗/日预算。

拉取字段：m 酒店 id、日预算、总消耗，计算得出消耗占比，通过透视获得以上数据。可以发现，有 60%左右的商户，消耗占比在 90%以内。

商业化广告产品方案

# 2 项目目标

## 2.1 如何发现问题?

首先要对业务线大背景有深刻把握，业务线的目标是今年的广告费用，划拨为业务绩效，因此对于 CPC 而言，整体目标为提升 CPC 的广告收入。

**拆解问题:**

- 商户端，如何提升?
- 用户端，如何提升?
- 平台商业化团队，如何合理制定规则?

**回答问题:**

商户端：提升投放量、提升商户日预算、提升商户出价

用户端：提升点击量

广告端：尽可能使广告露出

**透过现象看本质:**

商户关注的指标是 ROI 和 GMV，那么想让商户多花钱，就要提升 ROI 和 GMV。

提升用户的点击行为，则需要 1）尽量使推荐酒店满足用户需求；2）尽量高位展示（前几个位置的点击率更高）。

广告端：在保证平台利益的同时，尽可能增加广告。

## 2.2 优先解决什么问题?

当全部的问题列出来，不能用一个方案完全解决的时候，就要根据可以选择的方案，优先进行对整个团队收益最大的方案。

拉取【商户投放量】的时间分布数据，去掉新增商户对整体数据的影响，可以发现，在节假日和寒暑假期间，商户投放数量降低了 18%左右。进一步看这

部分商户的产单情况会发现，即便这部分商户在节假日和寒暑假期间没有投放CPC广告，订单量反而增加了5%左右，ROI增长0.9%。这说明，该部分酒店本身产单能力较强，在节假日和寒暑假这种住宿旺季期间，并不需要通过投放广告来提升流量。

拉取商户【ROI】的数据发现，38.5%的酒店ROI低于3.8，仍有提升空间。

拉取商户【日预算消耗】的数据发现，60%的商户每日的消耗占比在90%以下，仍有提升空间。

拉取商户【产单的渠道】数据发现，CPC的广告单占比仅有2.5%，而列表页产单占比为62%，广告单量仍有提升空间。

拉取用户在各个位置的【点击】情况来看，前4位的点击率大于3%，转化率大于4%，均高于平均，前4位已经是广告位，提升空间有限。

结合以上数据分析结果，商户的投放量、广告消耗、广告单、GMV以及ROI都有提升空间，但是目前用户的浏览体验更多依赖于现有算法，商业化规则也比较成熟，改动以后可能会产生难以评估的影响，因此优先选择对商户端优化。

## 2.3 如何拆解问题？

进一步拆解商户不投放的原因。

前面提到，商户在旺季不投放的原因，主要是因为在没有广告流量的扶持下，仅依靠平台流量，订单、GMV、ROI都可以上涨，如果想吸引商户在旺季继续投放广告，则需要提升商户的订单、GMV和ROI。

通过前面的数据分析可以看到，广告单占比仅有2.5%，而列表页产单占比有62%，因此可以破除CPC的限制（因为CPC的弊端在于必须将订单归因到

点击才可以计入广告单），采用 CPC 升级 CPS 的方式，来提升商户的广告单量。这么做的好处在于：（**可以拆成对于正在投放和未投放的商户两部分**）

1）广告单占比增加，进而 GMV、ROI 上升；

2）不仅可以使用 CPC 的广告位，同时放开了其他位置；

3）订单可控，可以根据目标 ROI 来控制广告单量；

4）采用订单计费，商户产单增加的同时，广告消耗随之增加；

5）对商户采用订单计费更能让商户感知物有所值，吸引商户继续投放。

最终确认，采取的方案为在旺季时，采用 CPS。但是这时候的 CPS 并不是传统意义上的 CPS，是 CPC 的升级，仍包含日预算和 GSP 竞价，唯一不同的是采用订单计费。

## 2.3 如何制定目标?

以上，我们确认了问题的切入点是提升旺季的广告投放量，解决手段是在旺季采用 CPS 计费的方式，那么【预期收益目标】如何进行预测呢?

前面提到，我们将 CPC 升级为 CPS 的目的，是为了提升商户订单的同时，提升广告消耗。列出需要提升的指标：商户投放量、广告单量、GMV、ROI、广告消耗。

- 想要预测【商户投放量】的提升，需要看能给这部分商户提升的 ROI 和订单量增长是否可以超过平台流量带来的增长；
- 想要预测【广告单量】、【GMV】需要看可以可以归因到 CPS 的广告单以及流量提升带来的单量；
- 想要预测【ROI】需要看提升后的 GMV 和广告消耗；
- 想要预测【广告消耗】需要看广告单量和单订单的出价。

**因此，决定以 ROI 增长为目标，确定商户出价，进而预测以上数据。**

根据 $\mathrm{ROI} = \frac{\mathrm{GMV}}{\mathrm{cost}} = \frac{\text{订单量}*\text{单订单卖价}}{\min\text{（广告消耗，日预算）}}$

得出广告消耗 $= \min\left(\frac{\text{订单量}*\text{单订单卖价}}{\mathrm{ROI}}, \text{日预算}\right)$

拉取历史数据进行分析，确定每日可以计入广告单的订单量以及单订单卖价作为参考，同时对 ROI 分档次进行提升，提升分档如下：

| 历史 ROI | 预计增长 |
|---|---|
| 0-5 | 50% |
| 5-10 | 30% |
| 10-20 | 10% |
| 20- | 5% |

根据以上数据返推出广告消耗。

根据广告消耗=订单量*单订单佣金，计算出商户应该对单个订单的出价；

根据单订单费率=单订单佣金/单订单卖价，计算出该酒店的单订单费率。

**最终通过数据校对，发现历史 ROI 为 4.7，调整后平均 ROI 为 6.9，上升 46.8%；历史广告消耗为 475.5w，调整后预计消耗 669.5w，消耗增长 40.8%。**

商业化广告产品方案

# 3 项目范围与风险

## 3.1 产品说明

目前 CPC 日预算消耗占比较低，仅有不到 20%的商户可以达到 100%消耗。为了提高投放 CPC 商户的消耗占比，采用 CPS 计费方式，消耗日预算，通过对 ROI 和间夜的控制，来提升消耗。

## 3.2 涉及合作方

| 合作方 | 内容 | 人员 |
| --- | --- | --- |
| 商业化产品 | 总负责人 | |
| 中后台产品 | 系统搭建 | |
| 商业化运营 | 1）计划创建、审核<br>2）销售培训 | |
| 商业化后台 | 1）数据落表、传输<br>2）pc 端页面开发<br>3）订单归因<br>4）分时数据<br>5）天结算 | |
| 搜索研发 | 1）竞价排序<br>2）模拟计费<br>3）广告日志 | |
| 前端 | 广告位打标 | |

商业化广告产品方案

## 3.3 项目风险

**风险 1:订单归因风险**

审计对业务线收入审核时会对逐条广告收入进行订单归因。广告订单必须有相应的广告效果数据可以依赖，比如某订单要归于某个列表页的点击或者曝光上面，否则该订单的广告收入为不合法收入。因此在订单归因时必须对订单的效果数据进行离线矫正，如发生无效果数据的订单要及时进行处理。

**风险 2:费率与 ROI 成反比**

根据计算，可以得到，订单费率=1/ROI，对商家来说，很容易发现其中的规律，因此商家可能会选择更低的费率来提升 ROI。我们首次采用此类 CPS 计费方式，很难把握商家对该情况的接受程度，因此需要持续观察商家对费率的调整，若调整后费率持续降低，则二期考虑从广告流量提升，或直接让商家输入订单出价的方式来收费。直接让商家输入出价时，则需要给出默认出价和最低出价的限制，很考验出价策略。

# 4 项目方案

## 4.1 业务流程图

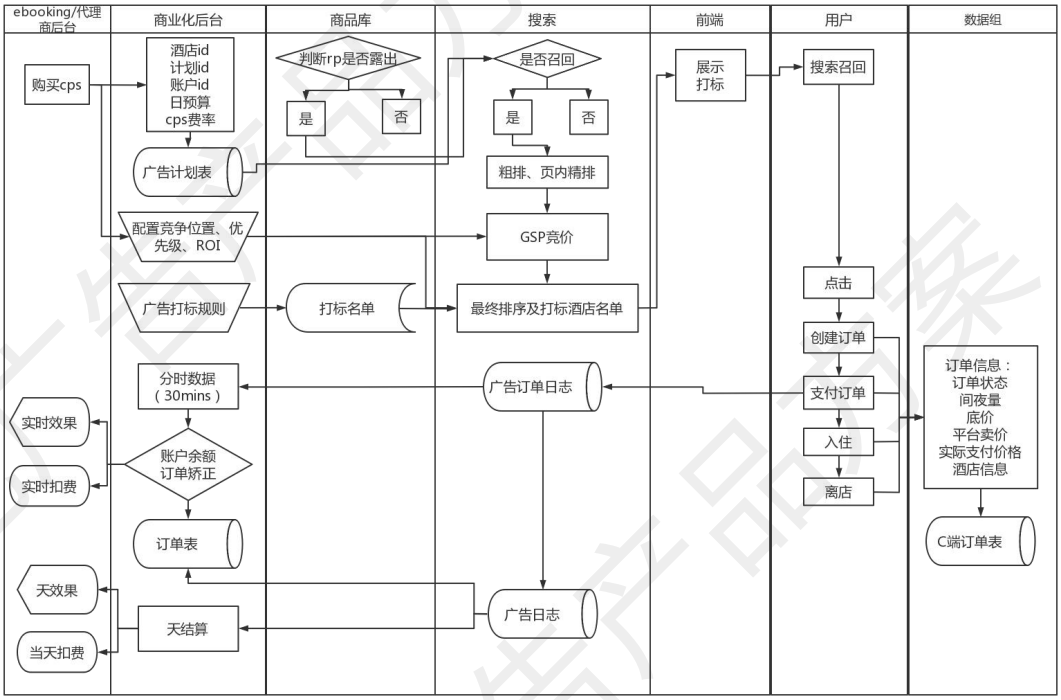


## 4.2 字段说明

商业化后台：

| 字段 | 说明 |
|---|---|
| activity_id=21 | 活动类型 21 作为该产品标识 |
| campaigns_id | 推广计划 id |
| mHotelId | M 酒店 id |
| sHotelId | S 酒店 id |
| state | 状态（2:推广中，4：已暂停，5：已删除） |
| budget | 今日预算 |
| cpsRate | 费率 |

| | |
|---|---|
| cpsBid | 出价 |
| chargingType | 计费方式（0-按点击计费 1-按曝光计费 2-按订单计费） |
| balance | 账户余额 |

**搜索：**

| 字段 | 说明 |
|---|---|
| ad_type=13 | 广告类型 13 作为该产品标识 |
| campaign | 推广计划 id |
| Hotel | M 酒店 id |
| balance | 账户余额 |
| cpsBid | cps 出价 |
| cpsGSPbid | GSP 出价 |
| cost | 订单计费 |
| time | 订单/点击产生时间 |
| qid | 单次召回/点击唯一标识 |
| pos | 位置 |
| st | 场景 |

## 4.3 商业化后台配置说明

### 4.3.1 广告竞争模式配置

广告竞争模式中，添加 “CPS 优先（流量风帆优先）”。

商业化广告产品方案

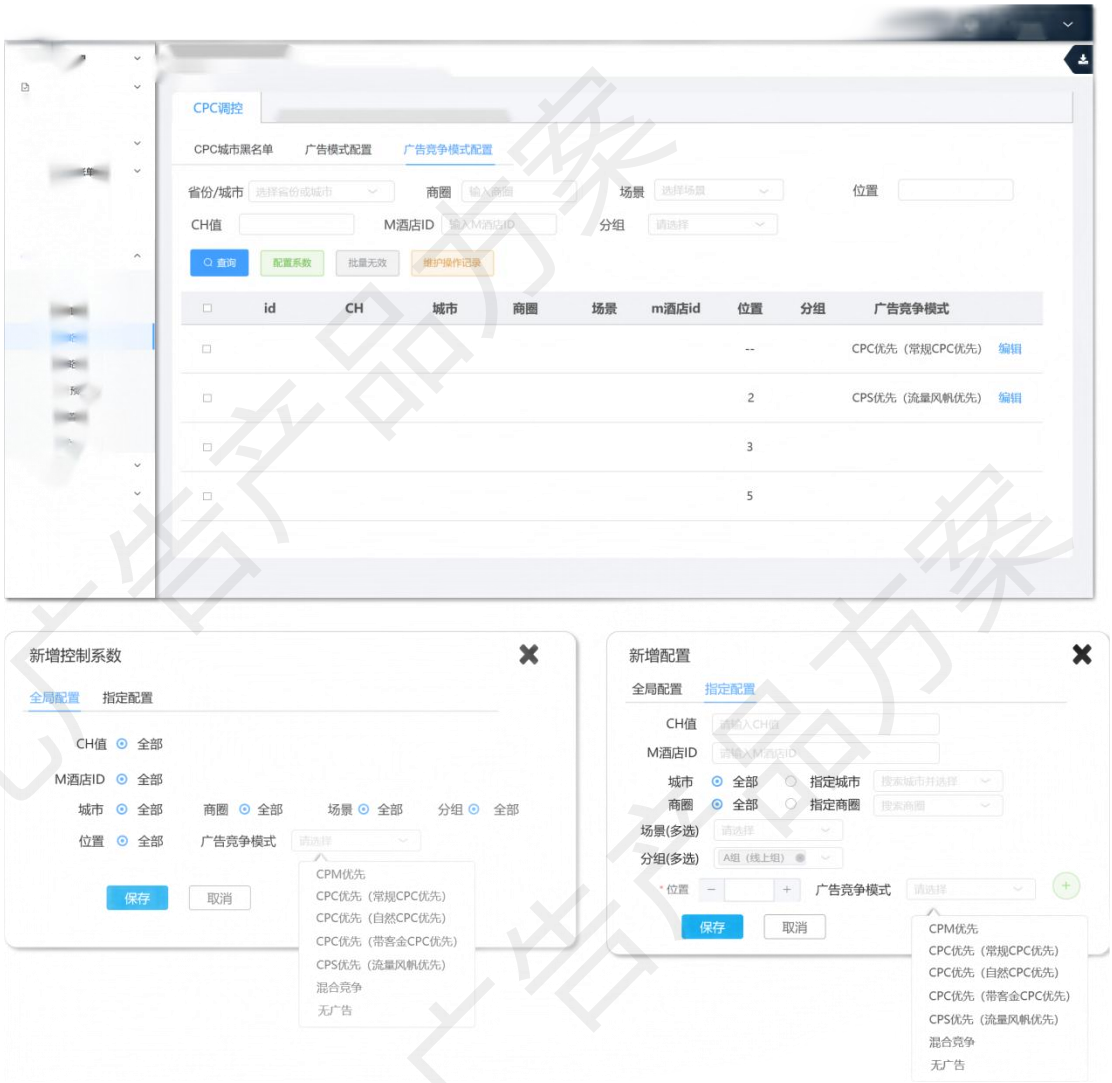


**1、配置说明：**

新增控制系数，全局/指定配置中，广告竞争模式下拉增加“CPS 优先”，其他逻辑不变。

**2、使用说明：**

传给搜索使用

### 4.3.2 竞价系数配置(广告类型)

广告类型中，新增 “流量风帆” 。

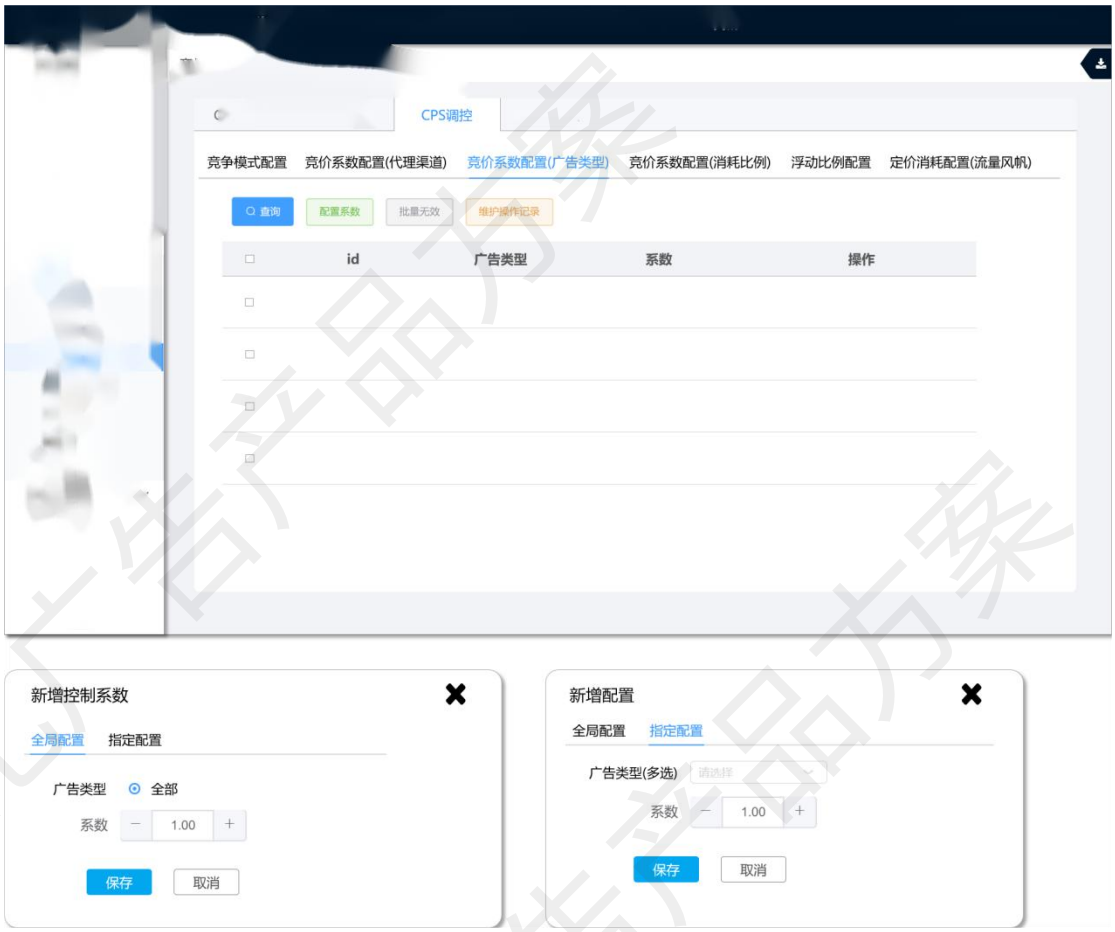


**使用说明**

传给搜索使用

## 4.4 搜索竞价排序说明

全召回排序结果，按可占用位置由上到下插入：

每次搜索按现有自然排序召回结果，计算 ecpm，其中，CPC/CPM/带客金/流量风帆 CPS 均采用 GSP 竞价。

- CPS：ecpm=pctr*pcvr*单订单出价
- CPC：ecpm=pctr*bid（使用原始/倍数 bid）
- CPM：ecpm=bid（使用原始/倍数 bid）

- 自然酒店：ecpm=pctr*pvcr*单间夜平台佣金*入住天数

其中，流量风帆单订单出价由凤巢提供；

pctr、pcvr 使用 MMOE 模型进行学习预测；

入住天数是当次搜索下用户输入的入住天数。

**多个酒店根据 ecpm 竞价结果，按规定位置放入，其中 CPS 插入逻辑如下：**

若第 j 位为流量风帆 CPS 酒店

若无广告酒店，则直接按照流量风帆 CPS 出价由高到低放置；

若有广告酒店，使用 $ecpm_j$ 与其当前位置的广告酒店的 ecpm 值进行比较，找出低于 $ecpm_j$ 的酒店集合 A：

（0:$ecpm_1$，position）

（1:$ecpm_2$，position）

.....

（N：$ecpm_N$，position）

第 j 位可使用酒店集合 A 中的酒店位置。按流量风帆 CPS 的 ecpm 比较，按顺序从高到低插入。

商业化广告产品方案

# 5 项目效果

## 5.1 项目进度

本次需求分别提给：

商业化团队的研发-负责广告中后台、商户端平台搭建和搜索数据交互

商业化团队数据开发-做结算

商业化团队运营-做底价审核

搜索研发-做列表页竞价排序

商业化团队开发+测试 2 周，搜索开发 3 周，测试+联调 1 周，同步进行，最终 4 周上线。前 2 周先开放重庆、成都打烊，后续陆续开放其他城市。定价数据在每个城市的打烊结束后进行调整，稳定后每半年调整一次。

## 5.2 效果数据

根据目前的投放占比以及消耗占比数据，来选择城市。

前两周选择重庆、成都两个投放占比最高的城市，通过 AB 测试来观察两周的效果数据。

**1、整体角度数据**

| | **A 组（对照组）** | **B 组（实验组）** |
|---|---|---|
| 投放商户数增长 | 0.37% | 1.2% |
| 曝光 uv 增长 | 1.23% | 20.21% |
| 点击 uv 增长 | 0.74% | 17% |
| 广告单增长 | 0.19% | 14.1% |
| 平台单增长 | 0.34% | -1.2% |
| 广告消耗增长 | 1.2% | 37.1% |

**2、日预算消耗占比角度**

| 消耗占比 | A 组 | B 组 |
|---|---|---|
| 0-0.05 | 0.51% | 0.16% |
| 0.05-0.1 | 0.56% | 1.04% |
| 0.1-0.15 | 0.89% | 1.51% |
| 0.15-0.2 | 1.09% | 1.44% |
| 0.2-0.25 | 1.25% | 2.20% |
| 0.25-0.3 | 1.59% | 2.49% |
| 0.3-0.35 | 1.91% | 2.46% |
| 0.35-0.4 | 2.01% | 2.29% |
| 0.4-0.45 | 2.32% | 2.84% |
| 0.45-0.5 | 3.70% | 3.19% |
| 0.5-0.55 | 3.11% | 3.68% |
| 0.55-0.6 | 3.57% | 4.41% |
| 0.6-0.65 | 4.22% | 3.68% |
| 0.65-0.7 | 4.12% | 3.84% |
| 0.7-0.75 | 6.20% | 3.82% |
| 0.75-0.8 | 6.90% | 2.95% |
| 0.8-0.85 | 6.75% | 4.15% |
| 0.85-0.9 | 7.51% | 3.46% |
| 0.9-0.95 | 9.06% | 3.65% |
| 0.95-1 | 32.73% | 46.75% |

可以看到整体来看，广告效果数据均有增长，对平台单挤压了 1.2%左右，整体收益为正向。其中，投放商户增长不及预期，但是鉴于打烊城市本身广告投放饱和度较高，因此不作为参考。

消耗占比角度来看，主要挤压了占比为 60%-95%这部分消耗，其余部分增加，整体来看，消耗占比从 77.1%上升到了 84%，整体效果向好。

二期开放铜川市、乌兰察布市，两城市在 cpc 投放中垫底，观察两周后，通过数据发现投放商户数增长 8.1%。

# 6 项目复盘

## 6.1 项目流程

**项目背景：**

目前 CPC 日预算消耗占比较低，仅有不到 20%的商户可以达到 100%消耗。为了提高投放 CPC 商户的消耗占比，采用 CPS 计费方式，消耗日预算，通过对 ROI 和间夜的控制，来提升消耗。

**项目目标：**

通过数据分析【商户投放量】、【ROI】、【日预算消耗】、【产单的渠道】、【点击】，得出最终提升目标为商户投放数和日预算消耗占比。

**项目动作：**

目标预测

定价测算

商业化后台系统搭建

搜索竞价排序

**项目结果：**

商户投放占比较低城市打烊结果：投放商户数增长 8.1%。

商户投放占比较高城市打烊结果：消耗占比从 77.1%上升到了 84%，整体效果向好。

## 6.2 项目优化点

**1、消耗占比上**

通过最终结果的数据分析发现，低消耗的商户数也有所上升，后续可以考虑单独分析这部分酒店，观察一下是定价的问题还是商户产单能力的问题。

**2、投放商户数量上**

并未及预期，后续还需要运营和销售配合，进一步宣传该广告产品。

**3、定价测算上**

目前采用的是人工定价，定价参考因素成熟后，可以跟算法团队合作，通过算法模型进行定价。

**4、流量提升上**

该产品目前已经跑通，对整体收益和转化是正向的，可以考虑对该产品进行针对性提流，合理分配流量，使得收益最大化。

商业化广告产品方案