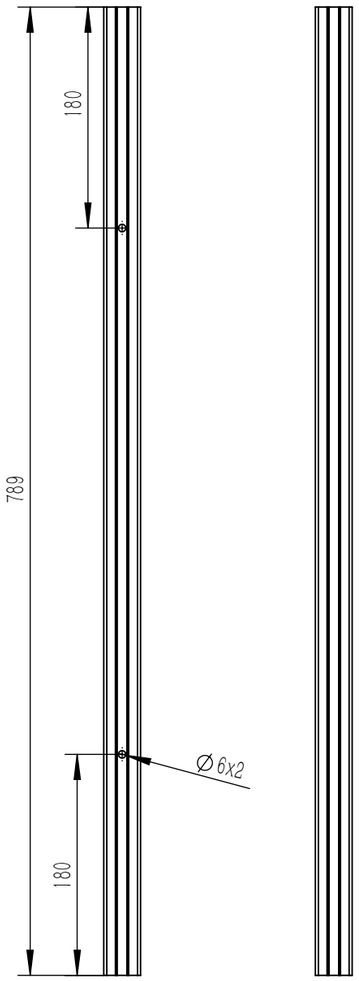

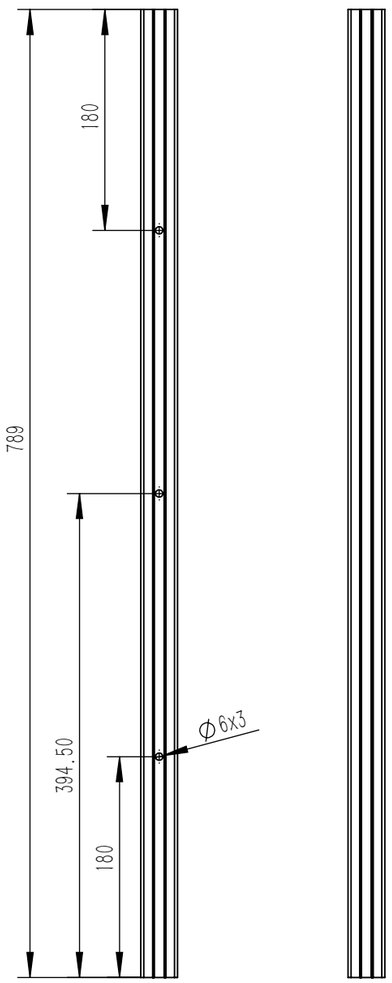

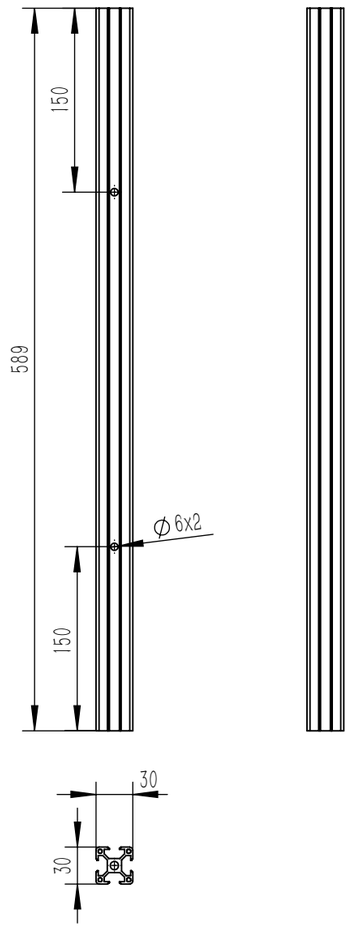

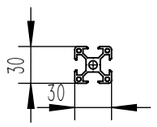

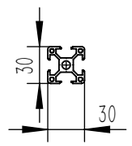

						6063-T5		
标记	处数	分区	更改文件号	签名	年 月 日	阶 段 标 记	重量	比例
设计	赵朝华		标准化		2021/6/4		0.513	1:5
校核			工艺					
主管设计			审核					
			批准			共 1 张 第 1 张	版本	

横杆&短横杆

0002

替代

零件代号

借(通)用件登记

描图

描校

旧底图总号

底图总号

签字

日期