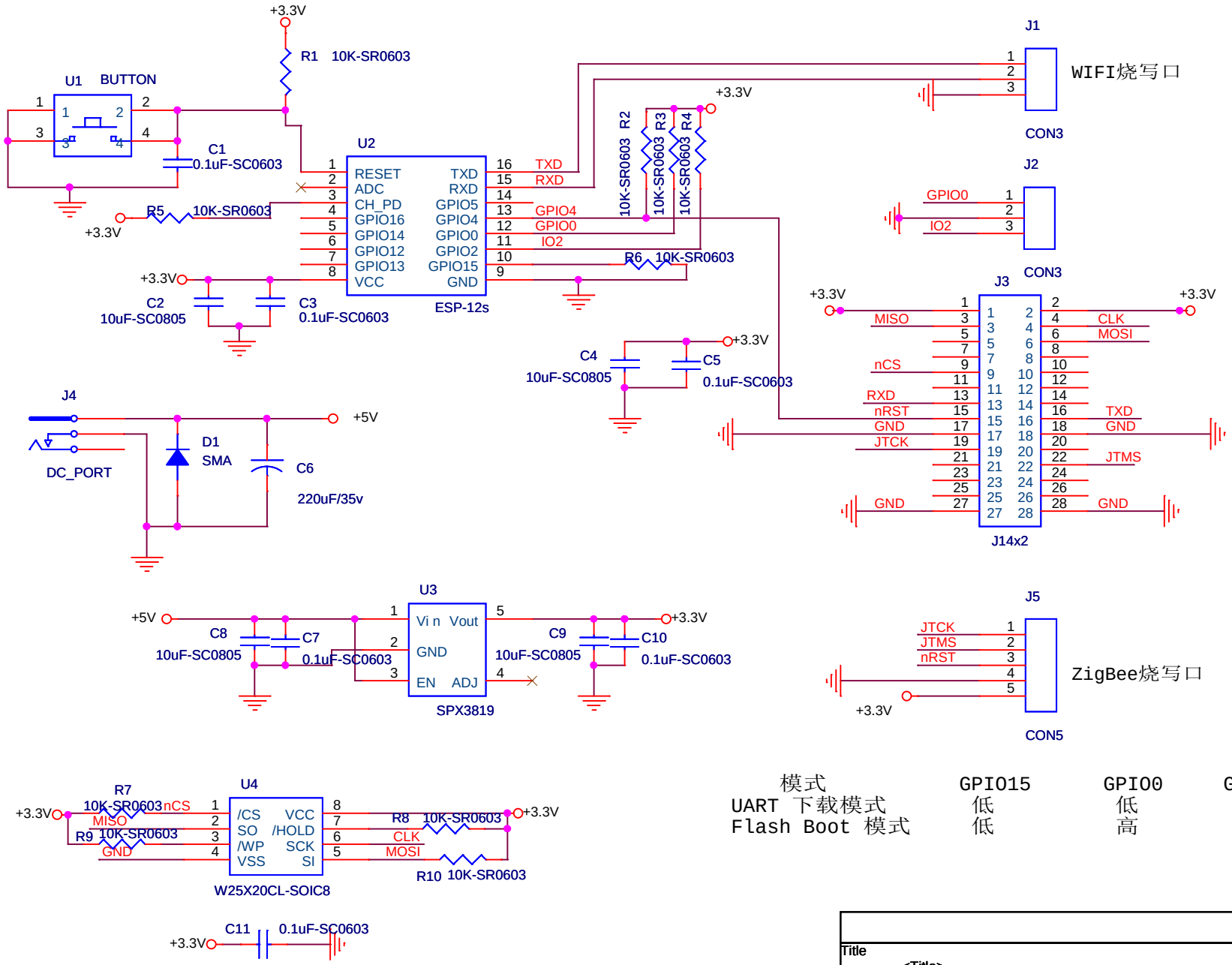


| 模式 | GPIO15 | GPIO0 | GPIO2 |
|---|---|---|---|
| UART 下载模式 | 低 | 低 | 高 |
| Flash Boot 模式 | 低 | 高 | 高 |

| | | |
|---|---|---|
| Title <Title> | | |
| Size A | Document Number <Doc> | Rev <RevCode> |
| Date: Friday, March 17, 2017 | Sheet 1 of 1 | |