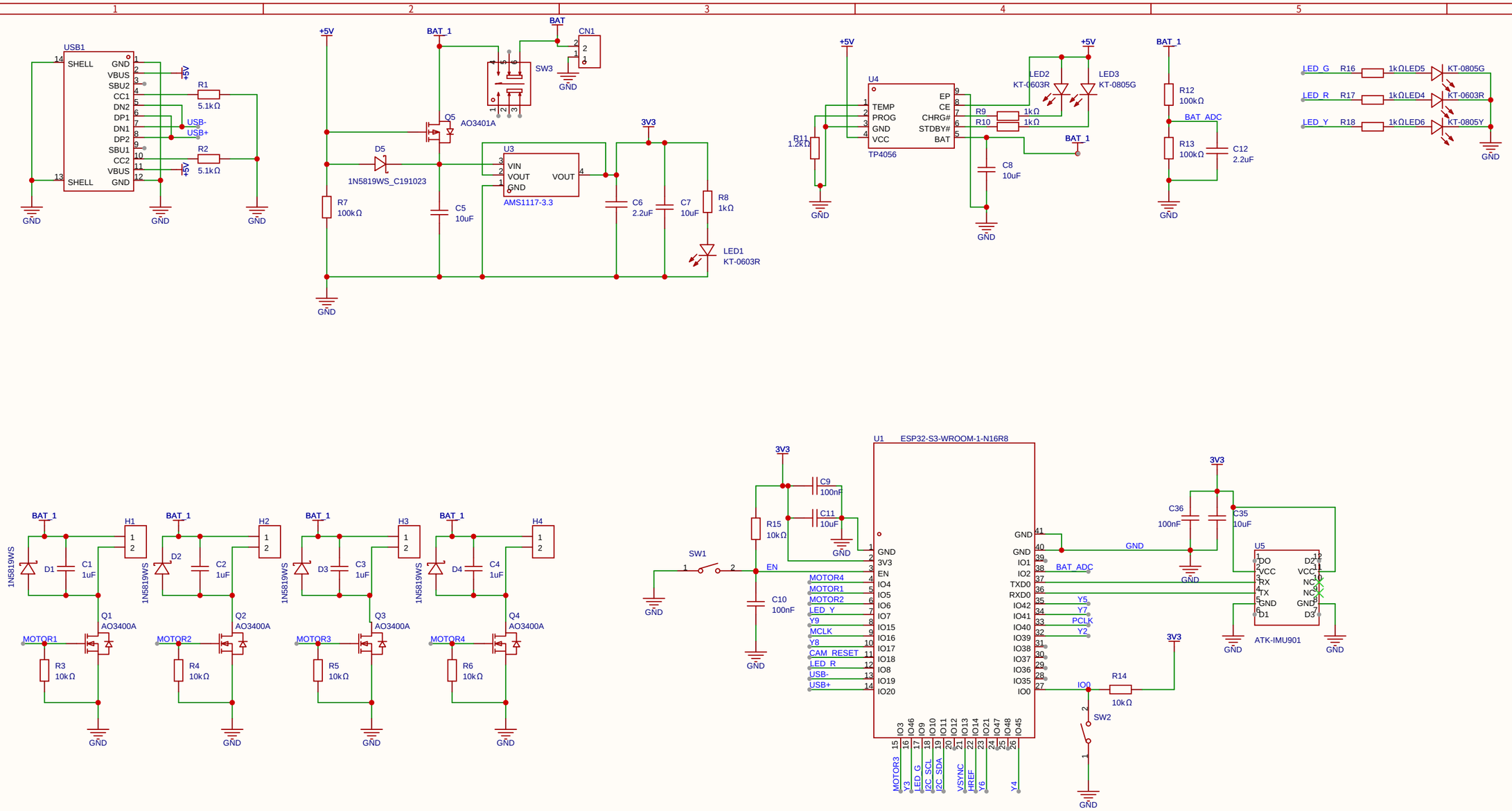

原理图	Schematic1_1	创建日期	2025-12-27
		更新日期	2026-02-22
板子	Board1	图页	P1
绘制		无人机1.3	
审阅			
	版本	尺寸	页 1 共 1
嘉立创EDA	V1.0	A4	嘉立创EDA