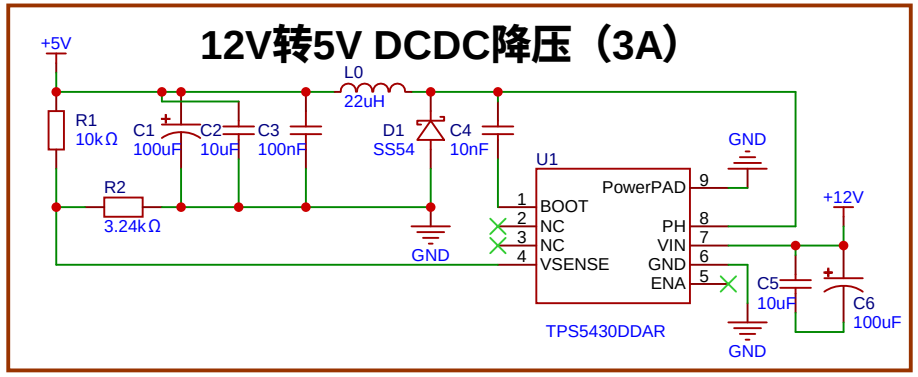

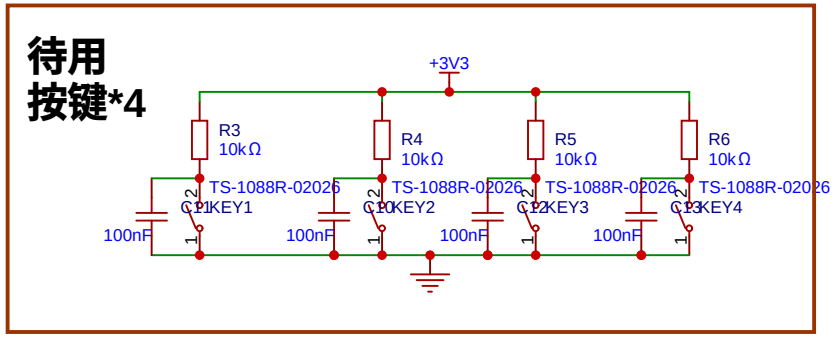

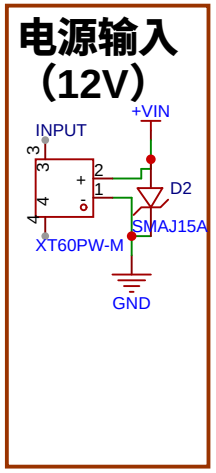

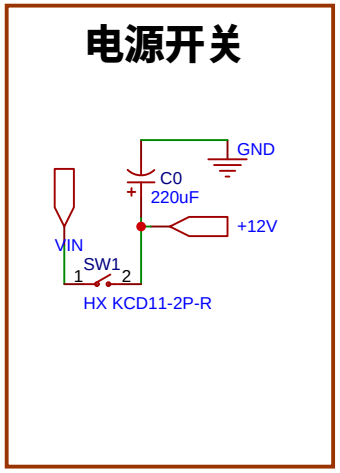

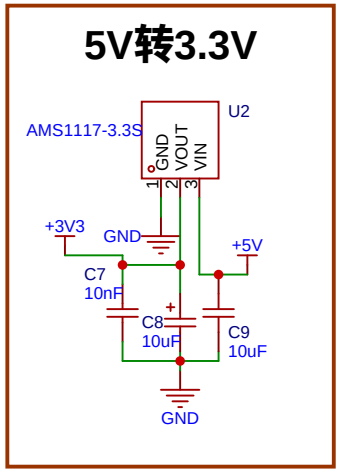

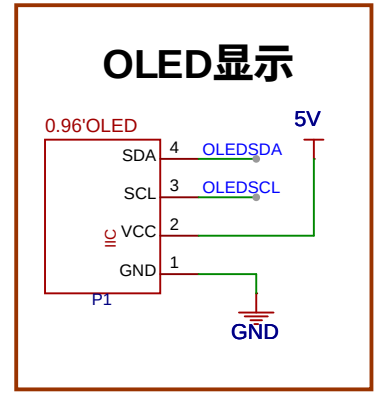

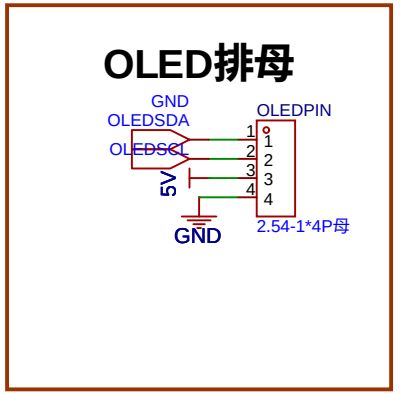

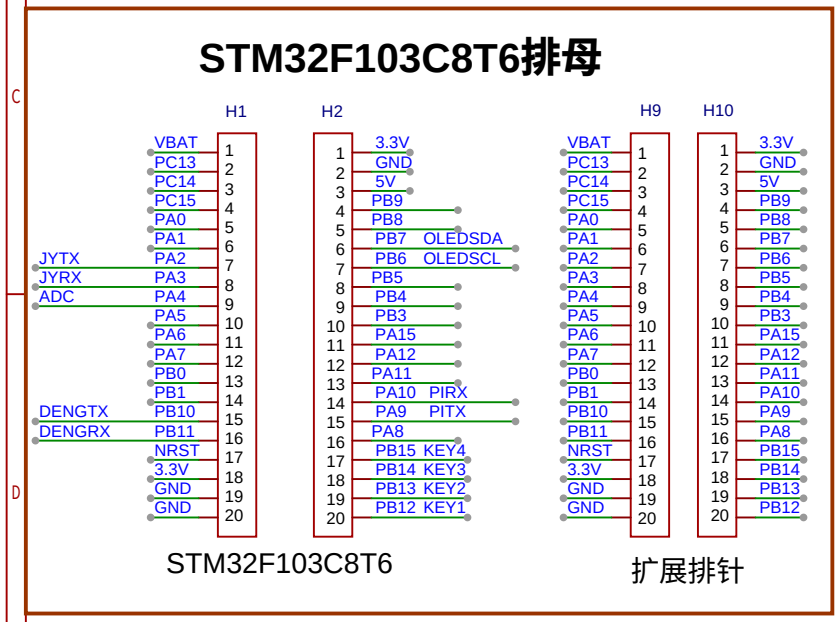

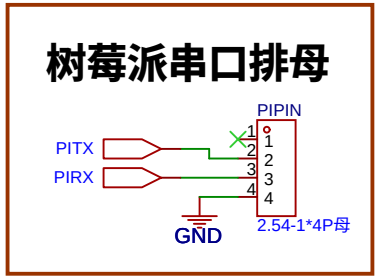

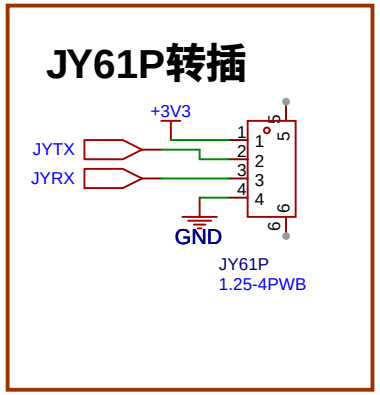

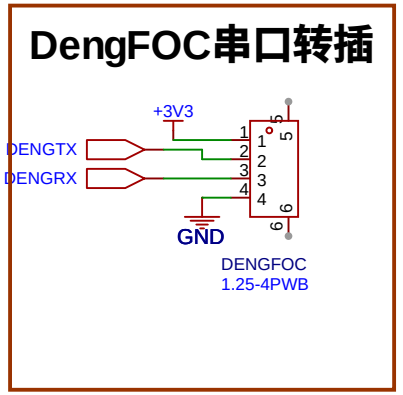

原理图	Schematic1	创建日期	2026-03-14
		更新日期	2026-03-16
板子	Board1	图页	P1
绘制		张么哥的扩展板	
审阅			
		版本	尺寸	页 1 共 1
嘉立创EDA		V1.0	A4	嘉立创EDA