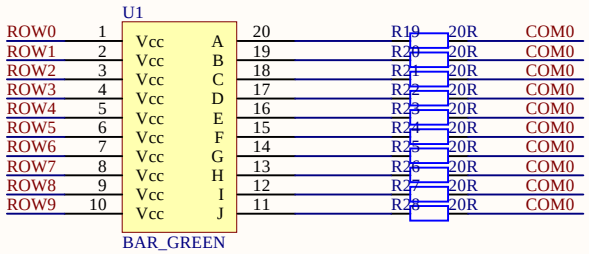

绿色血条*LED*接口

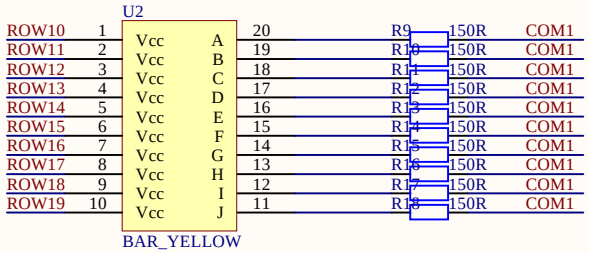

黄色血条*LED*接口

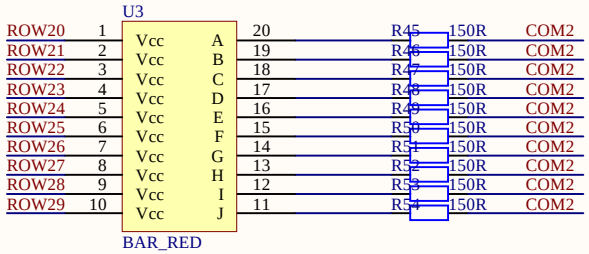

红色血条*LED*接口

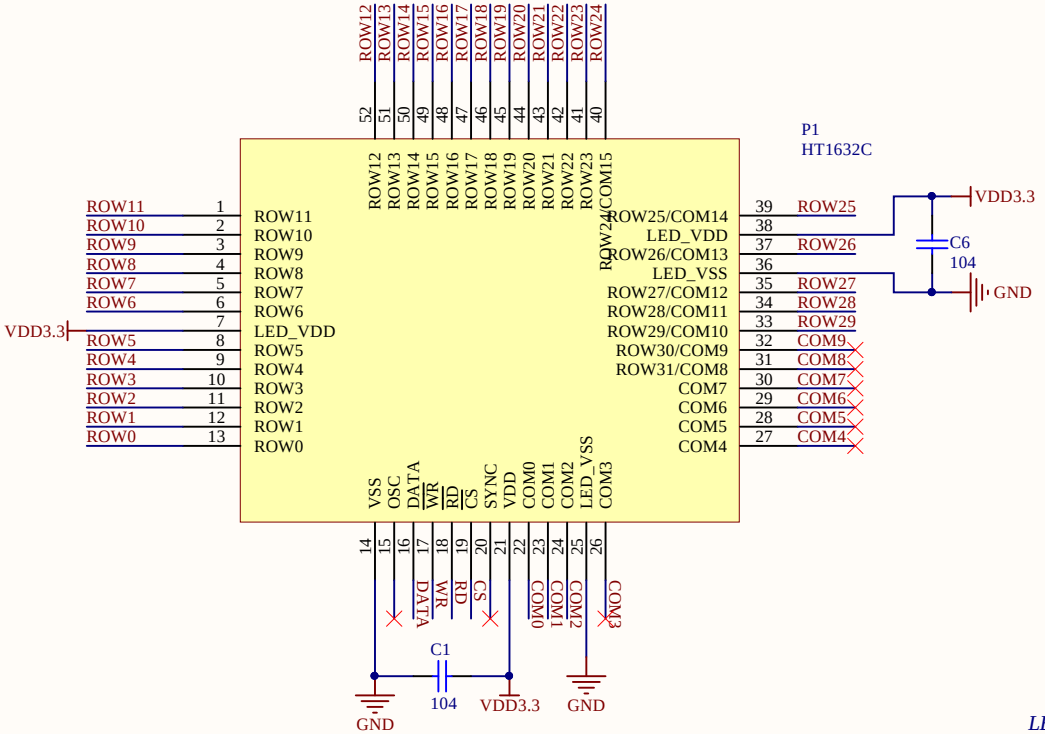

*LED*控制芯片电路

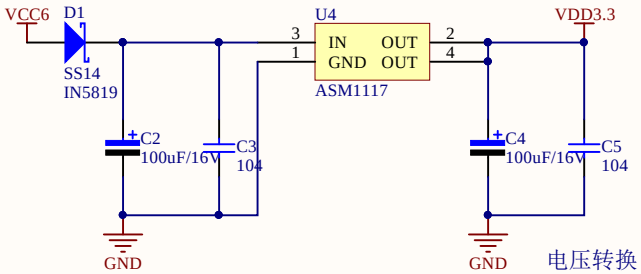

电压转换

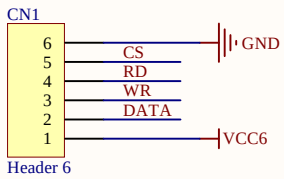

*MCU*控制接口

Title		
Size A4	Number	Revision
Date: 2017/10/29星期日		Sheet of
File: E:\Document\..\blood_bar.SchDoc		Drawn By: