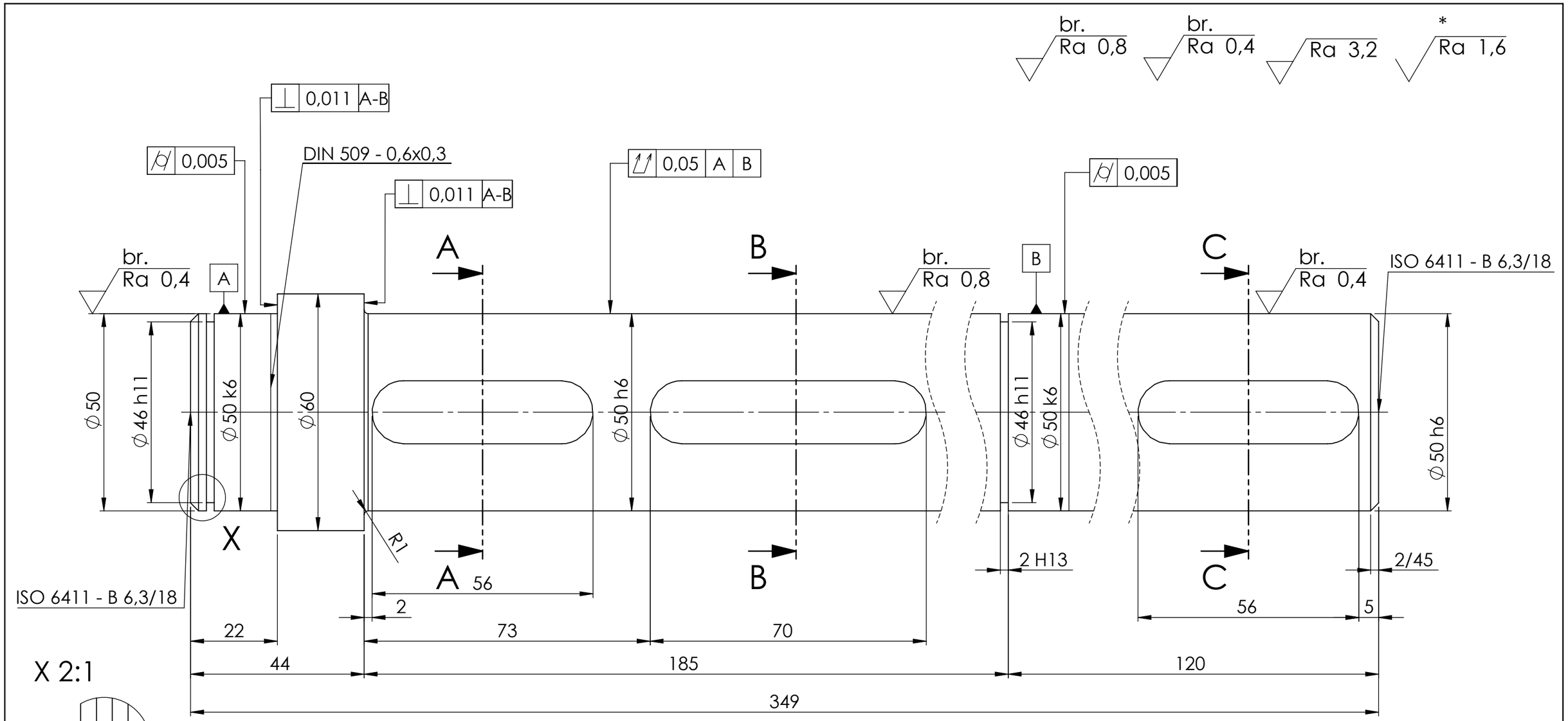

X 2:1

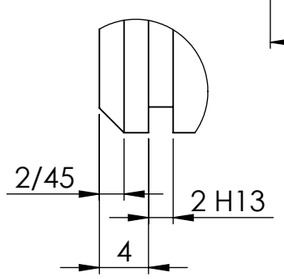

Prerez A-A
1:2

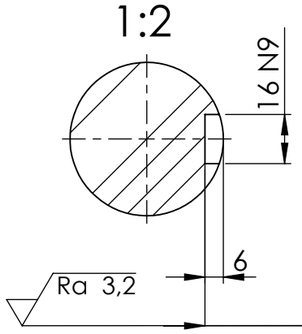

Prerez B-B
1:2

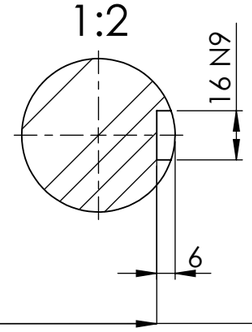

Prerez C-C
1:2

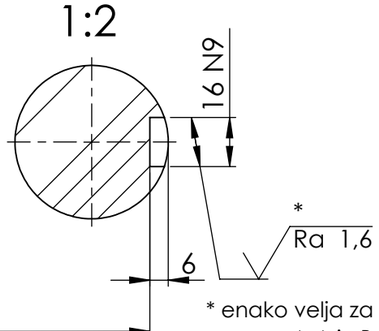

* enako velja za prereza A-A in B-B

2 H13	0,14
	0
16 N9	0
	-0,043
Ø46 h11	0
	-0,16
Ø50 h6	0
	-0,016
Ø50 k6	0,018
	0,002
Mera	Odstopki

Ozn.	Sprememba	Dne	Ime

Splošne tolerance: Srednje

Površinska hrapavost: ISO 1302

	Datum	Ime
Izdel.	25. 05. 2019	Perne Ž.
Kontr.		
K. std.		

Univerza v Ljubljani
Fakulteta za strojništvo

Merilo: 1:1 | Poz. | Masa: 5,36 kg

Material: E295

Naziv: **Gred 2 Ø60x349**

Št. risbe: **23170029.04**

List 1 / 1 L.

Nadom. | Nadom. z.

SOLIDWORKS Educational Product. For Instructional Use Only.