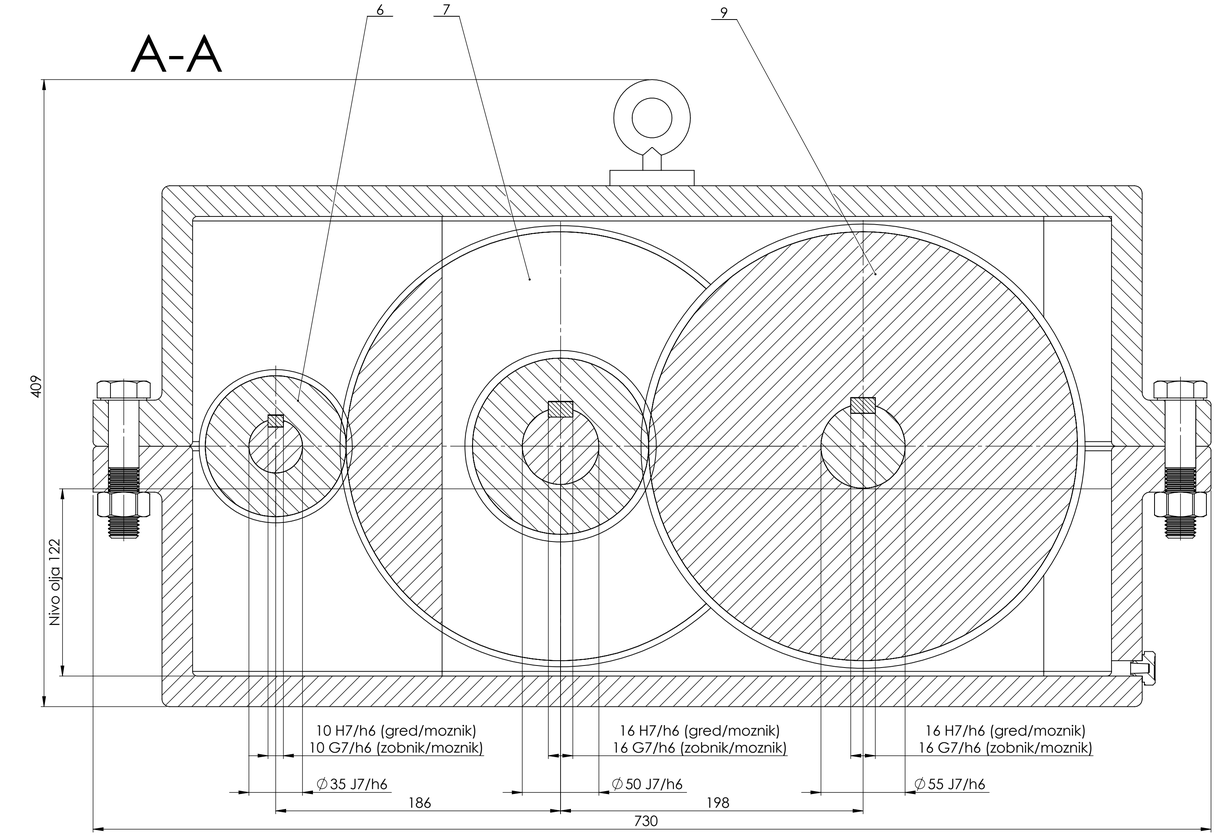

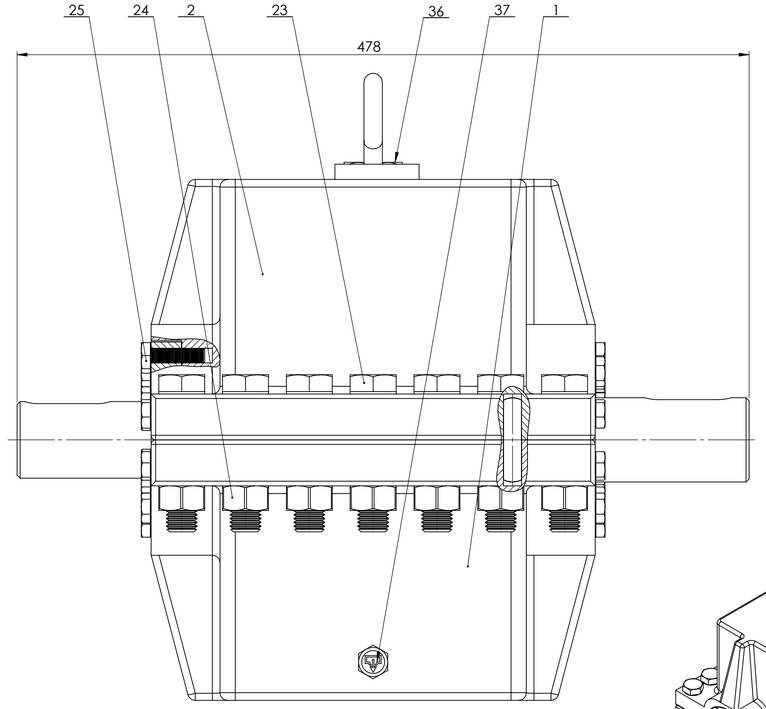

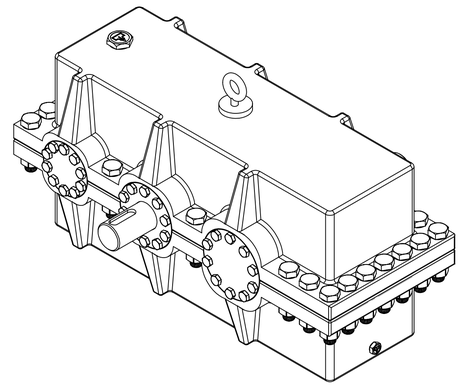

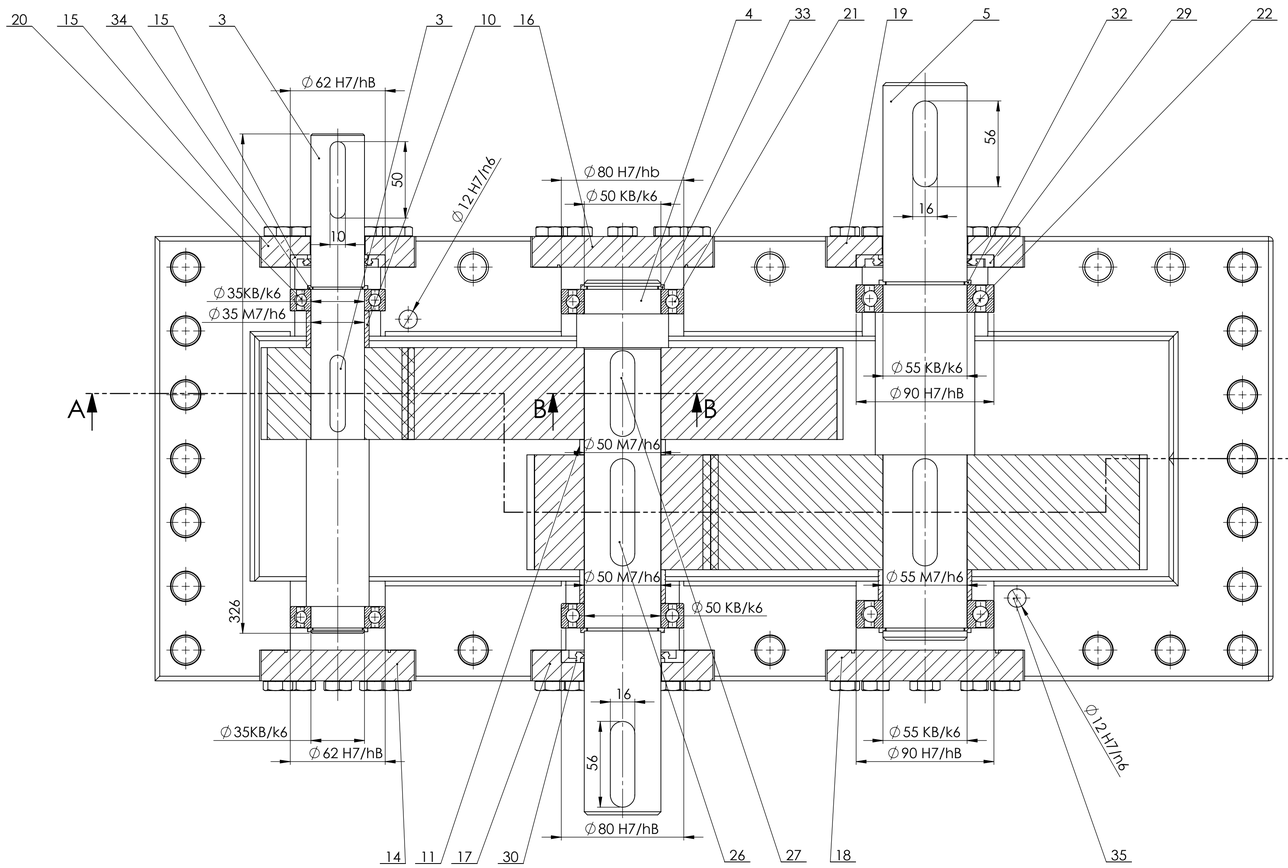

B-B

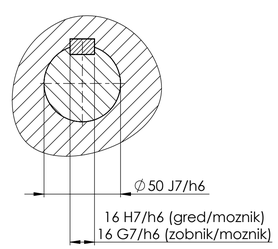

16 G7/h6	0,035
	0,006
16 H7/h6	0,029
	0
10 G7/h6	0,029
	0,005
10 H7/h6	0,024
	0
∅12 H7/n6	0,006
	-0,023
∅55 J7/h6	0,037
	-0,012
∅50 J7/h6	0,03
	-0,11
∅35 J7/h6	0,03
	-0,011
∅55 M7/h6	0,019
	-0,03
∅50 M7/h6	0,016
	-0,025
∅35 M7/h6	0,016
	-0,025
∅90 H7/hB	
∅80 H7/hB	
∅62 H7/hB	
∅55 KB/k6	
∅50 KB/k6	
∅35 KB/k6	
Mera	Odstopki

Poz.	Kos	Naziv in mere	Št risbe/Standard	Material	Masa
37	1	Čep za praznenje olja	ELESA 59942		0,002
36	1	Čep za dolivanje olja	ELESA 59960		0,006
35	2	Zatič ∅12x55	DIN EN 22 339	Kaljeno jeklo	0,15
34	2	Vskočnik 35x2,5	DIN 471	C75	0,003
33	2	Vskočnik 50x3	DIN 471	C75	0,012
32	2	Vskočnik 55x3	DIN 471	C75	0,014
31	1	Semering 35x62x8 HMS5 RG	SKF	NBR	0,03
30	1	Semering 50x80x8 HMS5 RG	SKF	NBR	0,06
29	1	Semering 55x90x8 HMS5 RG	SKF	NBR	0,08
28	1	Moznik 10x8x50	DIN 6885-1	C45	0,03
27	1	Moznik 16x10x56	DIN 6885-1	C45	0,07
26	2	Moznik 16x10x70	DIN 6885-1	C45	0,08
25	60	Vijak M10x35	DIN 912	8.8	0,03
24	22	Matica M20	DIN 921	8.8	0,01
23	22	Vijak M20x90	DIN 912	8.8	0,28
22	2	Ležaj 6011	SKF		0,38
21	2	Ležaj 6210	SKF		0,64
20	2	Ležaj 6007	SKF		0,15
19	1	Pokrov izhodni ∅128x20	23170029.19	1.0050 (E295)	1,47
18	1	Pokrov slepi ∅128x20	23170029.18	1.0050 (E295)	2,09
17	1	Pokrov izhodni ∅118x20	23170029.17	1.0050 (E295)	1,08
16	1	Pokrov slepi ∅118x20	23170029.16	1.0050 (E295)	1,57
15	1	Pokrov vhodni ∅100x20	23170029.15	1.0050 (E295)	0,81
14	1	Pokrov slepi ∅100x20	23170029.14	1.0050 (E295)	1,10
13	1	Puša ∅61x22	23170029.13	1.0050 (E295)	0,10
12	1	Puša ∅56x22	23170029.12	1.0050 (E295)	0,08
11	1	Puša ∅56x10	23170029.11	1.0050 (E295)	0,04
10	1	Puša ∅41x24	23170029.10	1.0050 (E295)	0,07
9	1	Zobnik 4 ∅290x75	23170029.09	42CrMo4	37,2
8	1	Zobnik 3 ∅125x75	23170029.08	42CrMo4	5,99
7	1	Zobnik 2 ∅288x60	23170029.07	42CrMo4	29,5
6	1	Zobnik 1 ∅100x60	23170029.06	42CrMo4	3,21
5	1	Gred 3 ∅65x364	23170029.05	1.0050 (E295)	7,33
4	1	Gred 2 ∅60x349	23170029.04	1.0050 (E295)	5,369
3	1	Gred 1 ∅41x326	23170029.03	1.0050 (E295)	2,74
2	1	Ohišje zgoraj 730x290x239	23170029.02	0.6025 (EN-GJL-250)	72,72
1	1	Ohišje spodaj 730x290x170	23170029.01	0.6025 (EN-GJL-250)	72,54

	Datum	Ime
Izdel.	26. 05. 2019	Perne Ž.
Kontr.		
K. std.		

Univerza v Ljubljani
Fakulteta za strojništvo

Merilo: 1:2 | Masa: 247,5 kg

Naziv: **Zobniško gonilo 730x478x409**

Št. risbe: **23170029.00**

List 1 / 1 L.

Ozn. | Sprememba | Dne | Ime

Nadom. | Nadom. z.

SOLIDWORKS Educational Product. For Instructional Use Only.