YIS055.PcbLib —— YIS045/YIS055 产品封装尺寸

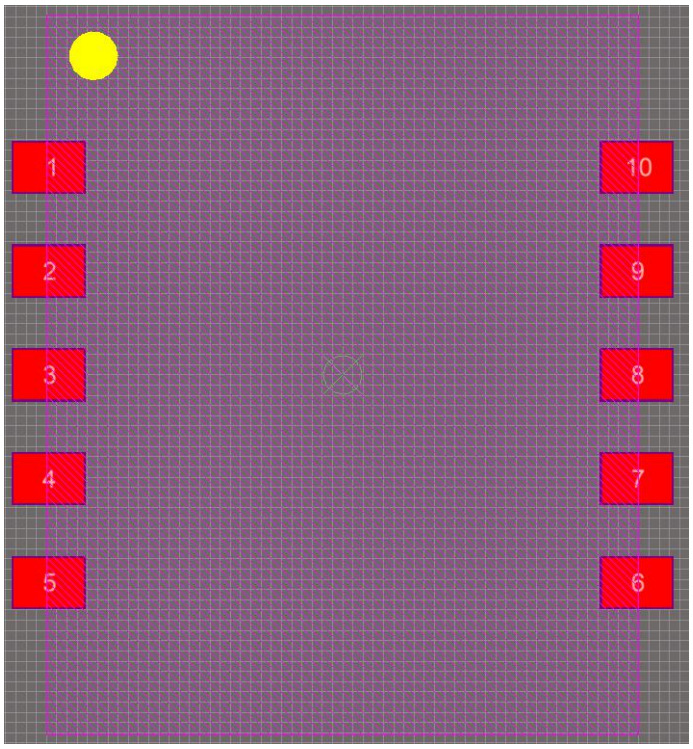

YIS100.PcbLib —— YIS10x 产品封装尺寸

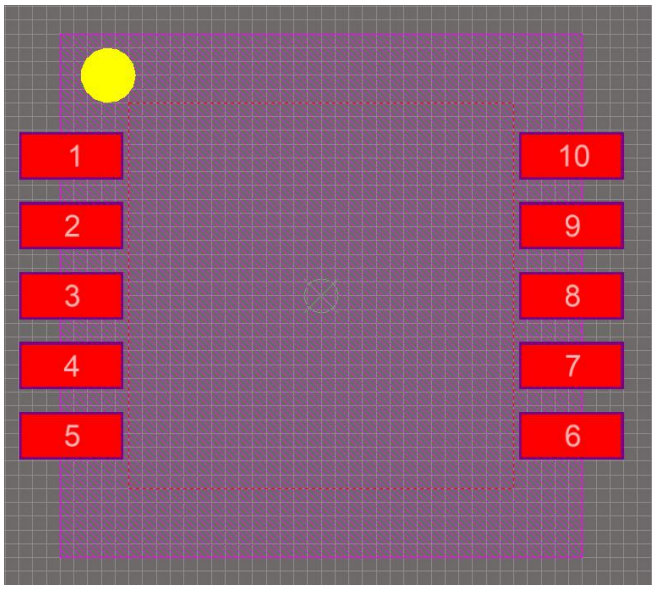

PLCC20-SOCKET.PcbLib —— PLCC20 座子封装尺寸

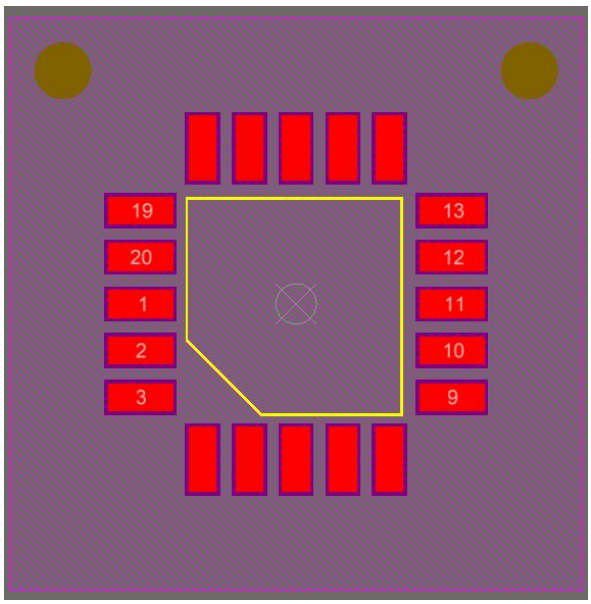

YIS10X 结构.STEP —— YIS10x 产品外形结构

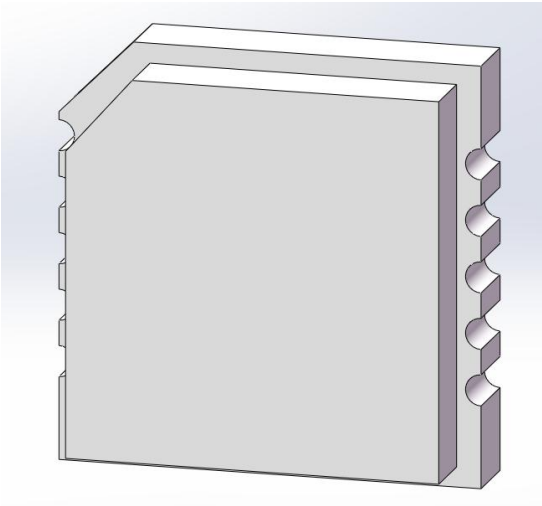

YIS160.PcbLib —— YIS160 产品封装尺寸

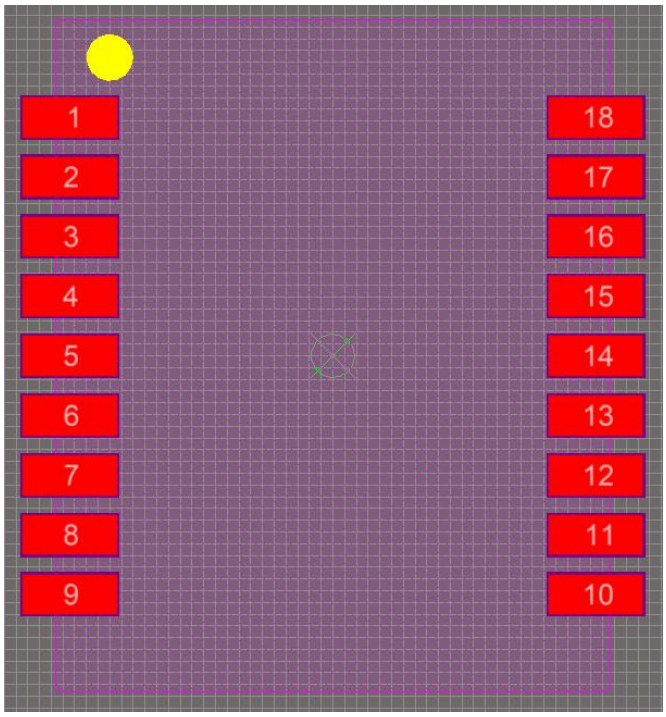

YIS300.PcbLib —— YIS300 产品封装尺寸

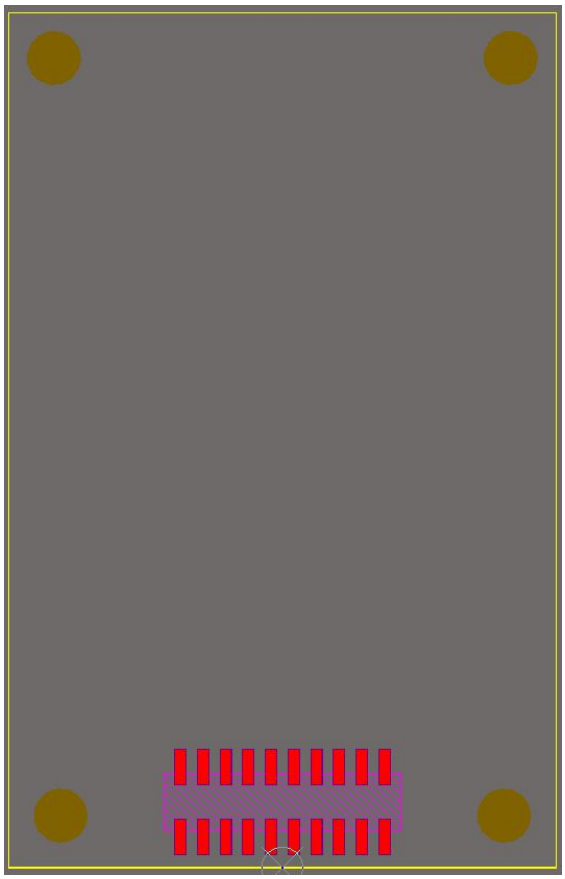

YIS300.STEP —— YIS300 产品外形结构

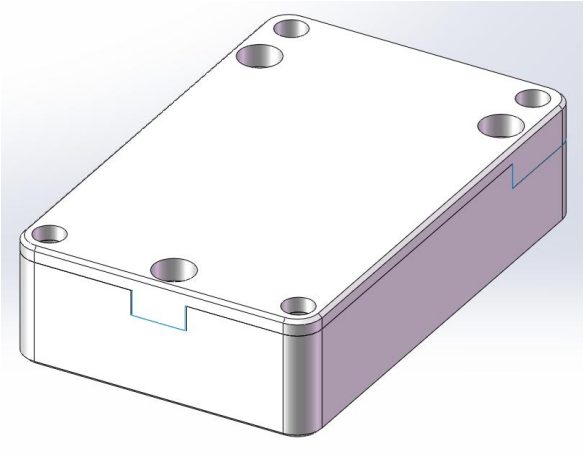

YIS370.PcbLib —— YIS370 产品封装尺寸

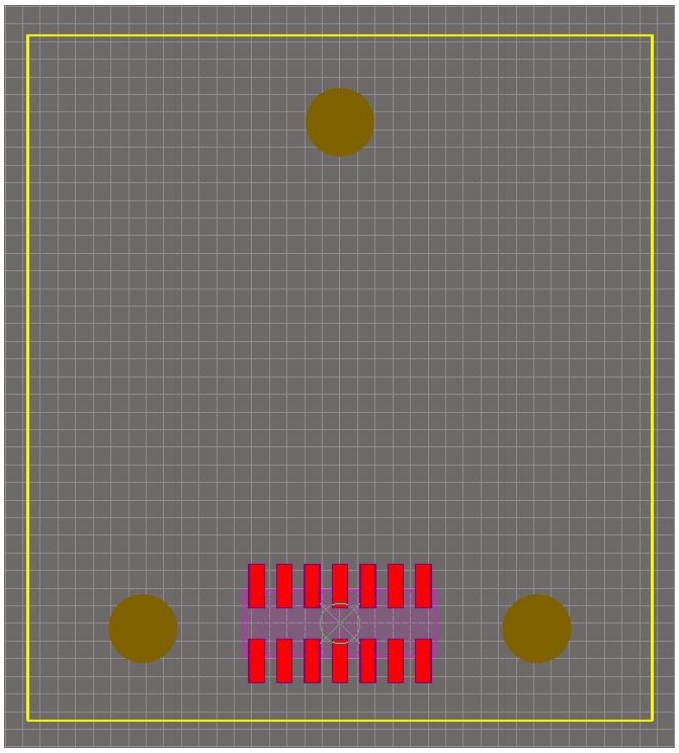

YIS370.STEP —— YIS370 产品外形结构

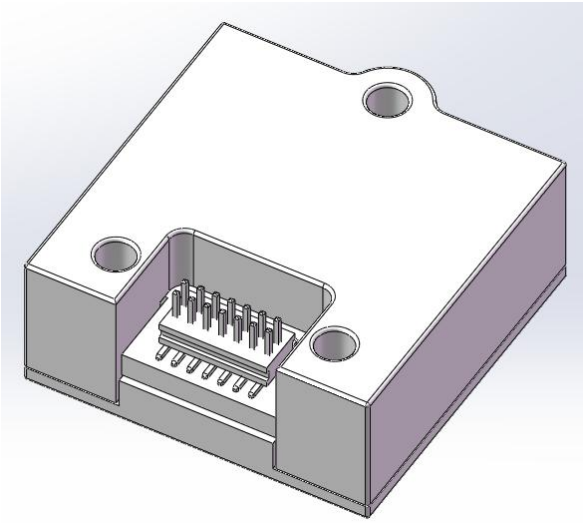

YIS500.STEP —— YIS500 产品外形结构

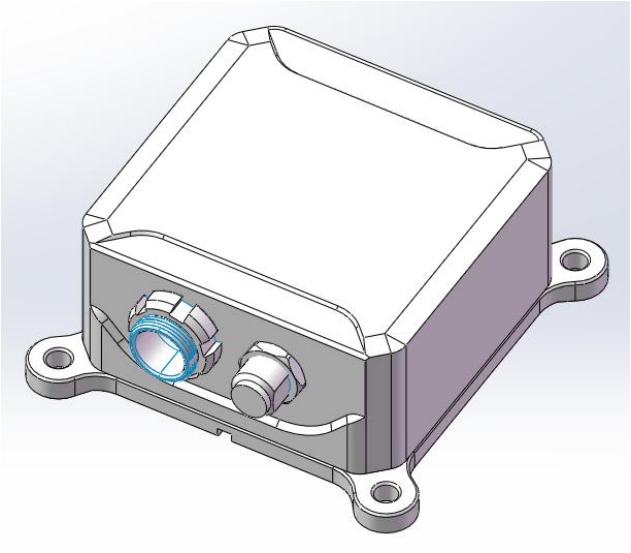

YIS510.STEP —— YIS510 产品外形结构

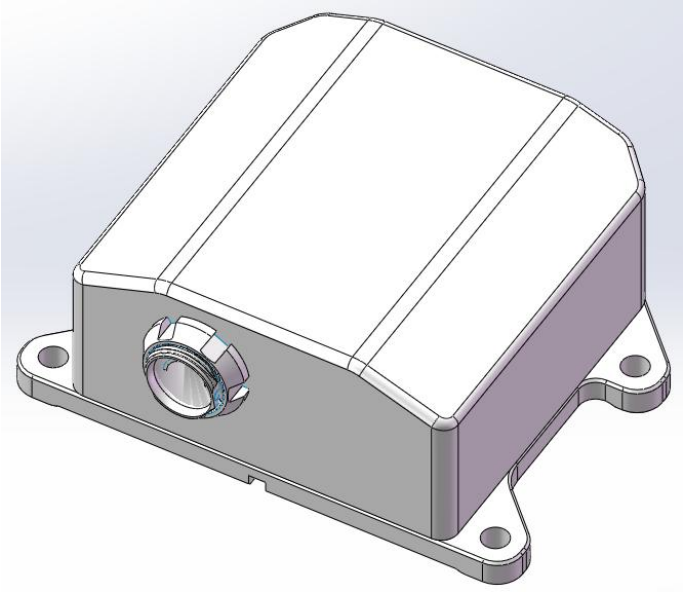
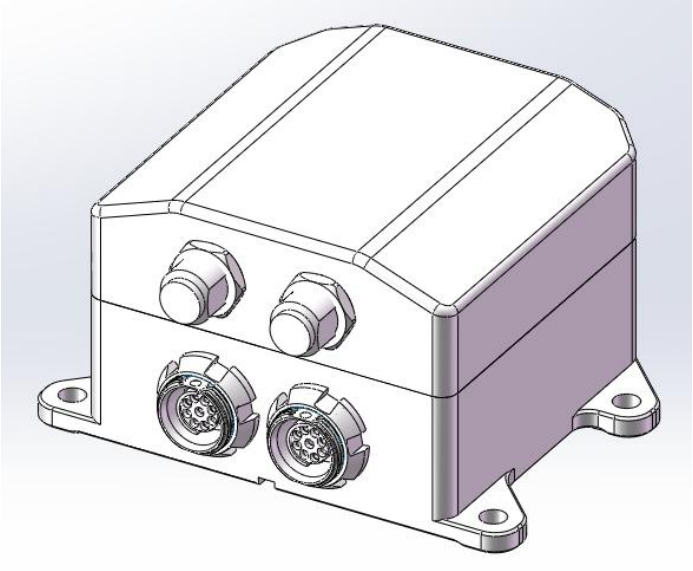
YIN660-D.STEP —— YIS660-D 产品外形结构