可参照代码中的对应关系进行接线

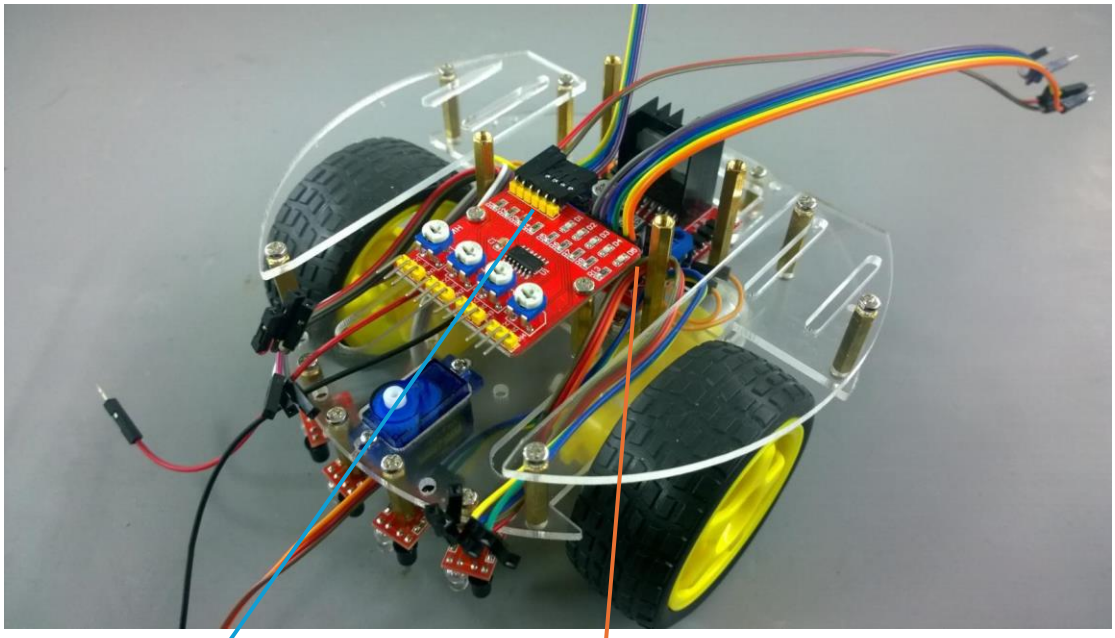

巡线板六根线从左上至右下：Vcc　Gnd　RIN1　RIN2　RIN3　RIN4

L298N 六根线从左上至右下：　ENA　IN1　IN2　IN3　IN4　ENB

```
#define ENA 10          //电机驱动设置 ENA, IN1, IN2 为一组 ENB, IN3, IN4 为一组，ENB组未设置
#define IN1 9
#define IN2 8

#define RIN1 6          //四路循迹传感器引脚，根据自己情况设置
#define RIN2 5
#define RIN3 4
#define RIN4 3

```

参考代码中对应引脚接线即可（ENB,IN3,IN4 未给出，可参照 ENA 自行定义）

电池盒接线:

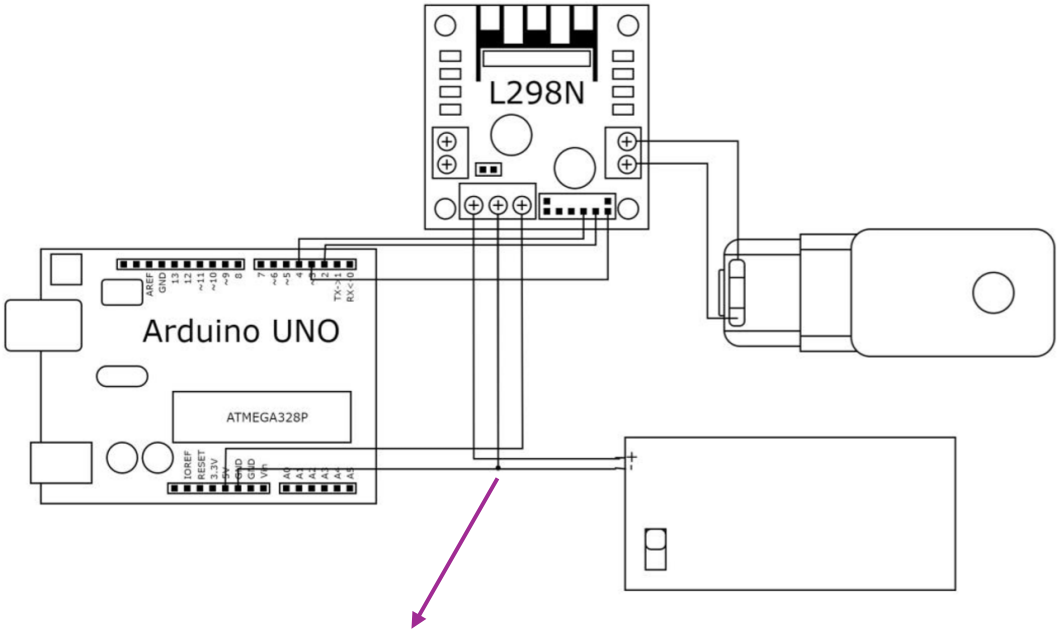
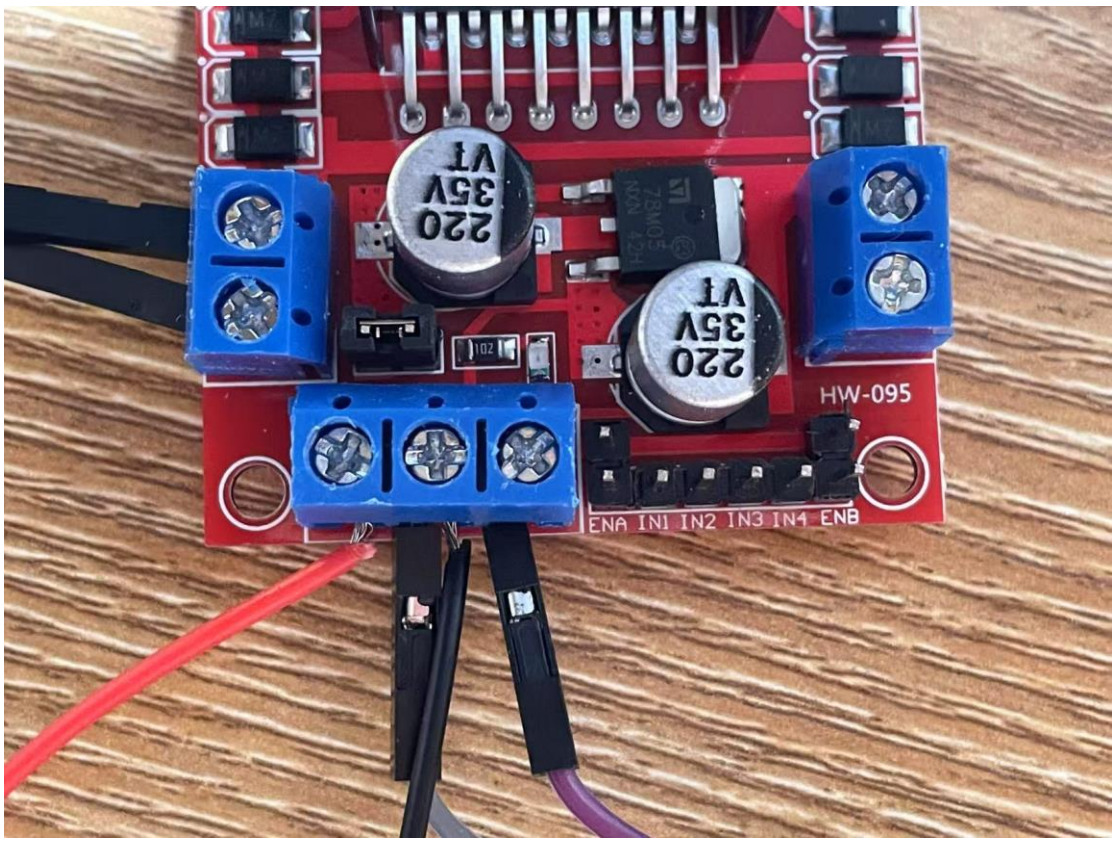
其中需要 L298N、arduinoUNO、电池盒三者共地，可以把两根线共同插在 L298N 中间的孔中（如下图），不过有条件的话还是推荐自行焊接一下